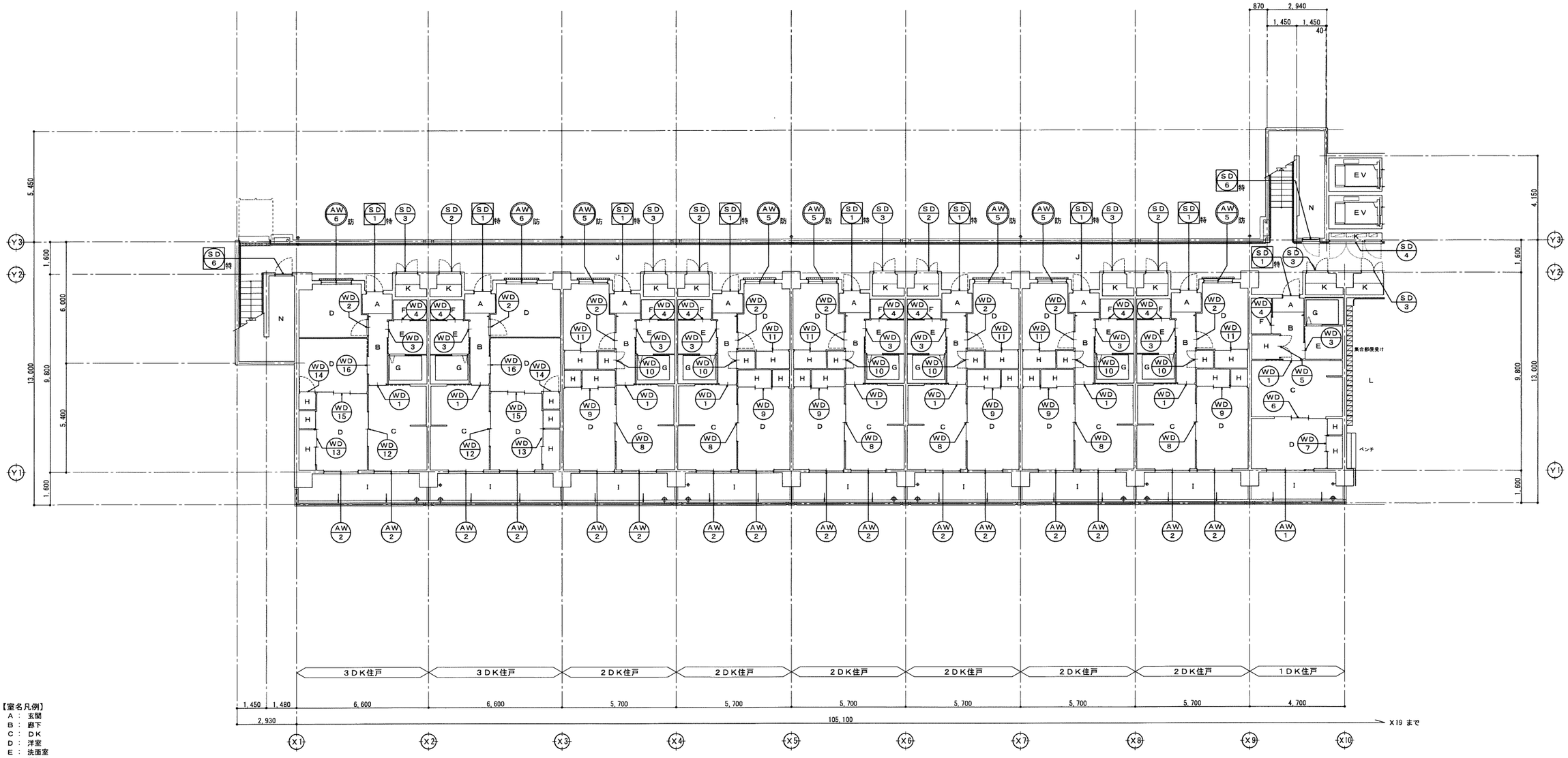

【室名凡例】
- Ａ： 玄関
- Ｂ： 廊下
- Ｃ： ＤＫ
- Ｄ： 洋室
- Ｅ： 洗面室
- Ｆ： 便所
- Ｇ： 浴室
- Ｈ： 物入
- Ｉ： バルコニー
- Ｊ： 共用廊下
- Ｋ： ＰＳ・ＭＢ
- Ｌ： エントランスホール
- Ｍ： ＥＶホール
- Ｎ： 倉庫

1階建具キープラン （X1～X10）

凡例

SD 特	： 特定防火設備（常時閉鎖）を示す。
AW 防	： 法第２条第９号の２・ロによる防火設備を示す。

工事名称	万崎建替公営住宅第二期建設工事		
図面名称	建具キープラン０１（１階（X1～X10））		
A３縮尺	１／２００	A１縮尺	１／１００
堺市 建築都市局 建築部		図面番号	Ａ／０７１
原寸法	0 1,000 2,500 5,000 7,500 10,000mm		

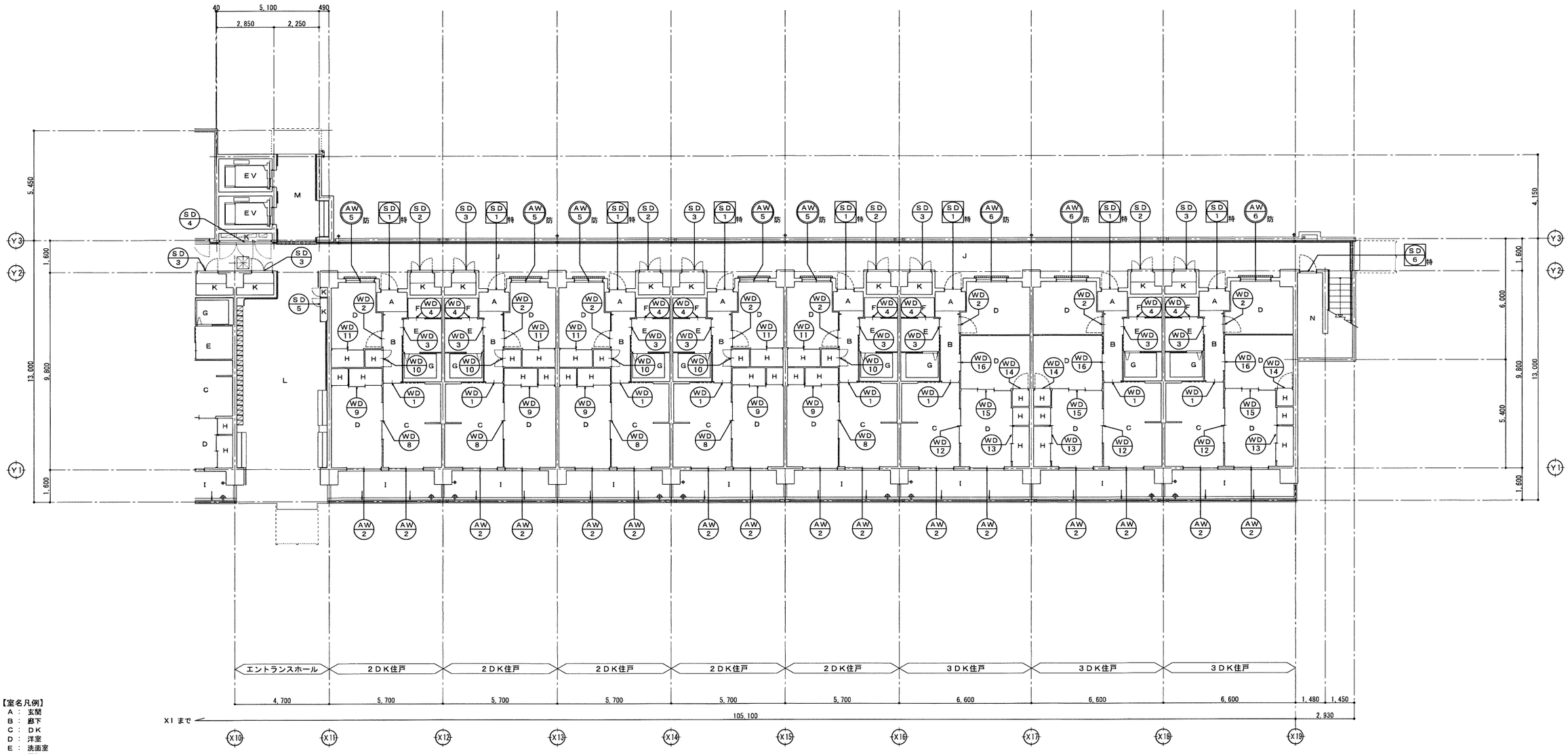

【室名凡例】
Ａ： 玄関
Ｂ： 廊下
Ｃ： ＤＫ
Ｄ： 洋室
Ｅ： 洗面室
Ｆ： 便所
Ｇ： 浴室
Ｈ： 物入
Ｉ： バルコニー
Ｊ： 共用廊下
Ｋ： ＰＳ・ＭＢ
Ｌ： ピロティ
Ｍ： ＥＶホール
Ｎ： 倉庫

1階建具キープラン （X10～X19）

凡例

SD — 特 ： 特定防火設備（常時閉鎖）を示す。

AW 5 防 ： 法第２条第９号の２・ロによる防火設備を示す。

工事名称	万崎建替公営住宅第二期建設工事		
図面名称	建具キープラン０２（１階（X10～X19））		
A３縮尺	１／２００	A１縮尺	１／１００
堺市 建築都市局 建築部		図面番号	Ａ／０７２
原寸法	0 1,000 2,500 5,000 7,500 10,000mm		

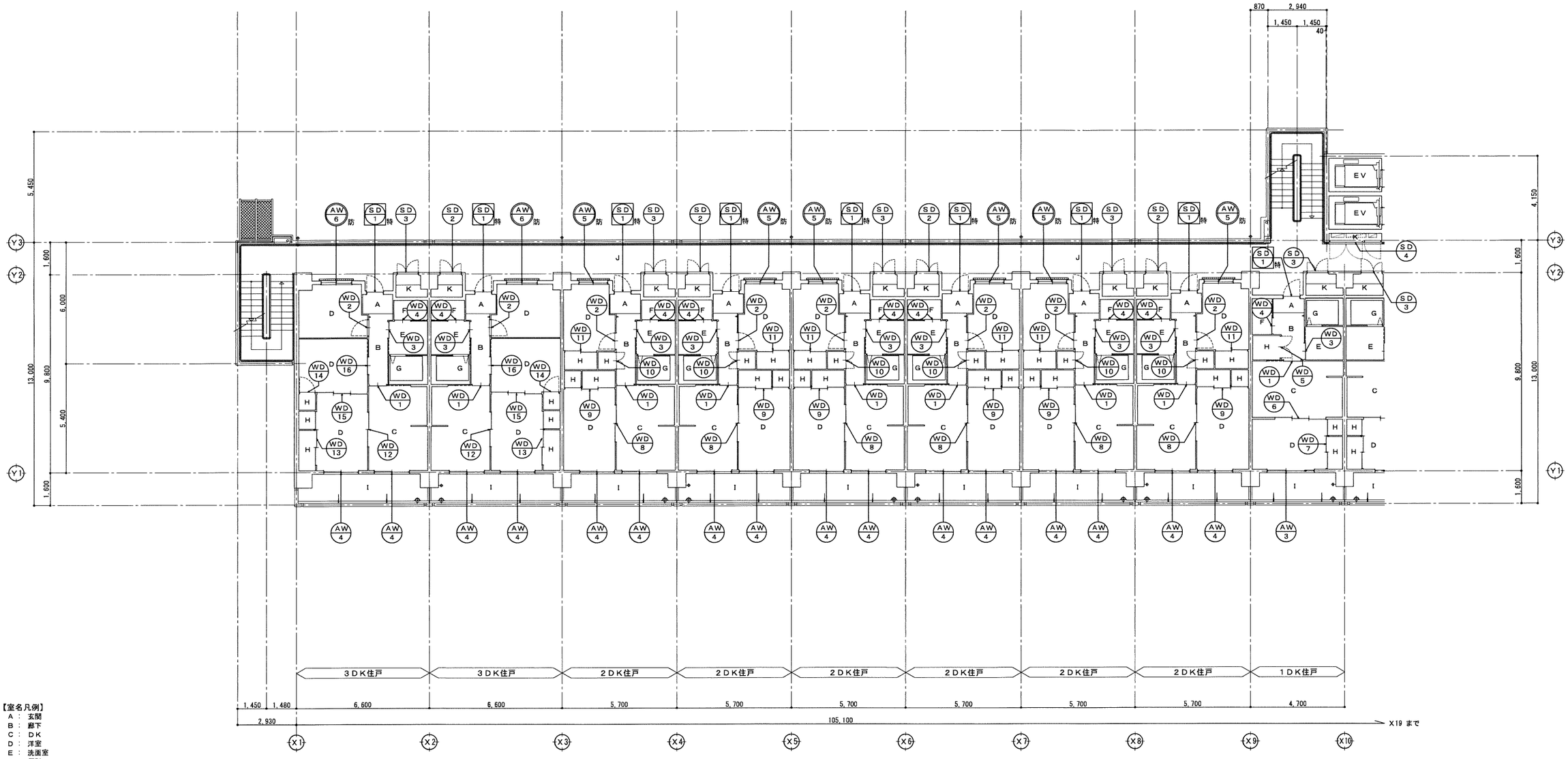

【室名凡例】
Ａ： 玄関
Ｂ： 廊下
Ｃ： ＤＫ
Ｄ： 洋室
Ｅ： 洗面室
Ｆ： 便所
Ｇ： 浴室
Ｈ： 物入
Ｉ： バルコニー
Ｊ： 共用廊下
Ｋ： ＰＳ・ＭＢ
Ｌ： エントランスホール
Ｍ： ＥＶホール
Ｎ： 倉庫

２階建具キープラン （Ｘ1～Ｘ10）

凡例

SD 特 ： 特定防火設備（常時閉鎖）を示す。

AW 5 防 ： 法第２条第９号の２・ロによる防火設備を示す。

工事名称	万崎建替公営住宅第二期建設工事		
図面名称	建具キープラン０３（２階（Ｘ1～Ｘ10））		
Ａ３縮尺	１／２００	Ａ１縮尺	１／１００
堺市 建築都市局 建築部		図面番号	Ａ／０７３
原寸法	0 1,000 2,500 5,000 7,500 10,000mm		

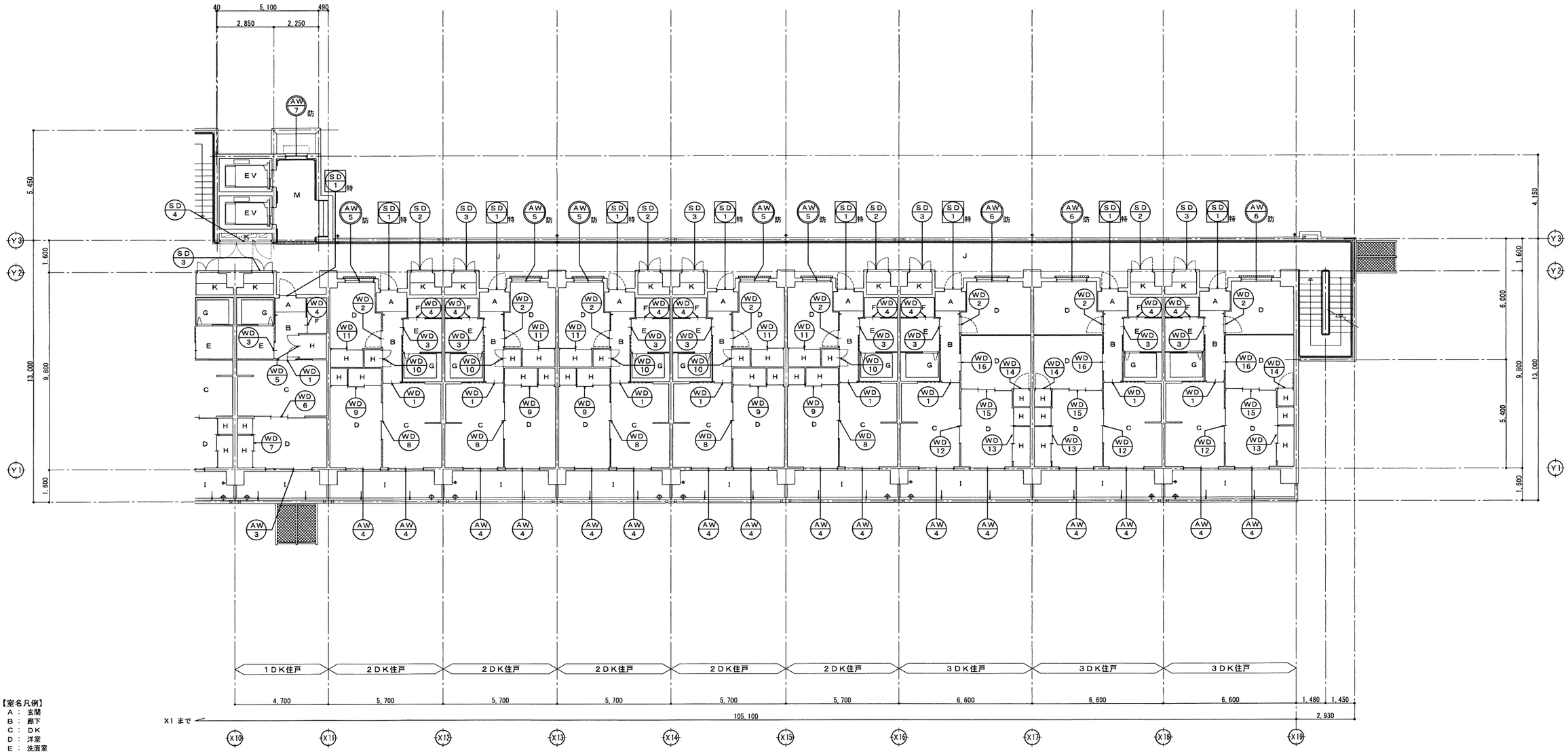

【室名凡例】
- Ａ： 玄関
- Ｂ： 廊下
- Ｃ： ＤＫ
- Ｄ： 洋室
- Ｅ： 洗面室
- Ｆ： 便所
- Ｇ： 浴室
- Ｈ： 物入
- Ｉ： バルコニー
- Ｊ： 共用廊下
- Ｋ： ＰＳ・ＭＢ
- Ｌ： エントランスホール
- Ｍ： ＥＶホール
- Ｎ： 倉庫

２階建具キープラン （Ｘ10～Ｘ19）

凡例

SD 1 特	： 特定防火設備（常時閉鎖）を示す。
AW 5 防	： 法第２条第９号の２・ロによる防火設備を示す。

工事名称	万崎建替公営住宅第二期建設工事		
図面名称	建具キープラン０４（２階（Ｘ10～Ｘ19））		
Ａ３縮尺	１／２００	Ａ１縮尺	１／１００
堺市 建築都市局 建築部		図面番号	Ａ／０７４
原寸法	0 1,000 2,500 5,000 7,500 10,000mm		

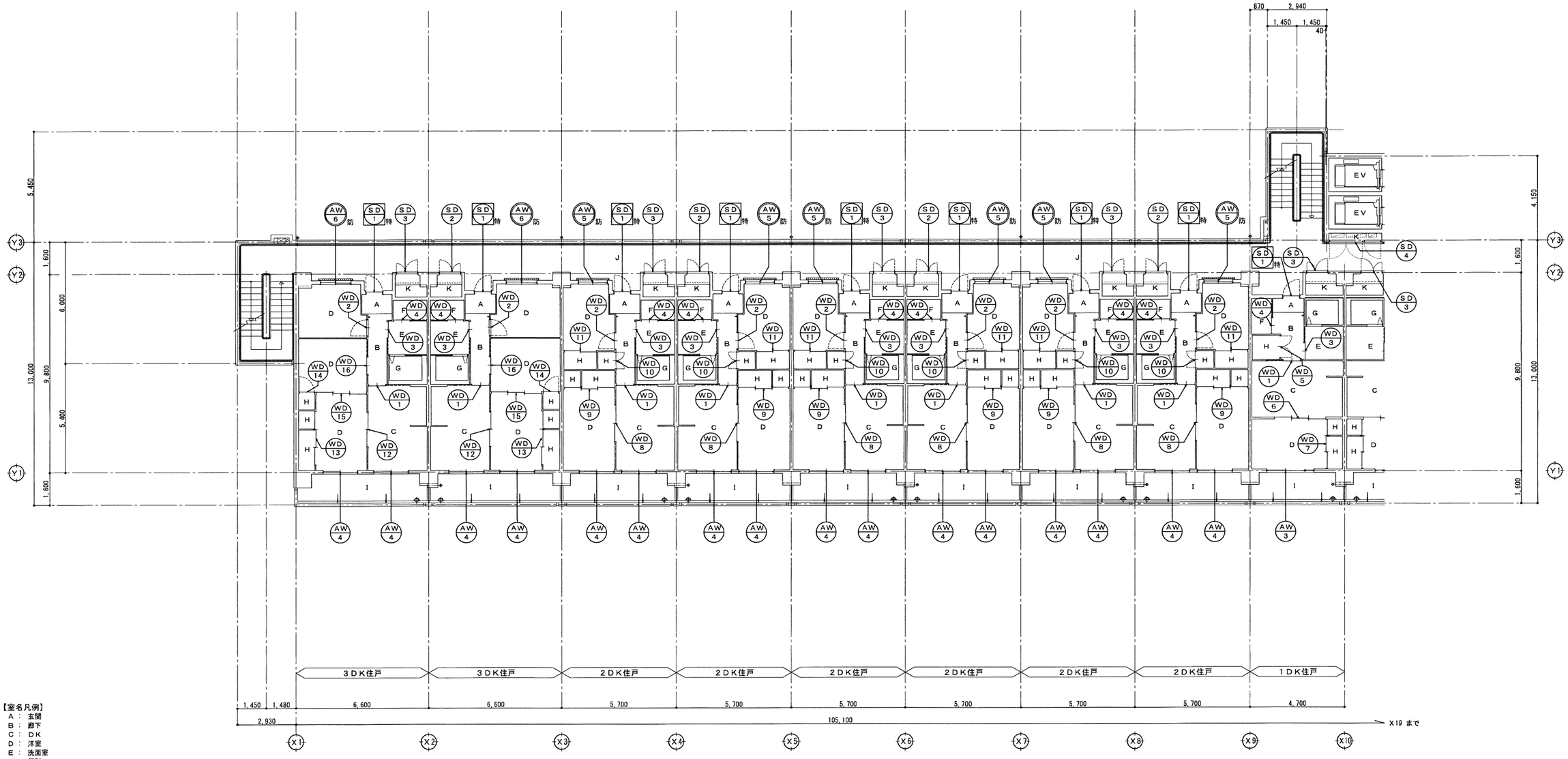

【室名凡例】
Ａ： 玄関
Ｂ： 廊下
Ｃ： ＤＫ
Ｄ： 洋室
Ｅ： 洗面室
Ｆ： 便所
Ｇ： 浴室
Ｈ： 物入
Ｉ： バルコニー
Ｊ： 共用廊下
Ｋ： ＰＳ・ＭＢ
Ｌ： エントランスホール
Ｍ： ＥＶホール
Ｎ： 倉庫

３～７階建具キープラン （Ｘ1～Ｘ10）

凡例

SD — 特	： 特定防火設備（常時閉鎖）を示す。
AW 5 防	： 法第２条第９号の２・ロによる防火設備を示す。

工事名称	万崎建替公営住宅第二期建設工事		
図面名称	建具キープラン０５（３～７階（Ｘ1～Ｘ10））		
Ａ３縮尺	１／２００	Ａ１縮尺	１／１００
堺市 建築都市局 建築部		図面番号	Ａ／０７５
原寸法	0 1,000 2,500 5,000 7,500 10,000mm		

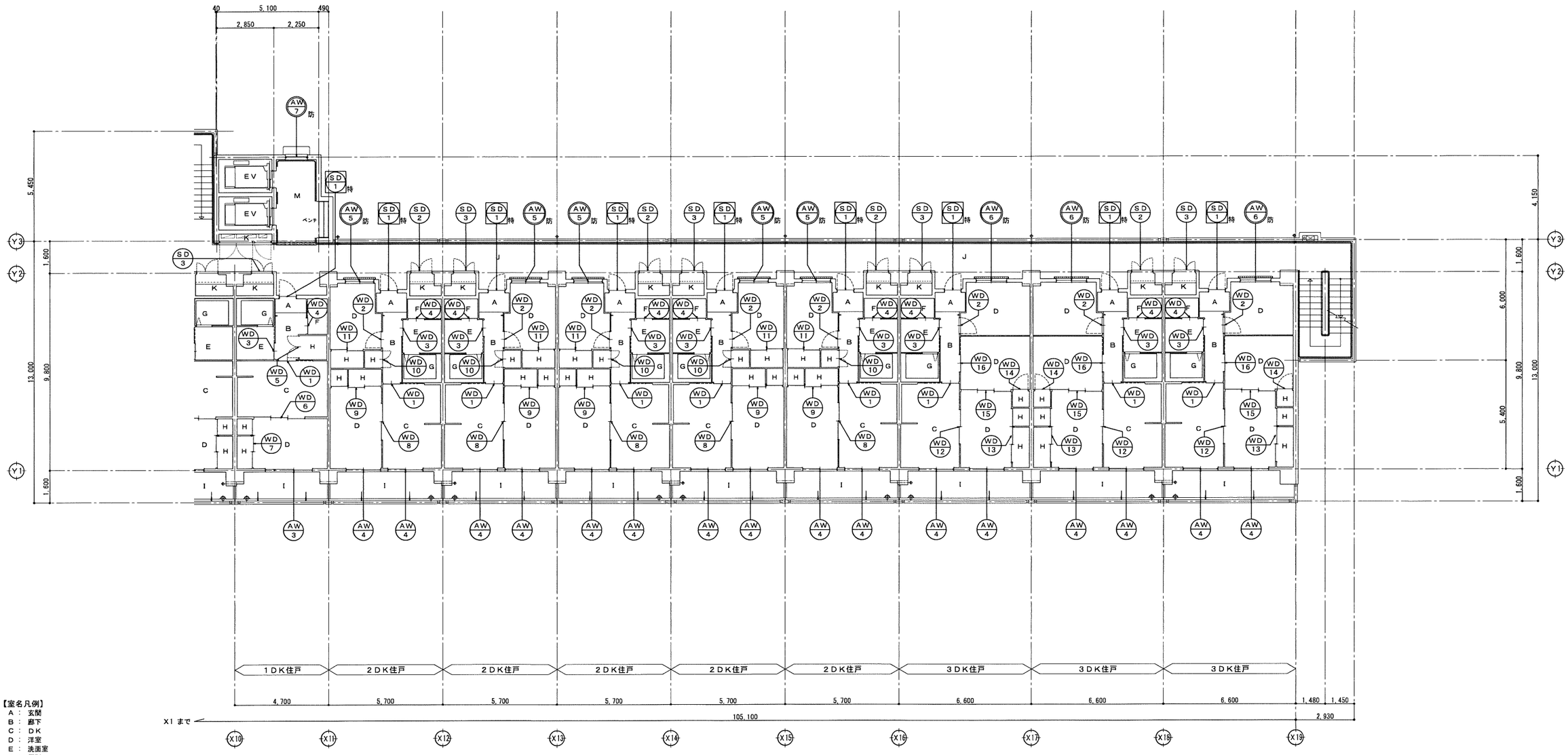

【室名凡例】
- Ａ： 玄関
- Ｂ： 廊下
- Ｃ： ＤＫ
- Ｄ： 洋室
- Ｅ： 洗面室
- Ｆ： 便所
- Ｇ： 浴室
- Ｈ： 物入
- Ｉ： バルコニー
- Ｊ： 共用廊下
- Ｋ： ＰＳ・ＭＢ
- Ｌ： エントランスホール
- Ｍ： ＥＶホール
- Ｎ： 倉庫

３～７階建具キープラン （Ｘ10～Ｘ19）

凡例

SD 特	： 特定防火設備（常時閉鎖）を示す。
AW 5 防	： 法第２条第９号の２・ロによる防火設備を示す。

工事名称	万崎建替公営住宅第二期建設工事		
図面名称	建具キープラン０６（３～７階（Ｘ10～Ｘ19））		
Ａ３縮尺	１／２００	Ａ１縮尺	１／１００
堺市 建築都市局 建築部		図面番号	Ａ／０７６
原寸法	0 1,000 2,500 5,000 7,500 10,000mm		

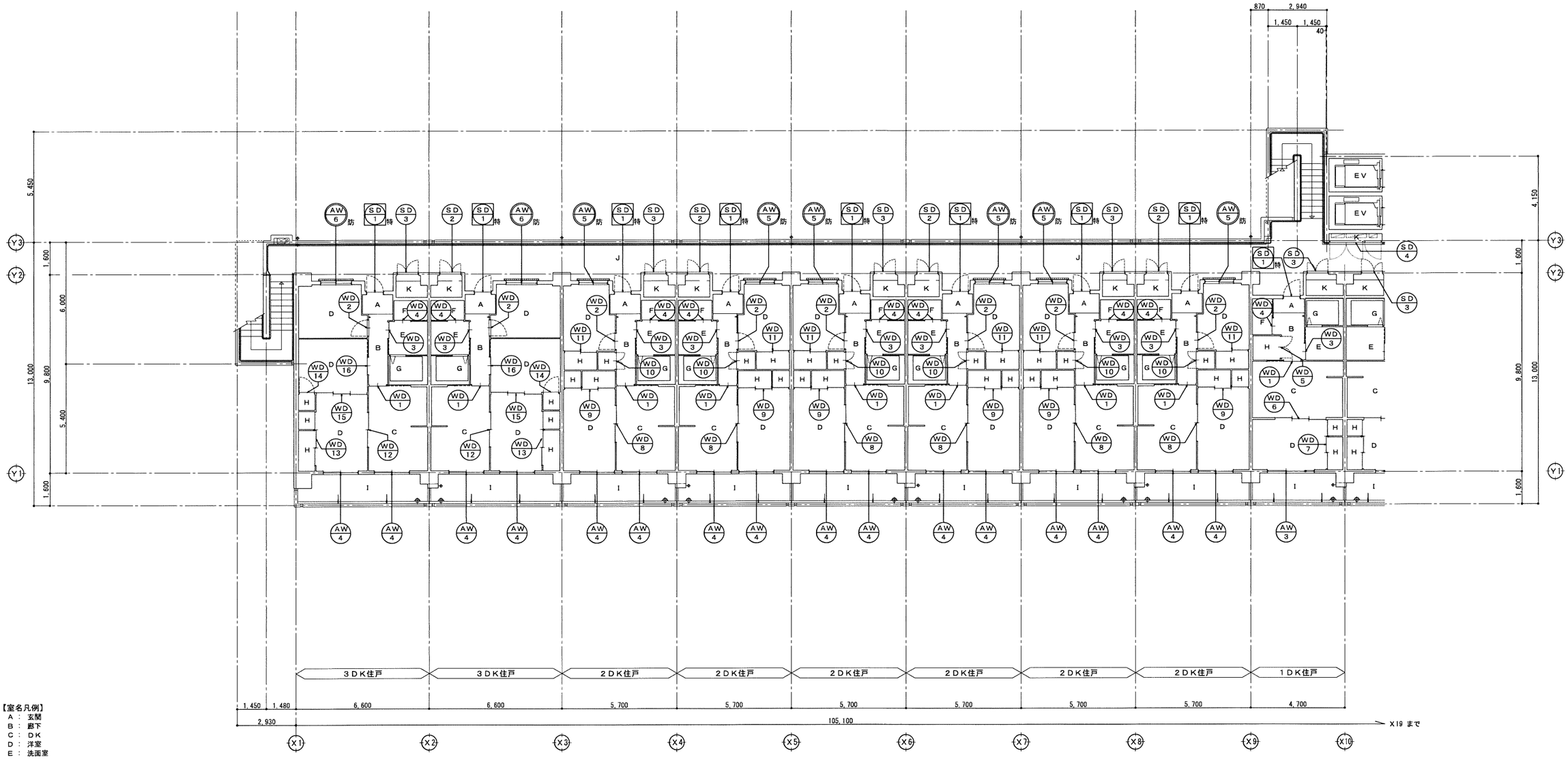

【室名凡例】
- Ａ： 玄関
- Ｂ： 廊下
- Ｃ： ＤＫ
- Ｄ： 洋室
- Ｅ： 洗面室
- Ｆ： 便所
- Ｇ： 浴室
- Ｈ： 物入
- Ｉ： バルコニー
- Ｊ： 共用廊下
- Ｋ： ＰＳ・ＭＢ
- Ｌ： エントランスホール
- Ｍ： ＥＶホール
- Ｎ： 倉庫

８階建具キープラン （Ｘ1～Ｘ10）

凡例
- SD 特：特定防火設備（常時閉鎖）を示す。
- AW 5 防：法第２条第９号の２・ロによる防火設備を示す。

工事名称	万崎建替公営住宅第二期建設工事		
図面名称	建具キープラン０７（８階（Ｘ1～Ｘ10））		
Ａ３縮尺	１／２００	Ａ１縮尺	１／１００
堺市　建築都市局　建築部		図面番号	Ａ／０７７
原寸法	0 1,000 2,500 5,000 7,500 10,000mm		

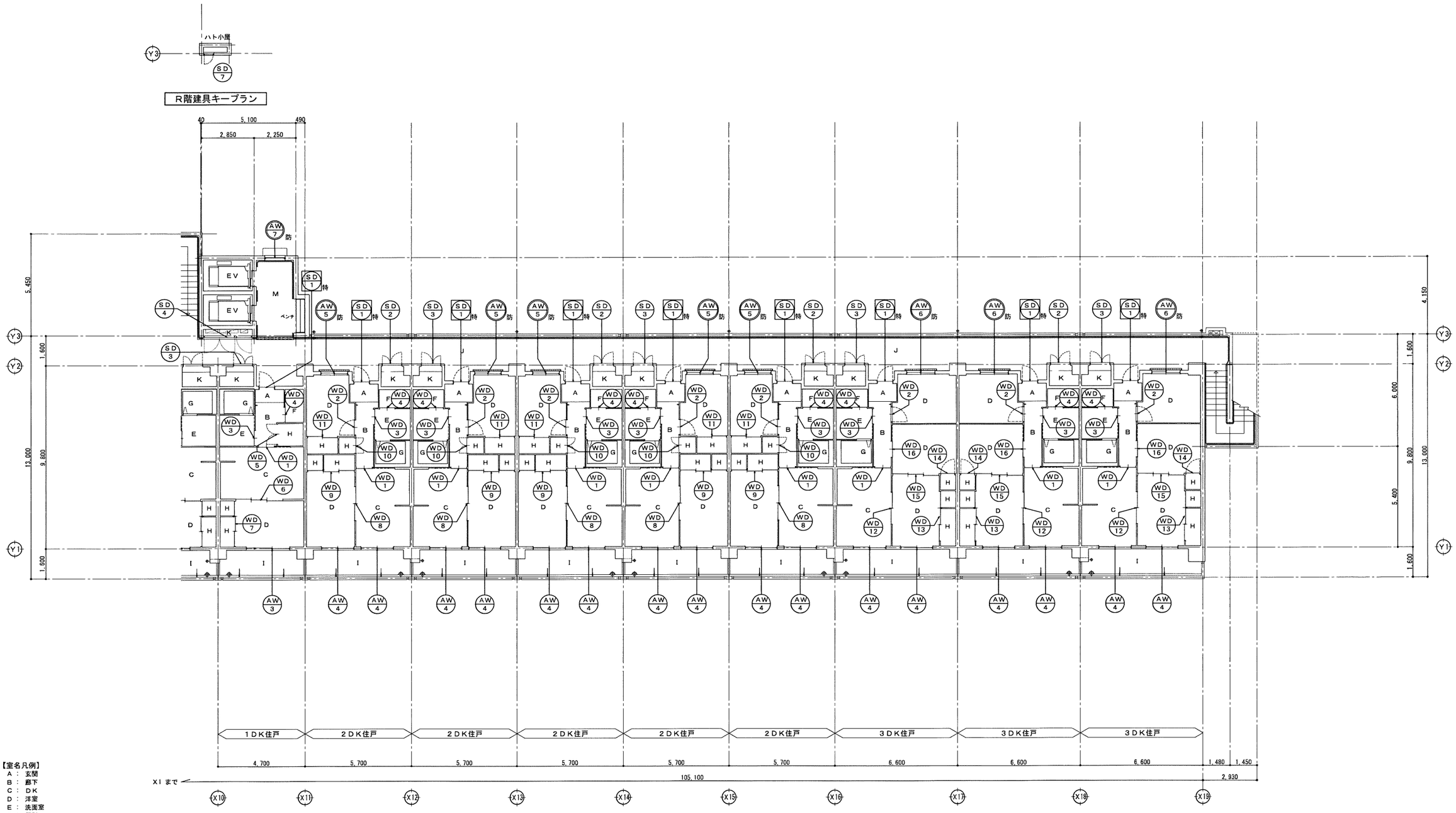

【室名凡例】
- Ａ： 玄関
- Ｂ： 廊下
- Ｃ： ＤＫ
- Ｄ： 洋室
- Ｅ： 洗面室
- Ｆ： 便所
- Ｇ： 浴室
- Ｈ： 物入
- Ｉ： バルコニー
- Ｊ： 共用廊下
- Ｋ： ＰＳ・ＭＢ
- Ｌ： エントランスホール
- Ｍ： ＥＶホール
- Ｎ： 倉庫

８階建具キープラン （Ｘ10～Ｘ19）

凡例

- SD 特：特定防火設備（常時閉鎖）を示す。
- AW 防：法第２条第９号の２・ロによる防火設備を示す。

工事名称	万崎建替公営住宅第二期建設工事		
図面名称	建具キープラン０８（８階（Ｘ10～Ｘ19））		
Ａ３縮尺	１／２００	Ａ１縮尺	１／１００
堺市　建築都市局　建築部		図面番号	Ａ／０７８
原寸法	0　1,000　2,500　5,000　7,500　10,000mm		

記号	SD 1 特	SD 2	SD 3	SD 4	SD 5	SD 6 特
数量	143 箇所	64 箇所	80 箇所	8 箇所	1 箇所	3 箇所
姿図	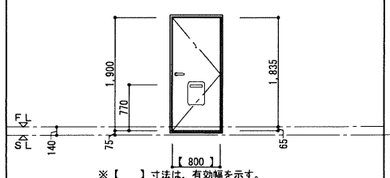 ※【 】寸法は、有効幅を示す。	※ ＰＳ内配管との調整の為取付位置は設備との打合せによる ※ 消火器ボックス専用ブラケット：工場溶接 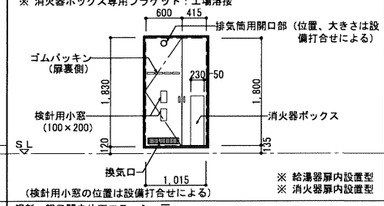 ※ 給湯器扉内設置型 ※ 消火器扉内設置型	※ ＰＳ内配管との調整の為取付位置は設備との打合せによる 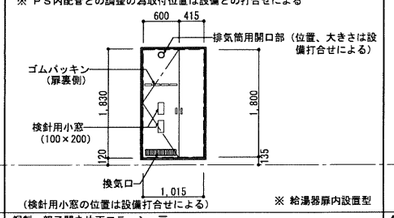 ※ 給湯器扉内設置型	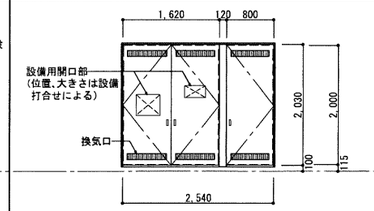	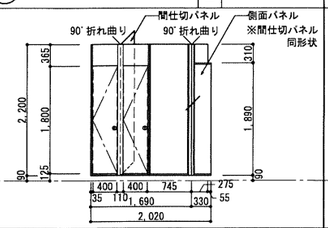	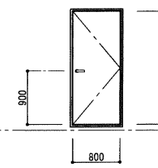
型式	鋼製　片開き玄関戸　※ 特定防火設備（常時閉鎖）遮音等級Ｔ－２	鋼製　親子開き片面フラッシュ戸	鋼製　親子開き片面フラッシュ戸	鋼製　両開き・片開き片面フラッシュ戸	鋼製　Ｆｉｘ袖付き２連片開き片面フラッシュ戸	鋼製　片開き両面フラッシュ戸　※ 特定防火設備（常時閉鎖）
見込 ガラス	80mm ―	80mm PWG6.8（検針用小窓）	80mm PWG6.8（検針用小窓）	80mm ―	80mm ―	80mm ―
仕上	(扉) SOP塗装、(枠) SOP塗装	(扉) SOP塗装、(枠) SOP塗装	(扉) SOP塗装、(枠) SOP塗装	(扉) SOP塗装、(枠) SOP塗装	(扉) SOP塗装、(枠) SOP塗装	(扉) SOP塗装、(枠) SOP塗装
金物	レバーハンドル玄関錠、丁番（SUS製３枚吊）、戸当り、防音パッキン、郵便受箱 DC（ストッパー無・６階以上は耐風圧用）、ドアガード、ドアスコープ、他附属金物一式	分電盤錠、丁番（SUS製３枚吊）、フランス落し、給湯器取付用部品 消火器ボックス（アクリル製扉付、本体材質スチール、警報ベル付）、附属金物一式	分電盤錠、丁番（SUS製３枚吊）、フランス落し、給湯器取付用部品 附属金物一式	分電盤錠、丁番（SUS製３枚吊）、あおり止め、附属金物一式	分電盤錠、丁番（SUS製３枚吊）、フランス落し、附属金物一式	シリンダー本締錠、サムターン、丁番（SUS製３枚吊） DC（ストッパー無）、戸当り、レバーハンドル、附属金物一式
位置	玄関（１ＤＫ・２ＤＫ・３ＤＫ）	ＰＳ・ＭＢ	ＰＳ・ＭＢ	ＥＰＳ	エントランスピロティ	階段下倉庫（１階）
備考	両面フラッシュ断熱ドア、扉・枠：防音仕様、玄関錠（ＢＬ認定品、防犯サムターン Ｖ１８シリンダー本締錠、リバーシブルディンプルキー対応）、容摺：SUS製 t=1.5、額縁：SOP塗	容摺：ＳＵＳ製 t=1.5、排気筒口下端：廊下 ＦＬ＋１,８００以上 [共通鍵：Ａ]	容摺：ＳＵＳ製 t=1.5、排気筒口下端：廊下 ＦＬ＋１,８００以上 [共通鍵：Ａ]	容摺：ＳＵＳ製 t=1.5 [共通鍵：Ａ]	容摺：ＳＵＳ製 t=1.5 [共通鍵：Ａ]	容摺：ＳＵＳ製 t=1.5 [共通鍵：Ｃ]

記号	SD 7		AW 1	AW 2	AW 3	AW 4
数量	1 箇所	箇所	1 箇所	32 箇所	14 箇所	224 箇所
姿図			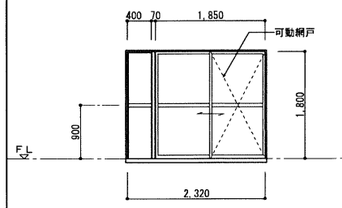	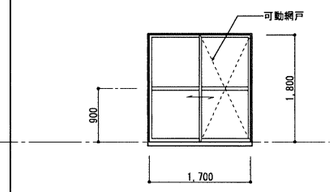	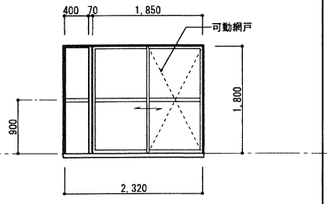	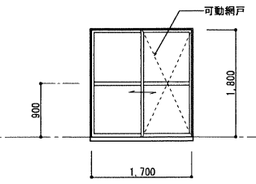
型式	鋼製　片開き片面フラッシュ戸		アルミ製　Ｆｉｘ袖付引違窓	アルミ製　引違窓	アルミ製　Ｆｉｘ袖付引違窓	アルミ製　袖付引違窓
見込 ガラス	80mm ―		70mm 上段：PG（LE6+A6+LG（FL3+FL3））	70mm 上段：PG（LE6+A6+LG（FL3+FL3））	70mm 上段：PG（LE6+A6+FL4）	70mm 上段：PG（LE6+A6+FL4）
仕上	(扉) SOP塗装、(枠) SOP塗装		アルミ（シルバー） 下段：PG（LE6+A6+LG（FG4+FL3））	アルミ（シルバー） 下段：PG（LE6+A6+LG（FG4+FL3））	アルミ（シルバー） 下段：PG（LE6+A6+FG4）	アルミ（シルバー） 下段：PG（LE6+A6+FG4）
金物	シリンダー面付本締錠、丁番（SUS製２枚吊）、附属金物一式		ロック付クレセント、補助錠、四方アングルピース、アルミ水切り、 ハズレ止め、附属金物一式	ロック付クレセント、補助錠、四方アングルピース、アルミ水切り、 ハズレ止め、附属金物一式	ロック付クレセント、補助錠、四方アングルピース、アルミ水切り、 ハズレ止め、附属金物一式	ロック付クレセント、補助錠、四方アングルピース、アルミ水切り、 ハズレ止め、附属金物一式
位置	ハト小屋		洋室［１ＤＫ］（１階）	洋室１・ＤＫ［２ＤＫ、３ＤＫ］（１階）	洋室［１ＤＫ］（２階以上）	洋室１・ＤＫ［２ＤＫ、３ＤＫ］（２階以上）
備考			可動網戸（中桟付）、ＢＬ認定品 、額縁（敷居共）：ＵＣ塗 S-6・A-4・W-5・T-2	可動網戸（中桟付）、ＢＬ認定品 、額縁（敷居共）：ＵＣ塗 S-6・A-4・W-5・T-2	可動網戸（中桟付）、ＢＬ認定品 、額縁（敷居共）：ＵＣ塗 S-6・A-4・W-5・T-2	可動網戸（中桟付）、ＢＬ認定品 、額縁（敷居共）：ＵＣ塗 S-6・A-4・W-5・T-2

記号	AW 5 防	AW 6 防	AW 7 防				
数量	88 箇所	40 箇所	7 箇所	箇所	箇所	箇所	箇所
姿図	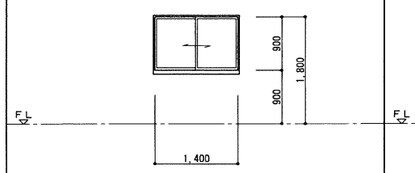	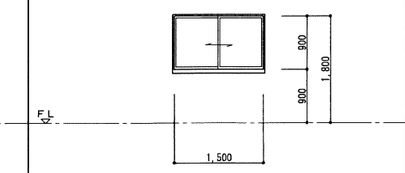	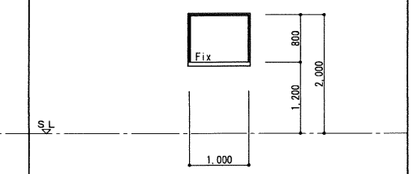				
型式	アルミ製　引違窓　※ 防火設備	アルミ製　引違窓　※ 防火設備	アルミ製　Ｆｉｘ窓　※ 防火設備				
見込 ガラス	70mm PG（LE6+A6+FWG6.8）	70mm PG（LE6+A6+FWG6.8）	70mm FWG6.8				
仕上	アルミ（シルバー）	アルミ（シルバー）	アルミ（シルバー）				
金物	ロック付クレセント、補助錠、四方アングルピース、アルミ水切り、 ハズレ止め、附属金物一式	ロック付クレセント、補助錠、四方アングルピース、アルミ水切り、 ハズレ止め、附属金物一式	四方アングルピース、アルミ水切り、アルミ額縁、附属金物一式				
位置	洋室２［２ＤＫ］	洋室３［３ＤＫ］	ＥＶホール（２階以上）				
備考	可動網戸（中桟付）、ＢＬ認定品 S-6・A-4・W-5・T-2、額縁（敷居共）：ＵＣ塗 、アルミ面格子 A 29	可動網戸（中桟付）、ＢＬ認定品 S-6・A-4・W-5・T-2、額縁（敷居共）：ＵＣ塗 、アルミ面格子 A 29	ＢＬ認定品 S-6・A-4・W-5・T-2				

記号												
数量		箇所		箇所		箇所		箇所		箇所		箇所
姿図												
型式												
見込 ガラス												
仕上												
金物												
位置												
備考												

凡例等

[建具記号]

ＳＳＤ	：ステンレス製ドア	ＡＷ	：アルミ製窓	ＷＧ	：木製ガラリ
ＳＤ	：鋼製ドア	ＷＷ	：木製窓	ＳＳＳ	：ステンレス製シャッター
ＡＤ	：アルミ製ドア	ＳＦＷ	：鋼製防火窓	ＳＳ	：鋼製シャッター
ＷＤ	：木製ドア	Ｆ	：ふすま	ＡＳ	：アルミ製シャッター
ＳＦＤ	：鋼製防火ドア	Ｐ	：紙障子	ＭＰ	：間仕切パーテーション
ＬＳＤ	：鋼製軽量ドア	ＳＳＧ	：ステンレス製ガラリ	ＴＢ	：トイレブース
ＳＳＷ	：ステンレス製窓	ＳＧ	：鋼製ガラリ		
ＳＷ	：鋼製窓	ＡＧ	：アルミ製ガラリ		

耐風圧性 ：Ｓ－６
気密性 ：Ａ－４
水密性 ：Ｗ－５

[ガラス記号]

ＦＬ	：透明ガラス	ＬＥ	：Low-Eガラス（低放射）
ＳＧ	：すりガラス	ＰＧ	：ペアガラス（複層ガラス）
ＦＧ	：型板ガラス	ＬＧ	：合せガラス（防犯）
ＰＷＧ	：網入り磨きガラス		
ＦＷＧ	：網入り型板ガラス		
ＴＧ	：強化ガラス		
ＳＴＧ	：学校向け強化ガラス		
ＨＧ	：熱線吸収ガラス		

[金物記号]

ＤＣ	：ドアチェック
ＦＨ	：フロアーヒンジ
ＡＨ	：オートヒンジ
ＰＨ	：ピボットヒンジ
ＡＳ	：アームストッパー
Ｆ	：フランス落し
ＬＨ	：レバーハンドル
ＣＨ	：ケースハンドル

[防火記号]

特防	：常時閉鎖式　特定防火設備
防	：常時閉鎖式　防火設備
特防	：常時開放式煙感知器連動　特定防火設備
防	：常時開放式煙感知器連動　防火設備
防煙	：遮煙性能を有する　防火設備

工事名称	万崎建替公営住宅第二期建設工事		
図面名称	建具表０１		
Ａ３縮尺	１／１００	Ａ１縮尺	１／５０
堺市　建築都市局　建築部		図面番号	Ａ／０７９

原寸法 0 500 1,000 2,000 3,000 4,000 5,000mm

記号	WD 1	WD 2	WD 3	WD 4	WD 5	WD 6
数量	143 箇所	128 箇所	143 箇所	143 箇所	15 箇所	15 箇所
姿図	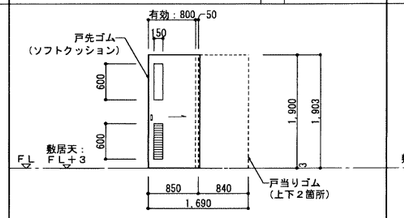	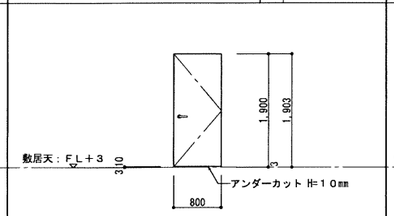	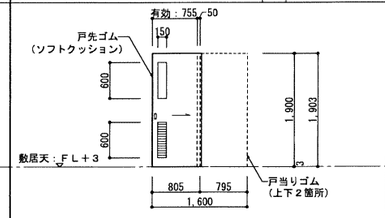	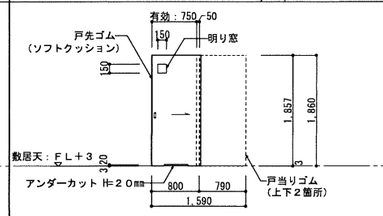	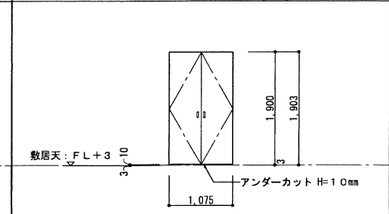	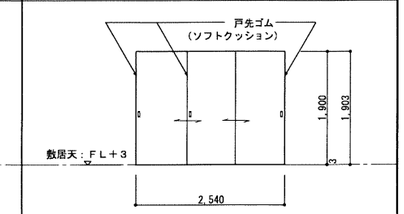
型式	木製　片引きフラッシュ戸（額入り・ガラリ付）	木製　片開きフラッシュ戸	木製　片引きフラッシュ戸（額入り・ガラリ付）	木製　片引きフラッシュ戸（明り窓付）	木製　両開きフラッシュ戸	木製　3枚引違いフラッシュ戸
見込	(扉)30mm　(枠)85mm	(扉)30mm　(枠)80mm	(扉)30mm　(枠)85mm	(扉)30mm　(枠)85mm	(扉)30mm　(枠)80mm	(扉)30mm　(枠)115mm
ガラス	FG4	—	FG4	FG4	—	—
仕上	(扉)両面ポリ合板 t=4.0	(扉)両面ポリ合板 t=4.0	(扉)両面ポリ合板 t=4.0	(扉)両面ポリ合板 t=4.0	(扉)両面ポリ合板 t=4.0	(扉)両面ビニルクロス貼り
金物	SUS舟底引手（両面）、戸車、フラッターレール、戸先ゴム（扉）、戸当りゴム（枠：上下2箇所）、附属金物一式	丁番（SUS製2枚吊）、レバーハンドル、戸当り、附属金物一式	SUS舟底引手（両面）、戸車、フラッターレール、戸先ゴム（扉）、戸当りゴム（枠：上下2箇所）、附属金物一式	SUS舟底引手（両面）、戸車、フラッターレール、戸先ゴム（扉）、戸当りゴム（枠：上下2箇所）、非常時開放装置付表示錠、附属金物一式	丁番（SUS製2枚吊）、SUS製取手、戸当り、附属金物一式	SUS舟底引手（両面）、戸車、フラッターレール、戸先ゴム（扉）、附属金物一式
位置	DK［1DK・2DK・3DK］	洋室2［2DK］・洋室3［3DK］	洗面室［1DK・2DK・3DK］	便所［1DK・2DK・3DK］	物入［1DK］	DK～洋室［1DK］
備考	敷居：UC塗装、木製ガラリ	敷居：UC塗装	敷居：UC塗装、木製ガラリ	敷居：UC塗装	敷居：UC塗装	敷居：UC塗装

記号	WD 7	WD 8	WD 9	WD 10	WD 11	WD 12
数量	15 箇所	88 箇所	88 箇所	88 箇所	88 箇所	40 箇所
姿図	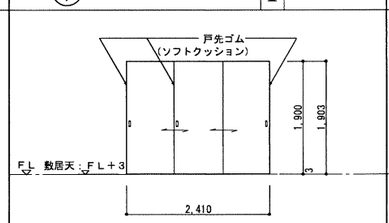	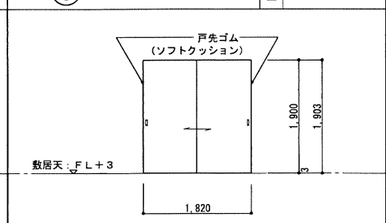	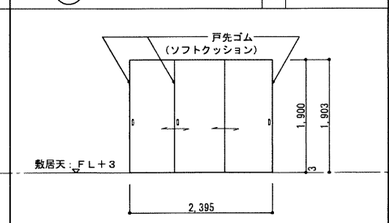	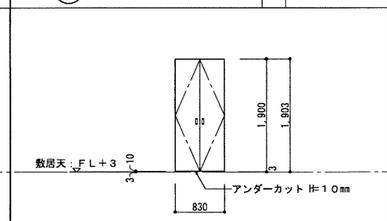	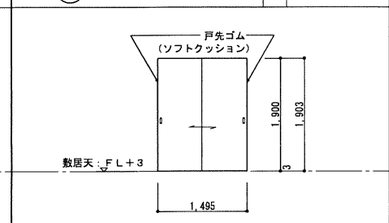	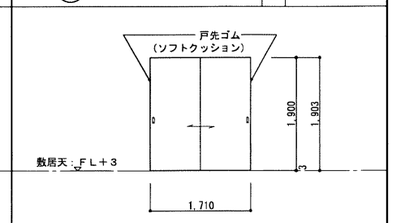
型式	木製　3枚引違いフラッシュ戸	木製　引違いフラッシュ戸	木製　3枚引違いフラッシュ戸	木製　両開きフラッシュ戸	木製　引違いフラッシュ戸	木製　引違いフラッシュ戸
見込	(扉)30mm　(枠)80mm	(扉)30mm　(枠)80mm	(扉)30mm　(枠)80mm	(扉)30mm　(枠)80mm	(扉)30mm　(枠)80mm	(扉)30mm　(枠)80mm
ガラス	—	—	—	—	—	—
仕上	(扉)両面ポリ合板 t=4.0	(扉)両面ビニルクロス貼り	(扉)両面ポリ合板 t=4.0	(扉)両面ポリ合板 t=4.0	(扉)両面ポリ合板 t=4.0	(扉)両面ビニルクロス貼り
金物	SUS舟底引手、戸車、フラッターレール、戸先ゴム（扉）、附属金物一式	SUS舟底引手（両面）、戸車、フラッターレール、戸先ゴム（扉）、附属金物一式	SUS舟底引手、戸車、フラッターレール、戸先ゴム（扉）、附属金物一式	丁番（SUS製2枚吊）、SUS製取手、戸当り、附属金物一式	SUS舟底引手、戸車、フラッターレール、戸先ゴム（扉）、附属金物一式	SUS舟底引手（両面）、戸車、フラッターレール、戸先ゴム（扉）、附属金物一式
位置	洋室物入［1DK］	DK～洋室1［2DK］	洋室1物入［2DK］	物入［2DK］	洋室2物入［2DK］	DK～洋室1［3DK］
備考	敷居：UC塗装	敷居：UC塗装	敷居：UC塗装	敷居：UC塗装	敷居：UC塗装	敷居：UC塗装

記号	WD 13	WD 14	WD 15	WD 16		
数量	40 箇所	40 箇所	40 箇所	40 箇所	箇所	箇所
姿図	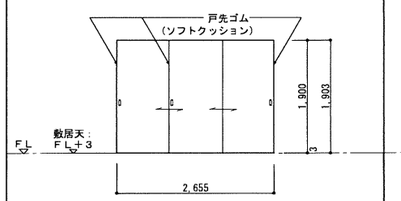	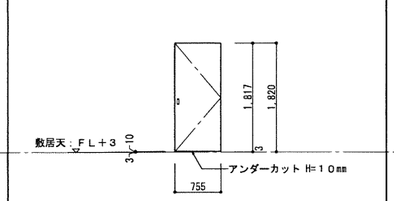	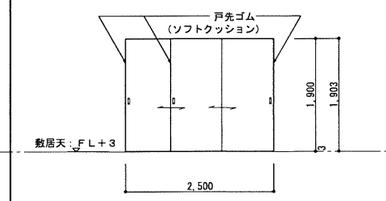	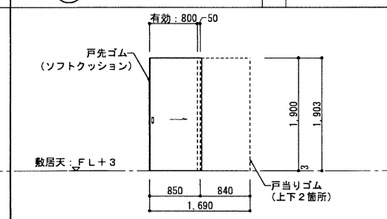		
型式	木製　3枚引違いフラッシュ戸	木製　片開きフラッシュ戸	木製　3枚引違いフラッシュ戸	木製　片引きフラッシュ戸		
見込	(扉)30mm　(枠)80mm	(扉)30mm　(枠)80mm	(扉)30mm　(枠)115mm	(扉)30mm　(枠)85mm		
ガラス	—	—	—	—		
仕上	(扉)両面ポリ合板 t=4.0	(扉)両面ポリ合板 t=4.0	(扉)両面ポリ合板 t=4.0	(扉)両面ポリ合板 t=4.0		
金物	SUS舟底引手、戸車、フラッターレール、戸先ゴム（扉）、附属金物一式	丁番（SUS製2枚吊）、SUS製取手、戸当り、附属金物一式	SUS舟底引手、戸車、フラッターレール、戸先ゴム（扉）、附属建物一式	SUS舟底引手（両面）、戸車、フラッターレール、戸先ゴム（扉）、戸当りゴム（枠：上下2箇所）、附属金物一式		
位置	洋室1物入［3DK］	洋室2物入［3DK］	洋室1～洋室2［3DK］	洋室2［3DK］		
備考	敷居：UC塗装	敷居：UC塗装	敷居：UC塗装	敷居：UC塗装		

記号						
数量	箇所	箇所	箇所	箇所	箇所	箇所
姿図						
型式						
見込						
ガラス						
仕上						
金物						
位置						
備考						

凡例等

【建具記号】

SSD	ステンレス製ドア	AW	アルミ製窓	WG	木製ガラリ
SD	鋼製ドア	WW	木製窓	SSS	ステンレス製シャッター
AD	アルミ製ドア	SFW	鋼製防火窓	SS	鋼製シャッター
WD	木製ドア	F	ふすま	AS	アルミ製シャッター
SFD	鋼製防火ドア	P	紙障子	MP	間仕切パーテーション
LSD	鋼製軽量ドア	SSG	ステンレス製ガラリ	TB	トイレブース
SSW	ステンレス製窓	SG	鋼製ガラリ		
SW	鋼製窓	AG	アルミ製ガラリ		

※図中の戸先ゴムはソフトクッション（なみだ目）を示す

【ガラス記号】

FL	透明ガラス	LE	Low-Eガラス（低放射）
SG	すりガラス	PG	ペアガラス（複層ガラス）
FG	型板ガラス	LG	合せガラス
PWG	網入り磨きガラス		
FWG	網入り型板ガラス		
TG	強化ガラス		
STG	学校向け強化ガラス		
HG	熱線吸収ガラス		

【金物記号】

DC	ドアチェック
FH	フロアーヒンジ
AH	オートヒンジ
PH	ピボットヒンジ
AS	アームストッパー
F	フランス落し
LH	レバーハンドル
CH	ケースハンドル

【備考(防火)】

特防	常時閉鎖式　特定防火設備
防	常時閉鎖式　防火設備
(特防)	常時開放式煙感知器連動　特定防火設備
(防)	常時開放式煙感知器連動　防火設備
防煙	遮煙性能を有する　防火設備

工事名称	万崎建替公営住宅第二期建設工事		
図面名称	建具表０２		
A３縮尺	１／１００	A１縮尺	１／５０
堺市　建築都市局　建築部		図面番号	Ａ／０８０
原寸法	0 1 5 10 15 20 25m		

DETAILL No. A 1

屋根　吊環廻り詳細図

SCALE (A1) S= 1/20 (A3) S= 1/40

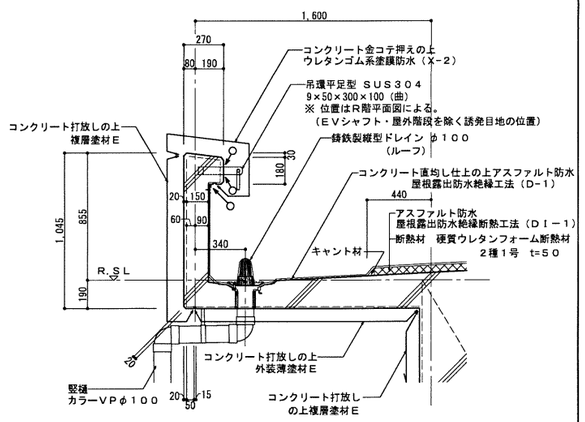

断面図

特記事項
※ 数量は、基準階平面で2住戸に1個の割合とする。

DETAILL No. A 3

妻壁　パラペット

SCALE (A1) S= 1/10 (A3) S= 1/20

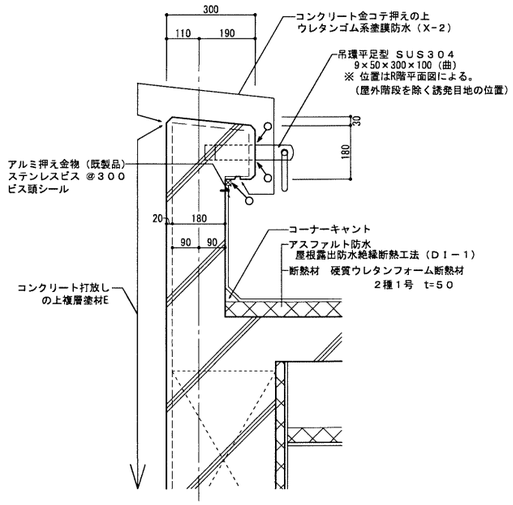

断面図 1/10

DETAILL No. A 5

屋上点検口・タラップ廻り詳細図

SCALE (A1) S= 1/10・1/20 (A3) S= 1/20・1/40

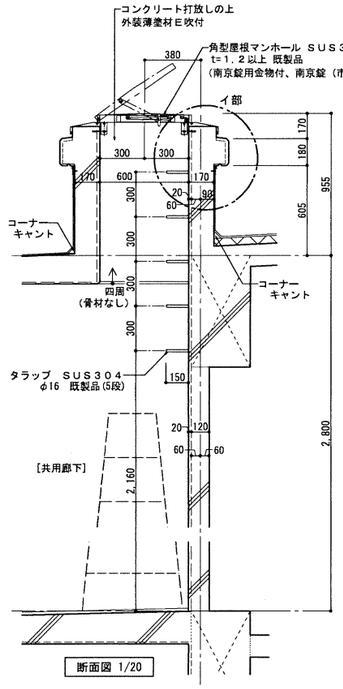

断面図 1/20

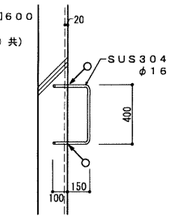

タラップ詳細図 1/20

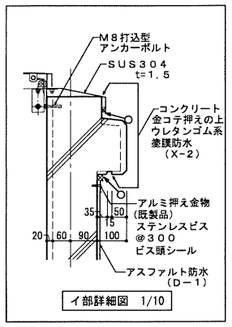

イ部詳細図 1/10

DETAILL No. A 6

共用廊下側　竪樋廻り詳細図

SCALE (A1) S= 1/5・1/10・1/30 (A3) S= 1/10・1/20・1/60

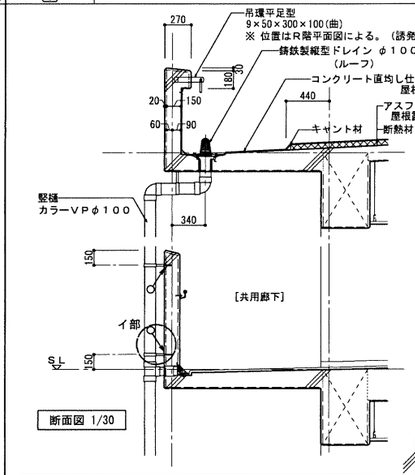

断面図 1/30

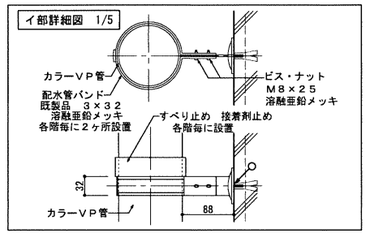

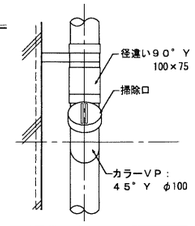

最下階　掃除口詳細図 1/10

DETAILL No. A 7

バルコニー側　竪樋廻り詳細図

SCALE (A1) S= 1/5・1/10・1/30 (A3) S= 1/10・1/20・1/60

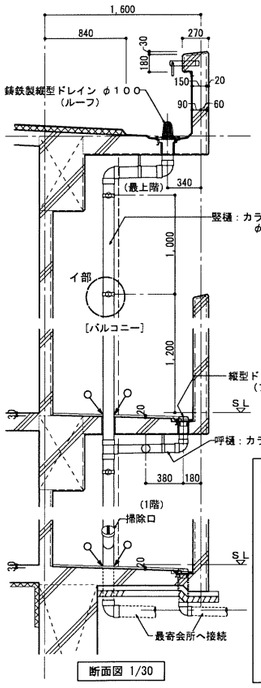

断面図 1/30

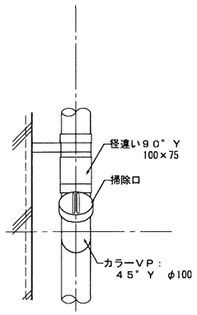

最下階　掃除口詳細図 1/10

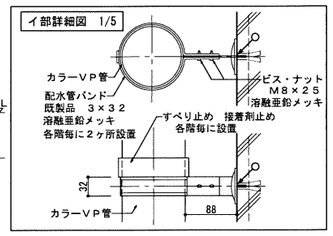

DETAILL No. A 8

小庇

SCALE (A1) S= 1/10 (A3) S= 1/20

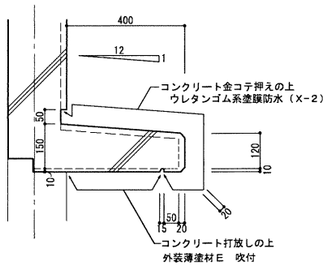

断面図 1/10

DETAILL No. A 10

バルコニー　物干金物（壁付）

SCALE (A1) S= 1/10 (A3) S= 1/20

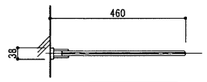

平面図 1/10

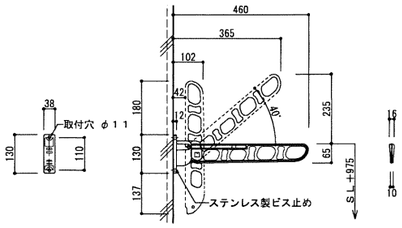

正面図 1/10　断面図 1/10

仕様	材質	仕上
縦収納（壁付）	アルミダイカスト（ADC-12）	合成樹脂焼付塗装

DETAILL No. A 13

バルコニー隔て板詳細図

SCALE (A1) S= 1/2・1/30 (A3) S= 1/4・1/60

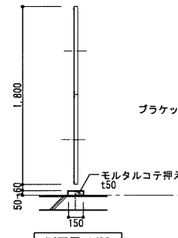

断面図 1/30

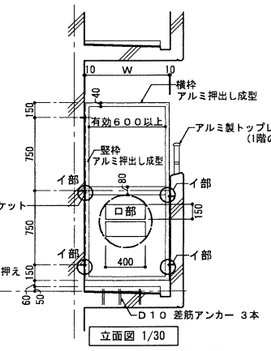

立面図 1/30

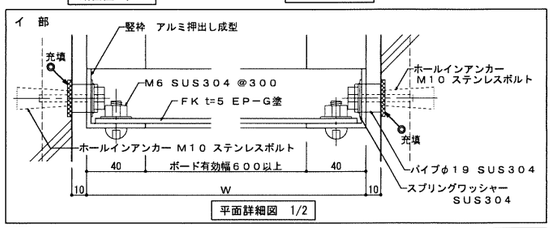

平面詳細図 1/2

口部　避難表示の内容
「避難の際にはここを破って隣戸へ避難できます。」 ←黒色で記入
「この前に物を置かないで下さい。」 ←赤色で記入
※ 丸ゴシック体にて記入すること。
※ 文字型枠 EP-G塗

注記・備考

シーリング種別
○→ ：変成シリコーン
●→ ：シリコーン（防かび）
○→ ：ポリウレタン

工事名称	万崎建替公営住宅第二期建設工事		
図面名称	部分詳細図01		
A3縮尺	図示による	A1縮尺	図示による
堺市 建築都市局 建築部		図面番号	A／081
原寸法 —			

DETAIL_No. A/14 バルコニー床、コンクリート手摺詳細図

SCALE (A1) S= 1/20 (A3) S= 1/40

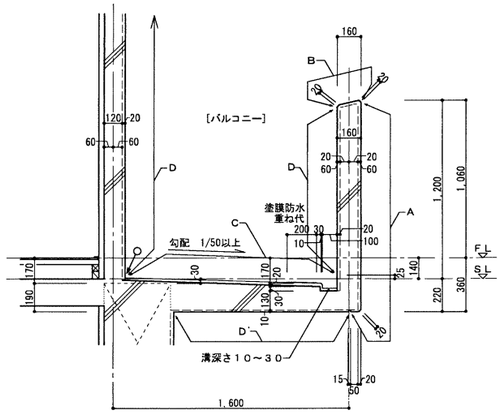

断面図 1/20

仕上リスト		
記号	箇 所	仕 上
A	手摺外壁	コンクリート打放しの上 複層塗材E
B	手摺天端	コンクリート打放しの上 DP塗
C	床 側溝	モルタル塗の上 防滑性ビニル床シート t=2.5 モルタル塗の上 ウレタンゴム系塗膜防水（X-2）
D	手摺内壁 壁、巾木	コンクリート打放しの上 複層塗材E コンクリート打放しの上 複層塗材E
D'	あげ裏	コンクリート打放しの上 外装薄塗材E

DETAIL_No. A/18 バルコニー出入口枠廻り詳細図

(A1) S= 1/10 (A3) S= 1/20

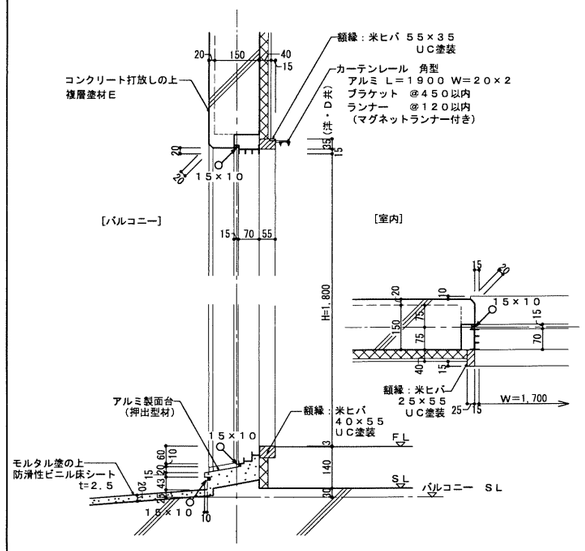

断面図 1/10

額縁仕上 （洋室、DKはUC塗）

DETAIL_No. A/19 クーラー取付用インサート詳細図

SCALE (A1)A3共 S=4/4・1/20 (A3)A3共 S=4/8・1/40

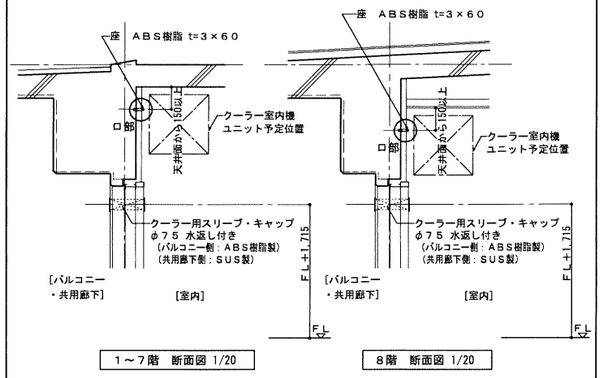

1～7階 断面図 1/20　　8階 断面図 1/20

【口部詳細図】
室内取付用インサート
断面図 1/4

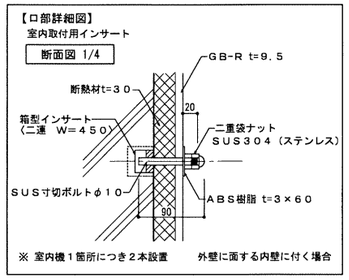

※ 延焼ライン内及び共用廊下に面するのクーラースリーブキャップは、ステンレス製（フタ付、防火設備）既製品とすること。

DETAIL_No. A/21 共用廊下床、コンクリート手摺詳細図

SCALE (A1) S= 1/2・1/10・1/20 (A3) S= 1/4・1/20・1/40

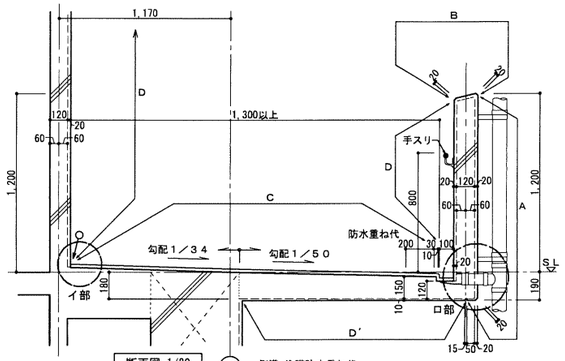

断面図 1/20

Y2 側溝 塗膜防水重ね代

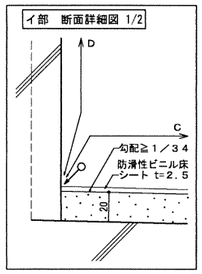

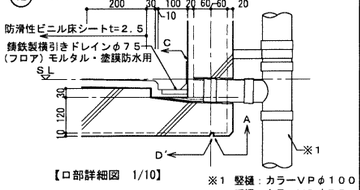

【口部詳細図 1/10】

※1 竪樋：カラーVPφ100
呼樋：カラーVPφ75
継手：カラーVP径違いφ100・φ75

A ：コンクリート打放しの上 複層塗材E
B ：コンクリート打放しの上 DP塗
C ：床 モルタル塗の上 防滑性ビニル床シート t=2.5
側溝 モルタル塗の上 ウレタンゴム系塗膜防水（X-2）
D ：壁 コンクリート打放しの上 複層塗材E
巾木 コンクリート打放しの上 複層塗材E
D'：コンクリート打放しの上 外装薄塗材E

DETAIL_No. A/23 玄関 出入口（内付け）廻り詳細図

(A1) S= 1/5 (A3) S= 1/10

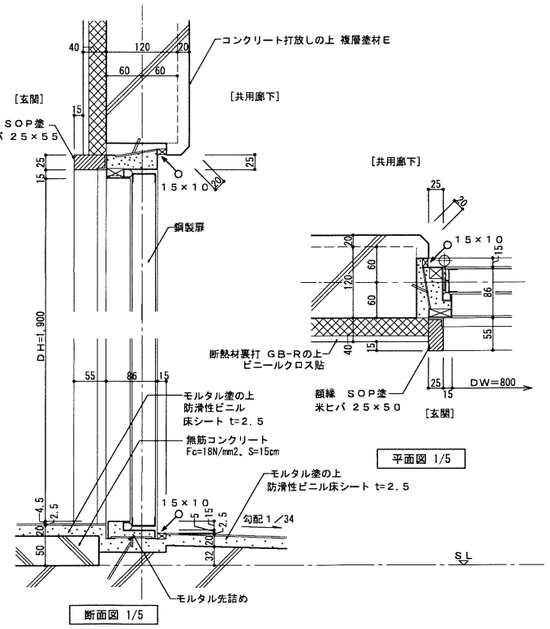

平面図 1/5　　断面図 1/5

※ 足元固定戸当たりを90度開放位置先端付近に設置すること。（住戸平面詳細図参照）
※ 戸当たり：SUS製 戸当たり部ゴム オールアンカー固定

DETAIL_No. A/25 共用廊下 窓枠廻り詳細図

(A1) S= 1/5 (A3) S= 1/10

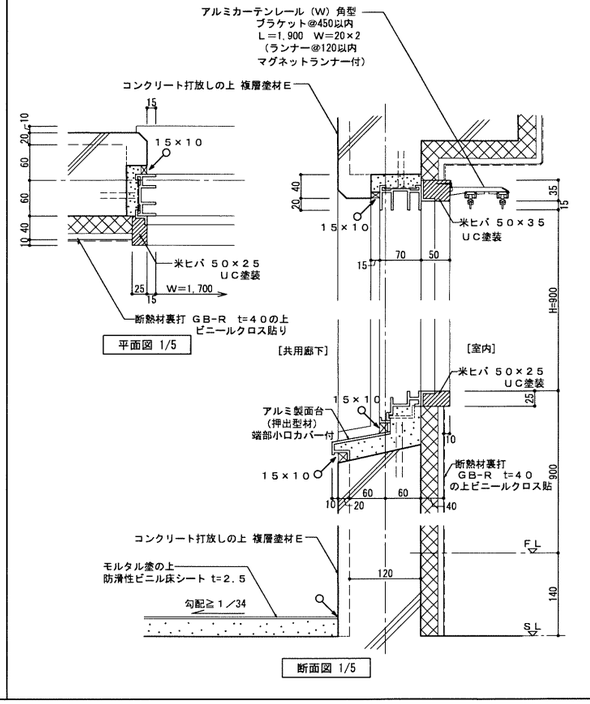

平面図 1/5　　断面図 1/5

DETAIL_No. A/26 共用廊下 アルコーブ天井詳細図

(A1) S= 1/5 (A3) S= 1/10

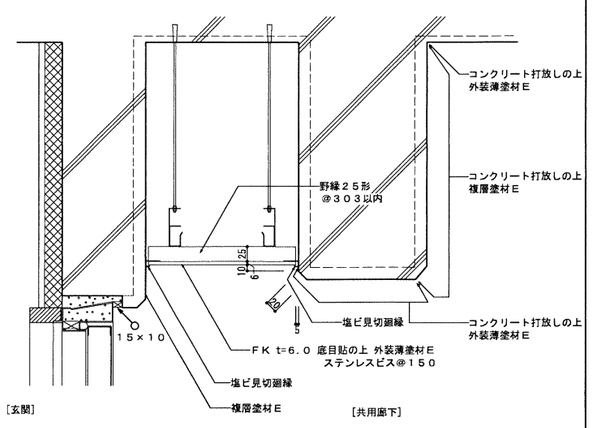

断面図 1/5

DETAIL_No. A/29 窓 アルミ製面格子詳細図

(A1) S= 1/5・1/20 (A3) S= 1/10・1/40

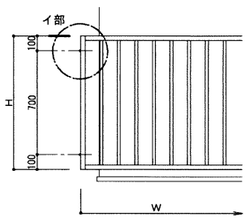

立面図 1/20

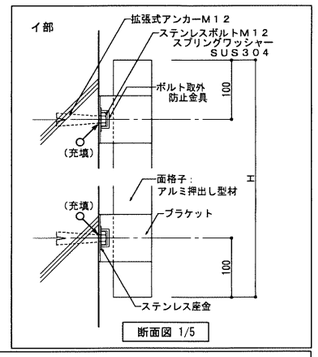

断面図 1/5

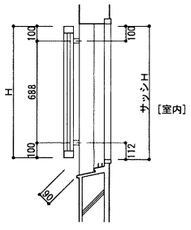

断面図 1/20

※ BL認定品

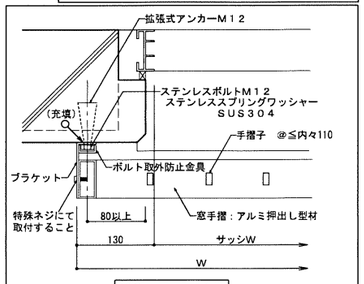

イ部 平面図 1/5

注記・備考

シーリング種別
○→ ：変成シリコーン
●→ ：シリコーン（防かび）
○→ ：ポリウレタン

工事名称	万崎建替公営住宅第二期建設工事		
図面名称	部分詳細図02		
A3縮尺	図示による	A1縮尺	図示による
堺市 建築都市局 建築部		図面番号	A／082
原寸法 —			

DETAILL No. A/30 パイプシャフト　床・ドア廻り詳細図

SCALE (A1) S= 1/5 (A3) S= 1/10

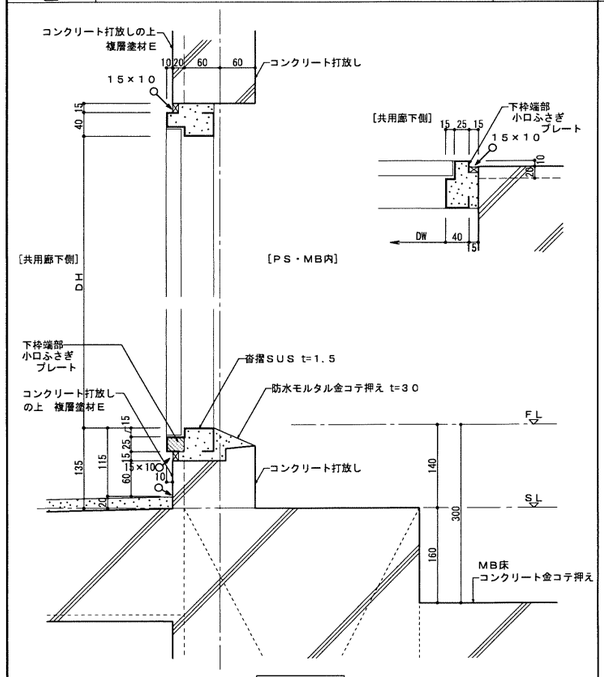

断面図 1/5

DETAILL No. A/31 手摺壁　スリット廻り詳細図

SCALE (A1) S= 1/10 (A3) S= 1/20

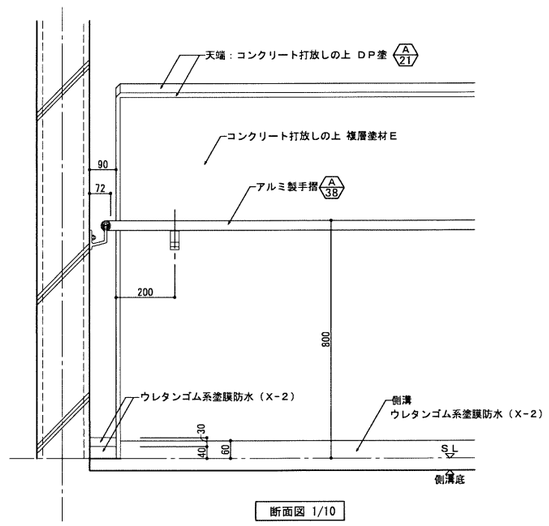

断面図 1/10

DETAILL No. A/33 消火器BOX（PS扉設置型）詳細図

SCALE (A1) S= 1/20 (A3) S= 1/40

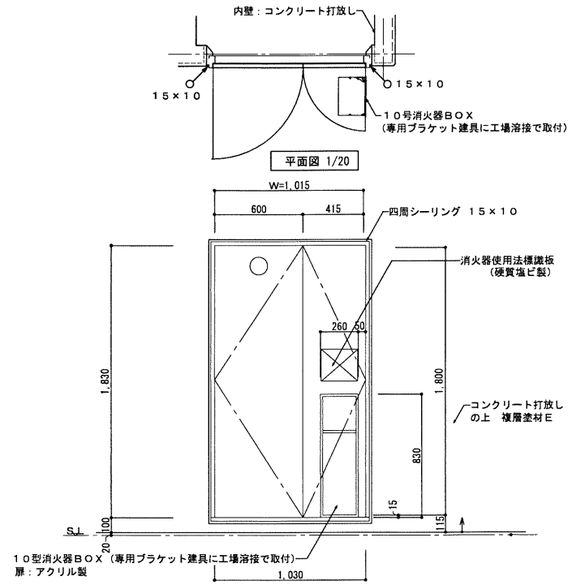

※ 消火器本体取付ホルダーは、消火器メーカーを確認の上取付けること。
※ 寸法は参考とする。
※ 消火器は別途発注とする。

DETAILL No. A/35 屋外階段　段床・排水溝、巾木詳細図

SCALE (A1) S= 1/10 (A3) S= 1/20

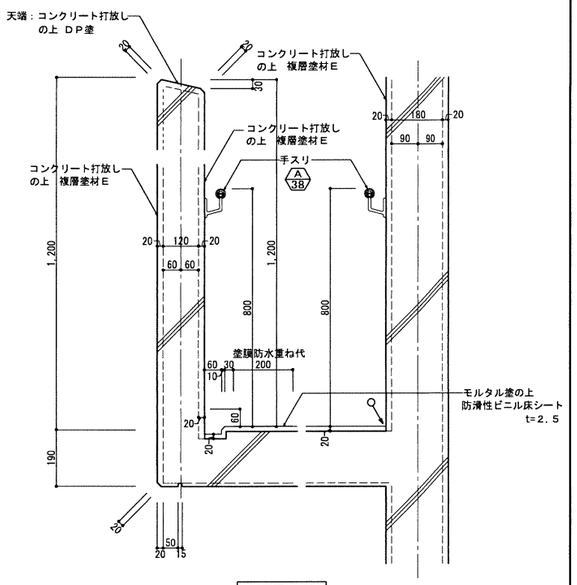

断面図 1/10

DETAILL No. A/36 屋外階段　踊場手摺壁詳細図

SCALE (A1) S= 1/5・1/20 (A3) S= 1/10・1/40

A：コンクリート打放しの上複層塗材E
B：コンクリート打放しの上DP塗
D：コンクリート打放しの上複層塗材E
D'：コンクリート打放しの上外装薄塗材E

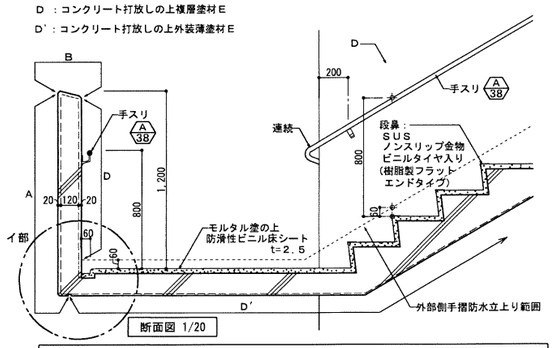

断面図 1/20

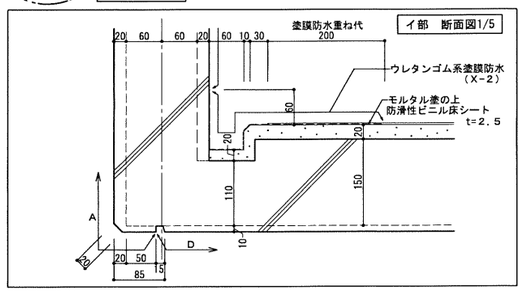

イ部　断面図1/5

DETAILL No. A/37 屋外階段　蹴上、踏面、段鼻詳細図

SCALE (A1) S= 1/10 (A3) S= 1/20

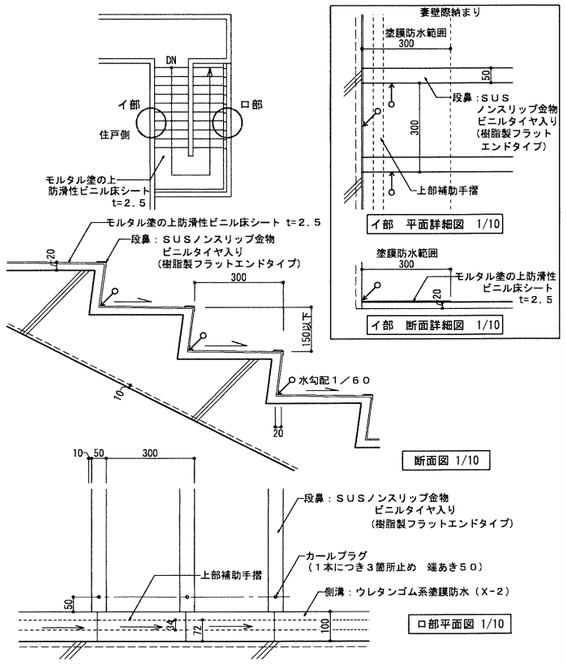

断面図 1/10

イ部　平面詳細図 1/10

イ部　断面詳細図 1/10

ロ部平面図 1/10

※防滑性ビニル床シートは、踏面の入隅部を継ぎ目とすること。（シーリング処理）

DETAILL No. A/38 廊下及び屋外階段　補助手摺詳細図

SCALE (A1) S= 1/2・1/10 (A3) S= 1/4・1/20

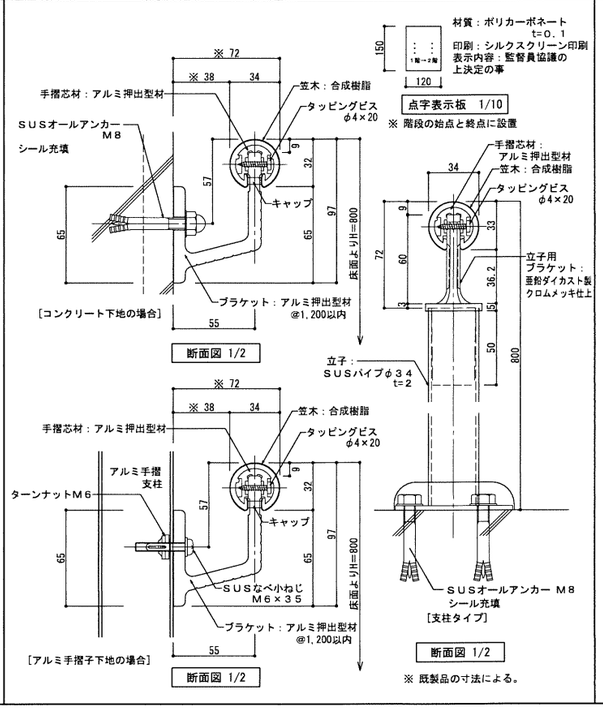

断面図 1/2

点字表示板 1/10

※ 階段の始点と終点に設置

断面図 1/2

※ 既製品の寸法による。

DETAILL No. A/39 各目地詳細図

SCALE (A1) S= 1/2 (A3) S= 1/4

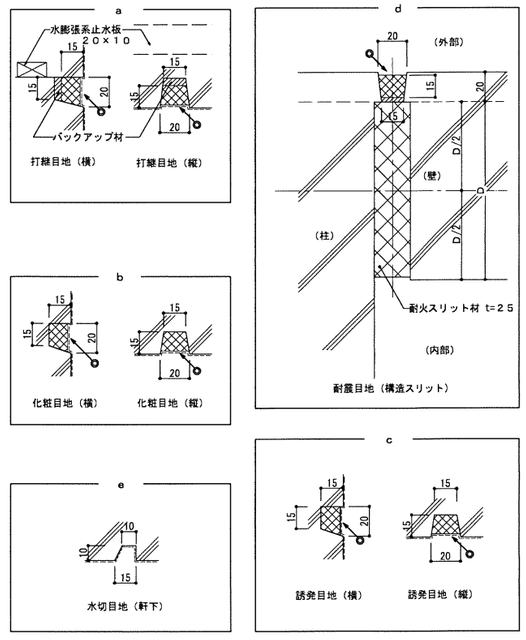

注記・備考

シーリング種別
- ○→：変成シリコーン
- ●→：シリコーン（防かび）
- ◎→：ポリウレタン

工事名称	万崎建替公営住宅第二期建設工事		
図面名称	部分詳細図０３		
A３縮尺	図示による	A１縮尺	図示による
堺市　建築都市局　建築部		図面番号	A／０８３
原寸法	—		

DETAILL No. A 40 市章詳細図

SCALE (A1) S= — (A3) S= —

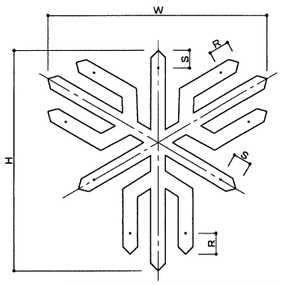

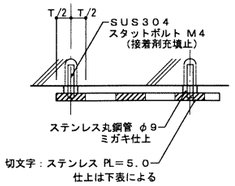

記号	市章寸法 (mm)						市章 記号・仕上	
	ヨコ寸法 W	タテ寸法 H	厚みす法 D	幅寸法 T	取付寸法1 R	取付寸法2 S	記号	仕上
1	500	484	5	32.5	80	40	A	表面：鏡面仕上 側面：ヘアライン仕上
							B	焼付塗装仕上

市章と棟番号を並べて取付ける場合

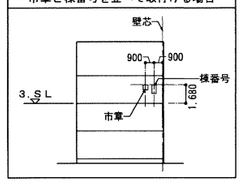

※ 取付位置
・500タイプ 左図による

DETAILL No. A 41 棟番号詳細図

SCALE (A1) S= 1/3 (A3) S= 1/6

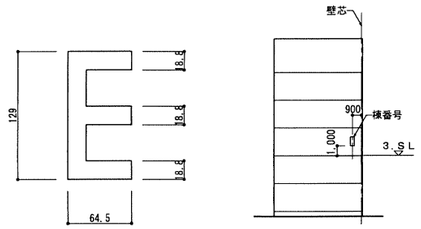

※ 文字はアルミ製既製品とする。

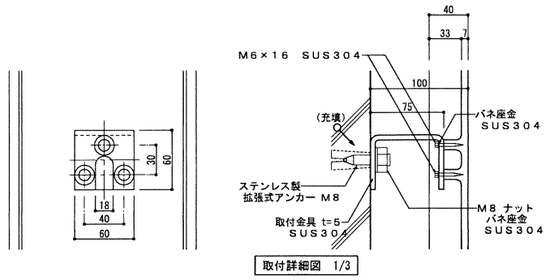

取付詳細図 1/3

DETAILL No. A 42 玄関 室名札詳細図

SCALE (A1) S= 1/5・1/30 (A3) S= 1/10・1/60

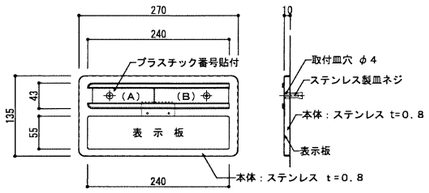

姿図 1/5

仕様		材質	仕上
棟・戸番号 (A)	名札 (B)		
プラスチック番号貼付	透明フィルム・ケント紙付	本体：ステンレス 0.8mm	電解研磨

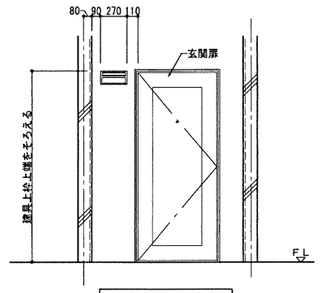

標準取付位置図 1/30

DETAILL No. A 43 階数表示板詳細図

SCALE (A1) S= 1/3・1/5 (A3) S= 1/6・1/10

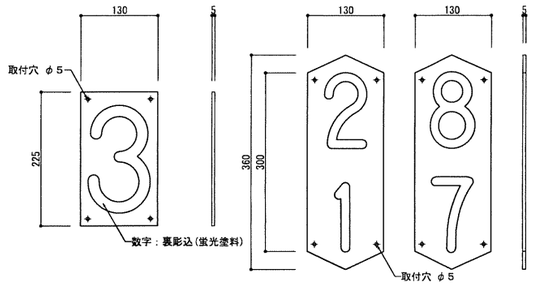

aタイプ姿図 1/5　　bタイプ姿図 1/5

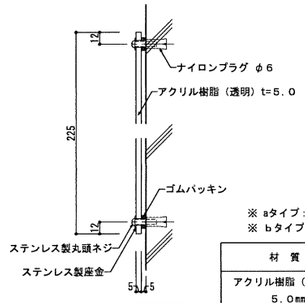

取付詳細図 1/3

※ aタイプ：床面より表示板下端 H=1,800を標準とする。
※ bタイプ：床面より表示板下端 H=1,600を標準とする。

材質	数字	色
アクリル樹脂 (透明) 5.0mm	裏彫込	本体：透明 字体：蛍光塗料

DETAILL No. A 46 鋼製建具枠詳細図 (階段下倉庫)

SCALE (A1) S= 1/5 (A3) S= 1/10

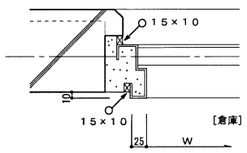

平面図 1/5

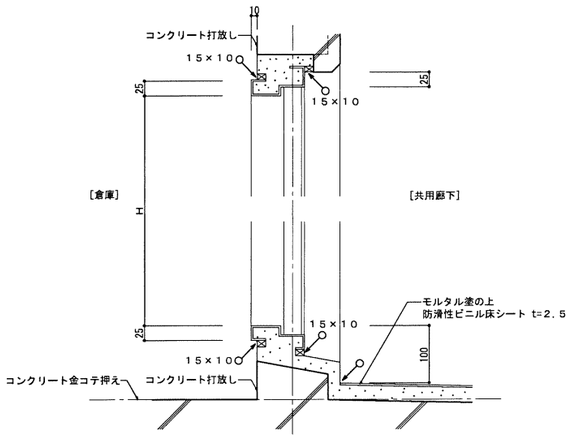

断面図 1/5

DETAILL No. A 47 触知案内板詳細図

SCALE (A1) S= 1/5 (A3) S= 1/10

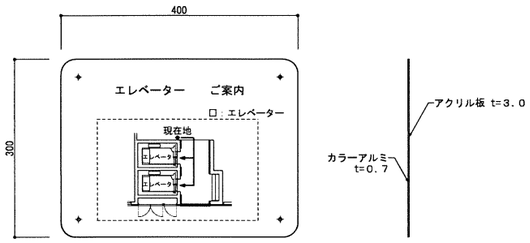

案内表示姿図 (裏貼部) 1/5

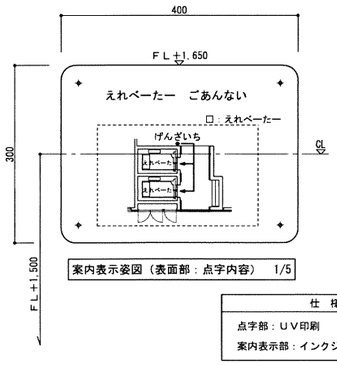

案内表示姿図 (表面部：点字内容) 1/5

仕様	材質
点字部：UV印刷	アクリル板 3.0mm
案内表示部：インクジェットプリント	+カラーアルミ 0.7mm

表示内容：監督員協議の上決定の事

DETAILL No.

SCALE (A1) S= (A3) S=

DETAILL No.

SCALE (A1) S= (A3) S=

注記・備考

シーリング種別
- ○→ ：変成シリコーン
- ●→ ：シリコーン (防かび)
- ○→ ：ポリウレタン

工事名称	万崎建替公営住宅第二期建設工事		
図面名称	部分詳細図04		
A3縮尺	図示による	A1縮尺	図示による
堺市 建築都市局 建築部		図面番号	A／084
原寸法 —			

DETAILL No. B-1 玄関　上り框廻り詳細図

SCALE (A1) S= 1/3 (A3) S= 1/6

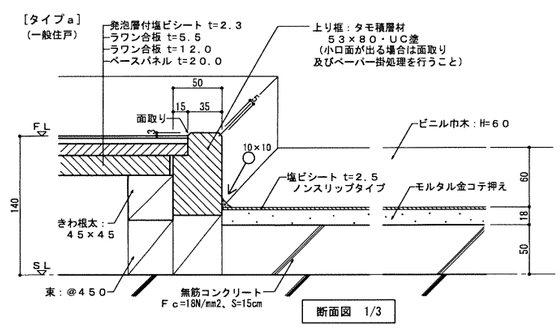

断面図　1/3

※：ベースパネルはパーティクルボードを示す

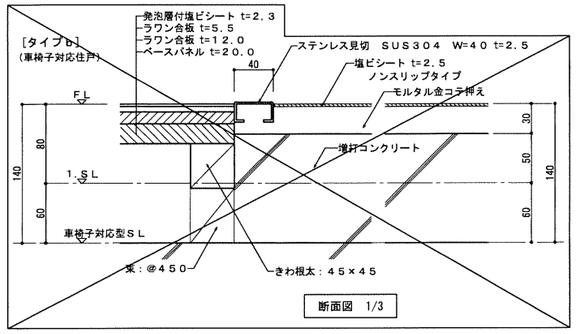

断面図　1/3

DETAILL No. B-4 手摺用下地補強詳細図

SCALE (A1) S= 1/5 (A3) S= 1/10

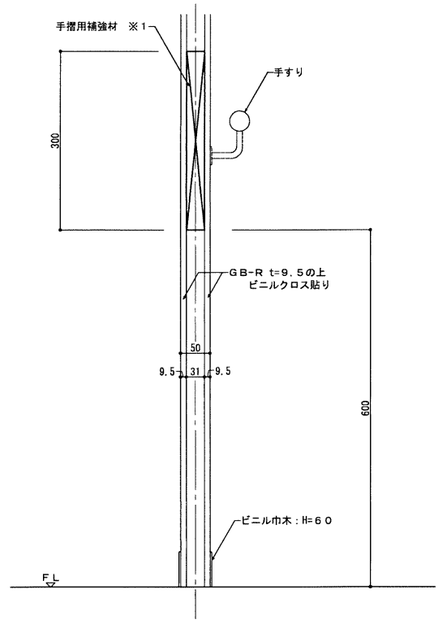

断面図　1/10

※1：補強材の取付位置は、別図（展開図）による。

DETAILL No. B-9 洗面室　ライニング廻り詳細図

SCALE (A1) S= 1/10 (A3) S= 1/20

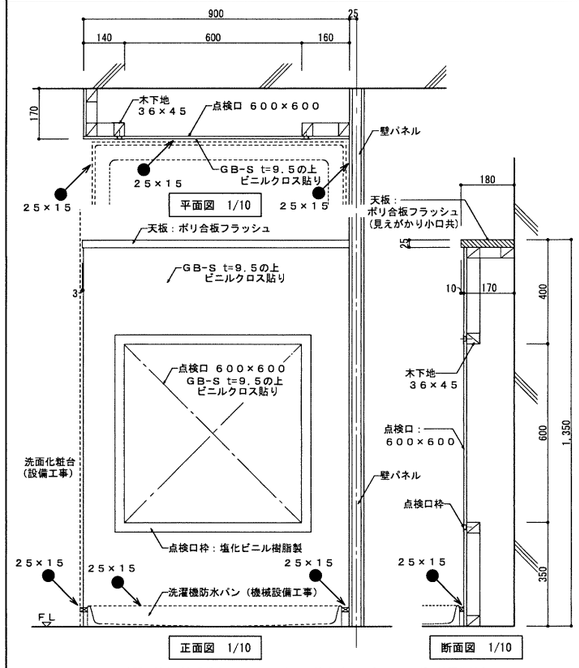

※ 洗面化粧台がある場合、W=900とし、防水パン及びライニング・洗面化粧台との取合いはシリコーンシーリング（防かび）（25×15）を施す。

DETAILL No. B-10 洗面室　床下点検口詳細図

SCALE (A1) S= 1/5・1/10 (A3) S= 1/10・1/20

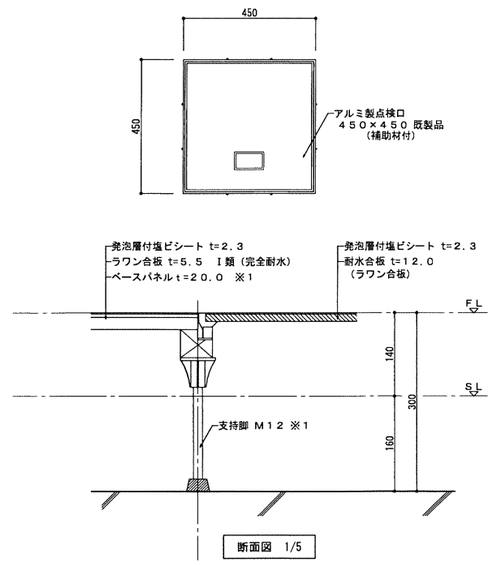

断面図　1/5

※1：支持脚・ベースパネルは、BL仕様による。（Ⅰ類：完全耐水仕様）
※2：ベースパネルはパーティクルボード（パラフィン処理）を示す。
※3：ラワン合板は防虫処理材とし、固定方法は公共住宅建設工事共通仕様書表19.11.3下張り用合板留め付けの方法（スクリュー釘）によること。

1階	一般タイプ
2階以上	遮音タイプ

DETAILL No. B-11 浴室　UB出入口廻り詳細図

SCALE (A1) S= 1/5 (A3) S= 1/10

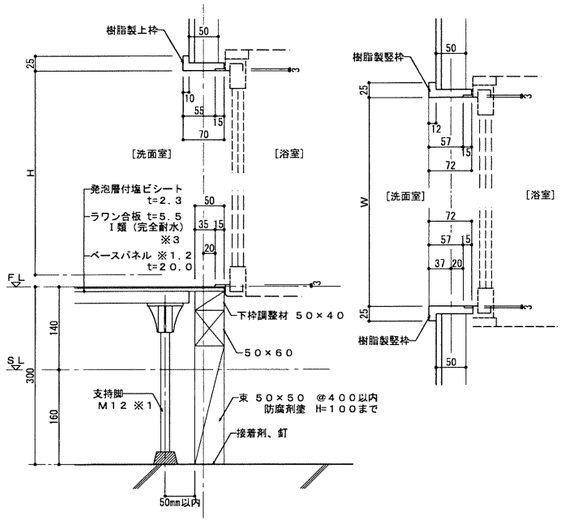

断面図　1/5

※1：支持脚・ベースパネルは、BL仕様による。（Ⅰ類：完全耐水仕様）
※2：ベースパネルはパーティクルボード（パラフィン処理）を示す。
※3：ラワン合板は防虫処理材とし、固定方法は公共住宅建設工事共通仕様書表19.11.3下張り用合板留め付けの方法（スクリュー釘）によること。

1階	一般タイプ
2階以上	遮音タイプ

DETAILL No. B-12 ＤＫ　床廻り詳細図

SCALE (A1) S= 1/5 (A3) S= 1/10

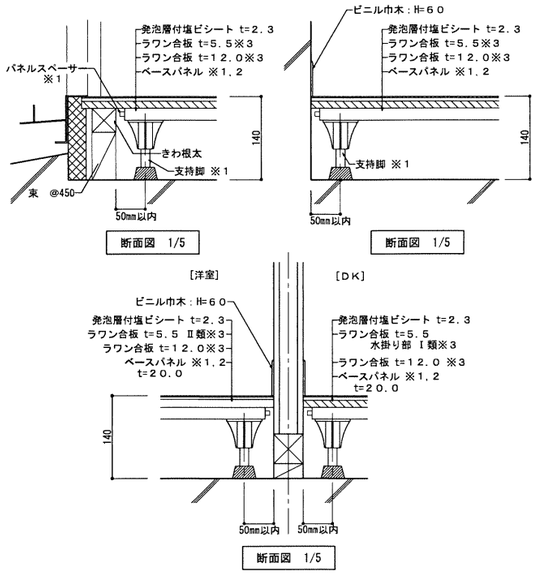

※1：支持脚・ベースパネルは、BL仕様による。（Ⅰ類：完全耐水仕様）
※2：ベースパネルはパーティクルボード（DK側はパラフィン処理）を示す。
※3：ラワン合板は防虫処理材とし、固定方法は公共住宅建設工事共通仕様書表19.11.3下張り用合板留め付けの方法（スクリュー釘）によること。

1階	一般タイプ
2階以上	遮音タイプ

DETAILL No. B-13 ＤＫ　流し台廻り（その１）詳細図

SCALE (A1) S= 1/30 (A3) S= 1/60

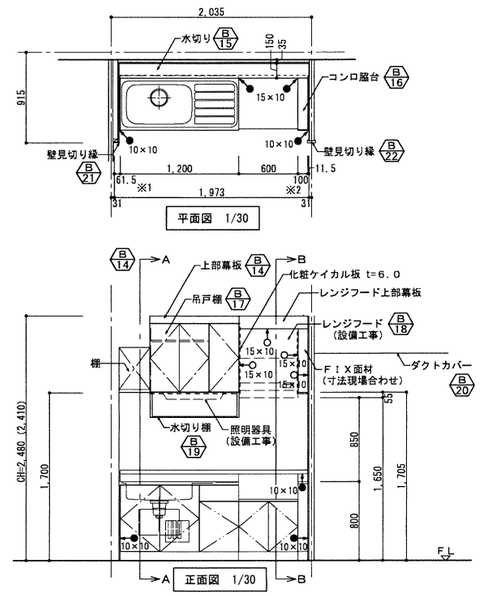

※　流し台、コンロ台、吊戸棚については、BL－1型タイプ
　ガスコンロ脇台については、BL仕様に準ずる。
※　レンジフード廻り：見え掛りは変成シリコーンシーリング（防かび）とする。
※　（　）内寸法は最上階の場合を示す。
※1　B-16部の壁ふかしは、上部梁型寸法が納まる場合はなしとする。
※2　B-16部の壁ふかしがない場合は、コンロ脇台B-11部寸法150とする。

DETAILL No. B-14 ＤＫ　流し台廻り（その２）詳細図

SCALE (A1) S= 1/20 (A3) S= 1/60

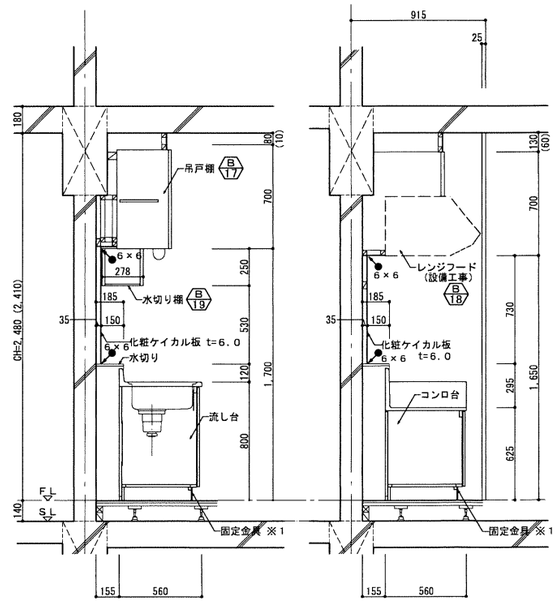

※1：メーカー仕様による。
※　（　）内寸法は最上階の場合を示す。

A－A断面図　1/20

B－B断面図　1/20

注記・備考

シーリング種別
○→：変成シリコーン
●→：シリコーン（防かび）
○→：ポリウレタン

工事名称	万崎建替公営住宅第二期建設工事		
図面名称	部分詳細図０５		
A３縮尺	図示による	A１縮尺	図示による
堺市　建築都市局　建築部		図面番号	Ａ／０８５
原寸法　—			

DETAILL_No. B/15　DK　流し台・水切り廻り詳細図

SCALE (A1) S= 1/5・1/20 (A3) S= 1/10・1/40

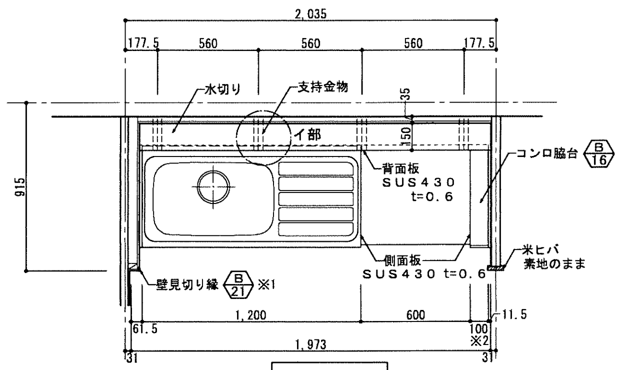

平面図 1/20

※1　B-21部の壁ふかしは、上部梁型寸法が納まる場合はなしとする。
※2　B-21部の壁ふかしがない場合は、コンロ脇台B-16部寸法150とする。

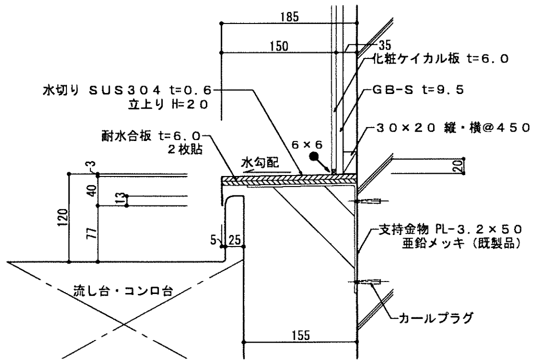

イ部詳細図 1/5

DETAILL_No. B/16　DK　ガスコンロ脇台詳細図

SCALE (A1) S= 1/10 (A3) S= 1/20

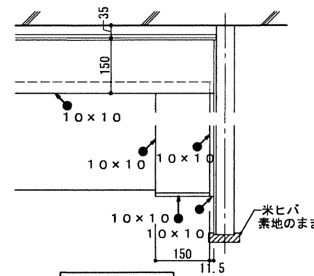

平面図 1/10

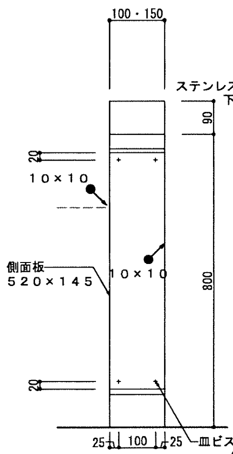

正面図 1/10

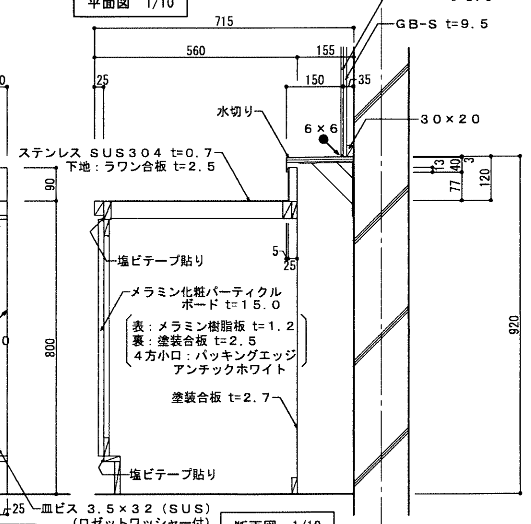

断面図 1/10

DETAILL_No. B/17　DK　吊戸棚・幕板詳細図

SCALE (A1) S= 1/5・1/10・1/20 (A3) S= 1/10・1/20・1/40

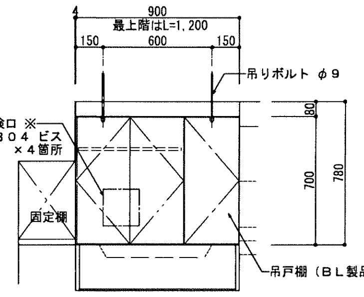

正面図 1/20

※ 位置は設備打合せによる。

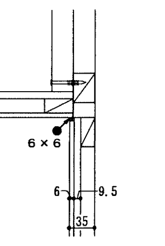

イ部詳細図 1/5

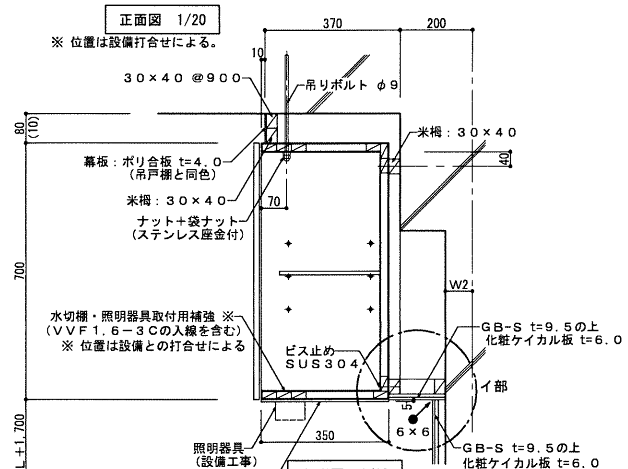

断面図 1/10

※ 最上階の吊ボルトは、屋根スラブに固定すること。
※ 両端扉に合成樹脂製戸当りを取付けること。
※（　）内寸法は最上階の場合を示す

DETAILL_No. B/18　DK　レンジフード廻り詳細図

SCALE (A1) S= 1/10 (A3) S= 1/20

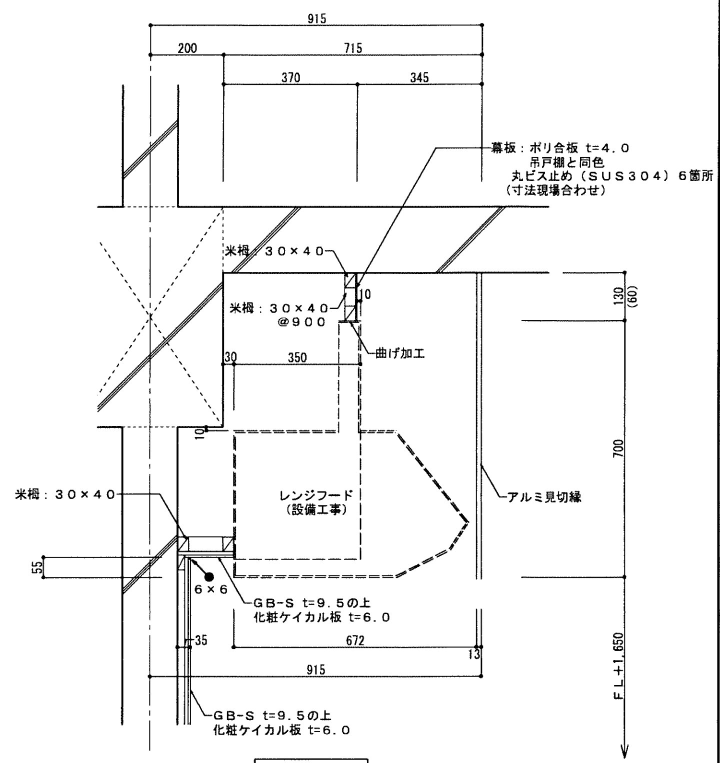

断面図 1/10

※（　）内寸法は最上階の場合を示す

DETAILL_No. B/19　DK　水切り棚詳細図

SCALE (A1) S= 1/10 (A3) S= 1/20

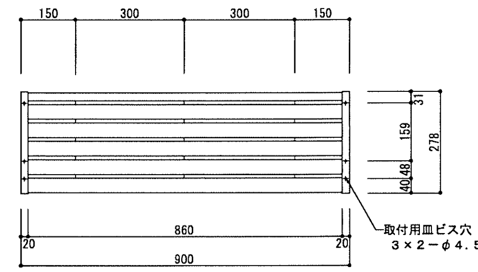

平面図 1/10

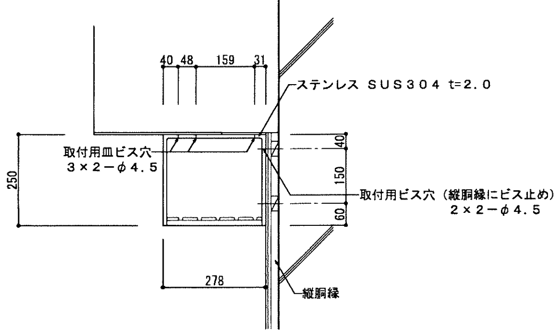

断面図 1/10

※ ステンレス製 SUS304 棚板 t=0.5㎜ 棚受 t=2.0㎜ ビスSUS304
W−900　1段型

DETAILL_No. B/20　DK　ダクトカバー詳細図

SCALE (A1) S= 1/10 (A3) S= 1/20

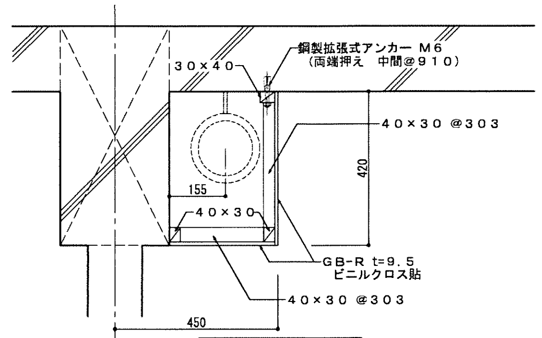

一般階　断面図 1/10

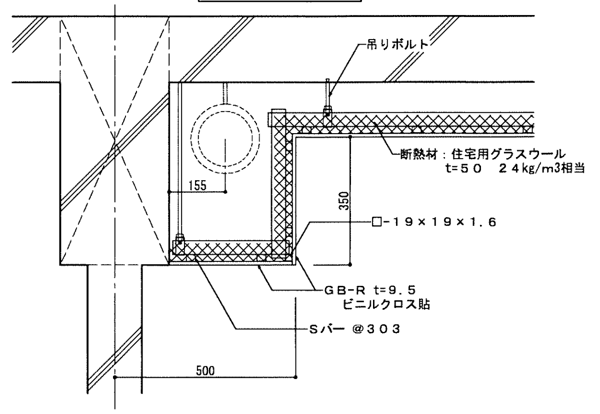

最上階　断面図 1/10

DETAILL_No. B/21　DK　間仕切り壁側　壁見切り縁詳細図

SCALE (A1) S= 1/5・1/20 (A3) S= 1/10・1/40

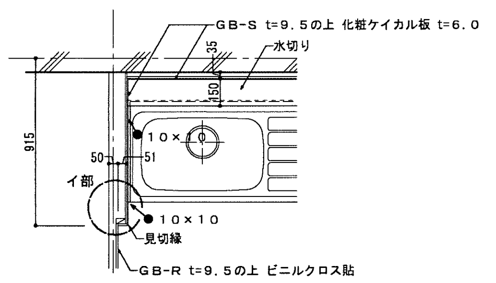

平面図 1/20

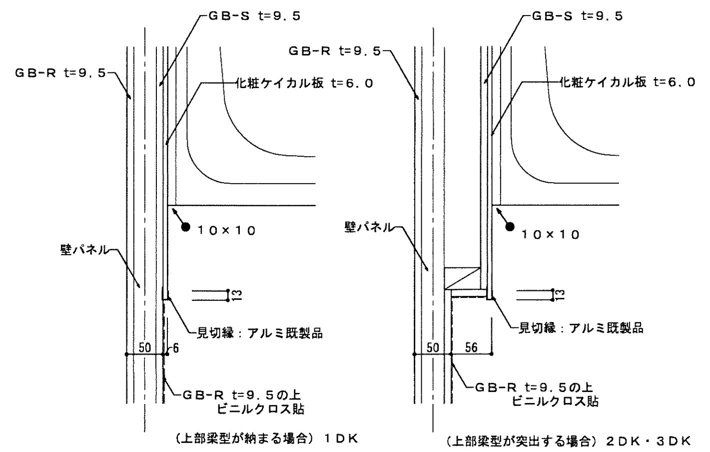

イ部詳細図 1/5

DETAILL_No. B/22　DK　仕切り壁側　壁見切り縁詳細図

SCALE (A1) S= 1/5・1/20 (A3) S= 1/10・1/40

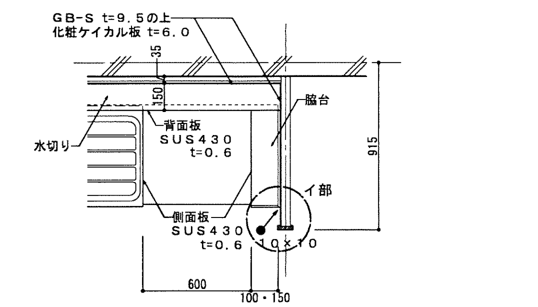

平面図 1/20

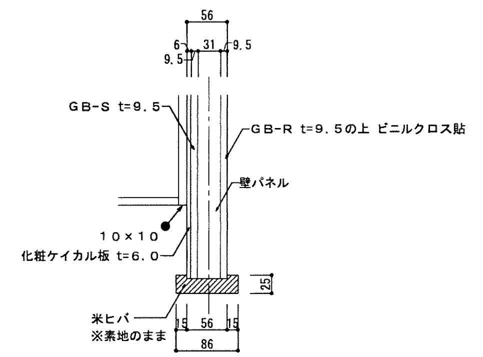

イ部詳細図 1/5

注記・備考

シーリング種別
- ○──＞ ：変成シリコーン
- ●──＞ ：シリコーン（防かび）
- ◎──＞ ：ポリウレタン

工事名称	万崎建替公営住宅第二期建設工事		
図面名称	部分詳細図０６		
A３縮尺	図示による	A１縮尺	図示による
堺市　建築都市局　建築部		図面番号	A ／ ０８６
原寸法　—			

DETAILL_No. B 25-1

物入　敷居（引違い戸）廻り詳細図

SCALE (A1) S= 1/5・1/30 (A3) S= 1/10・1/60

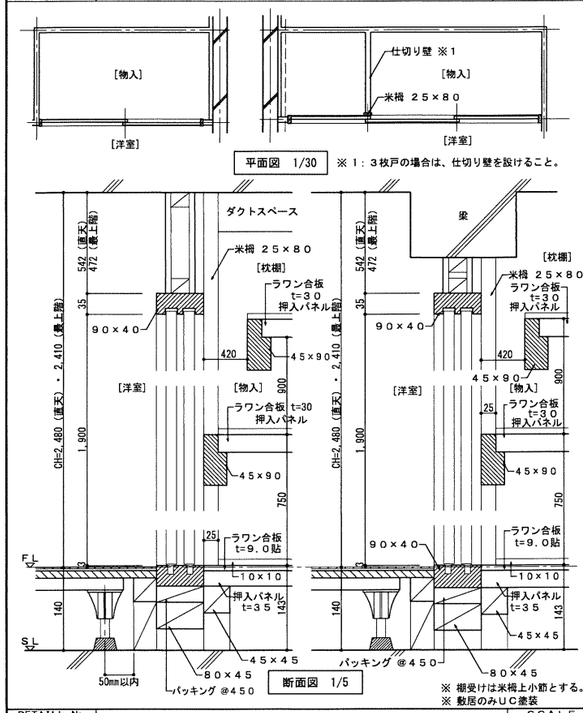

※ 棚受けは米桧上小節とする。
※ 敷居のみUC塗装

DETAILL_No. B 25-2

物入　敷居（開き戸）廻り詳細図

SCALE (A1) S= 1/5・1/30 (A3) S= 1/10・1/60

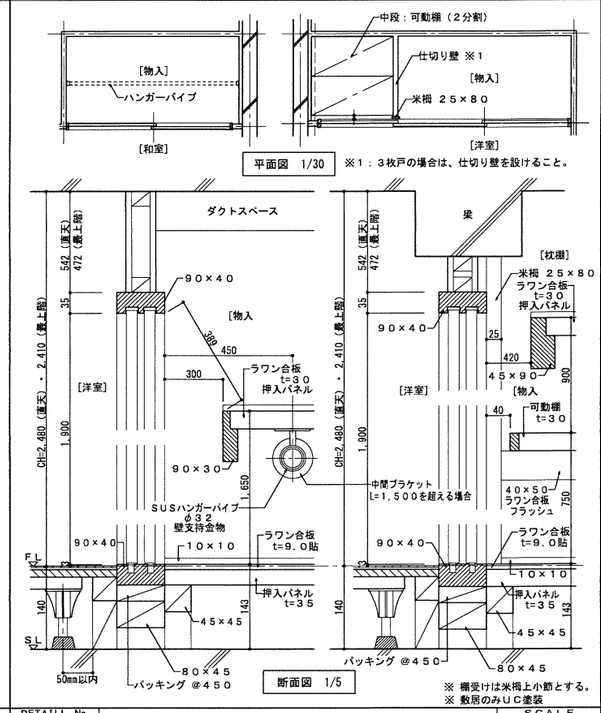

※ 棚受けは米桧上小節とする。
※ 敷居のみUC塗装

DETAILL_No. B 25-3

物入　敷居（開き戸）廻り詳細図

SCALE (A1) S= 1/5・1/30 (A3) S= 1/10・1/60

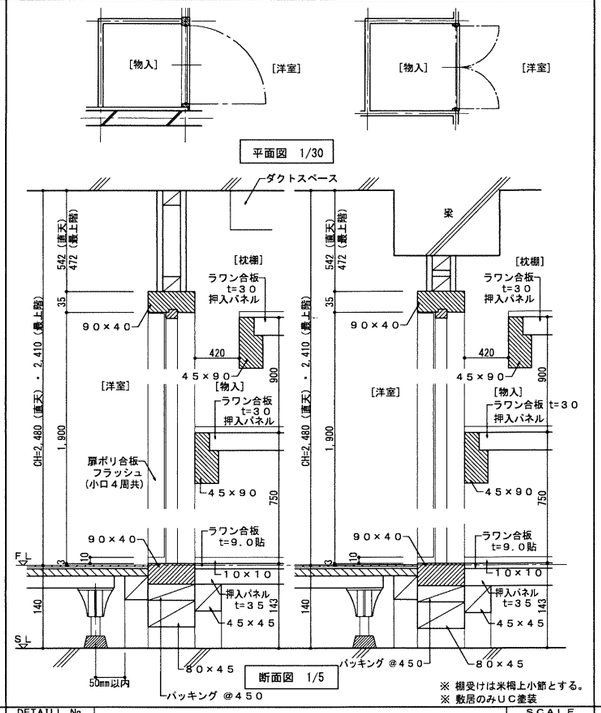

※ 棚受けは米桧上小節とする。
※ 敷居のみUC塗装

DETAILL_No. B 25-4

物入　敷居（開き戸）廻り詳細図（ハンガーパイプ有）

SCALE (A1) S= 1/5・1/30 (A3) S= 1/10・1/60

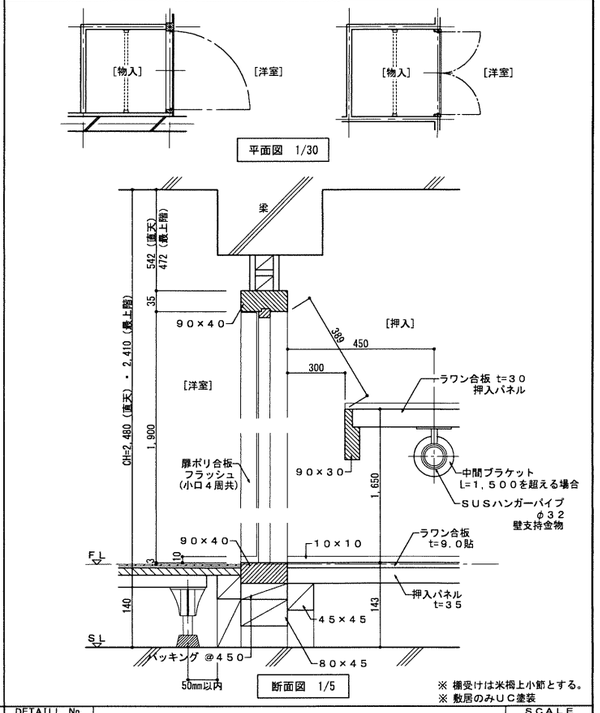

※ 棚受けは米桧上小節とする。
※ 敷居のみUC塗装

DETAILL_No. B 27

片引き戸　枠・間仕切り廻り詳細図

SCALE (A1) S= 1/2 (A3) S= 1/4

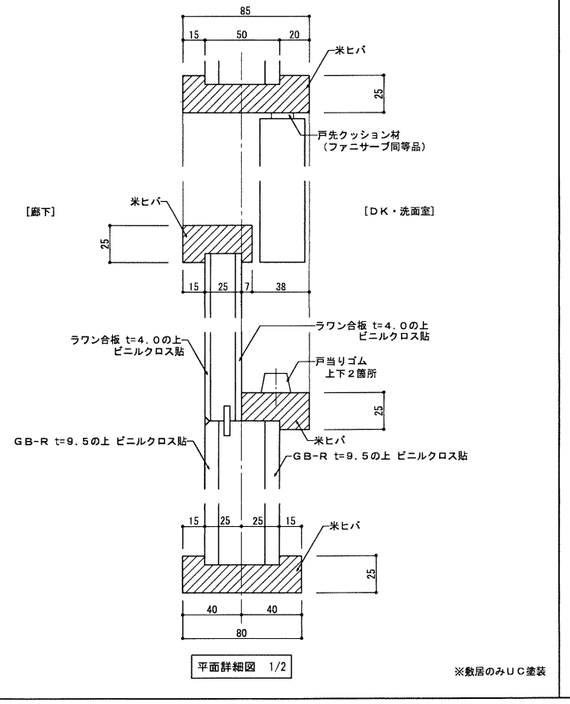

※敷居のみUC塗装

DETAILL_No. B 28

吊戸棚横固定棚詳細図

SCALE (A1) S= 1/2・1/10 (A3) S= 1/4・1/20

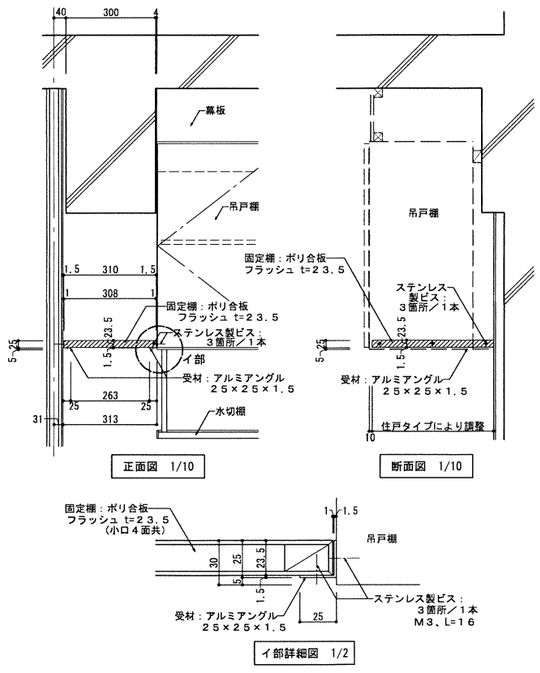

DETAILL_No.　SCALE (A1) S= (A3) S=

DETAILL_No.　SCALE (A1) S= (A3) S=

注記・備考

シーリング種別
- ○→ ：変成シリコーン
- ●→ ：シリコーン（防かび）
- ◎→ ：ポリウレタン

工事名称	万崎建替公営住宅第二期建設工事		
図面名称	部分詳細図０７		
A３縮尺	図示による	A１縮尺	図示による
堺市　建築都市局　建築部		図面番号	A ／ 087
原寸法	—		

DETAILL No. D-1

廊下・バルコニー屋根（防水）廻り詳細図

SCALE (A1) S= 1/10 (A3) S= 1/20

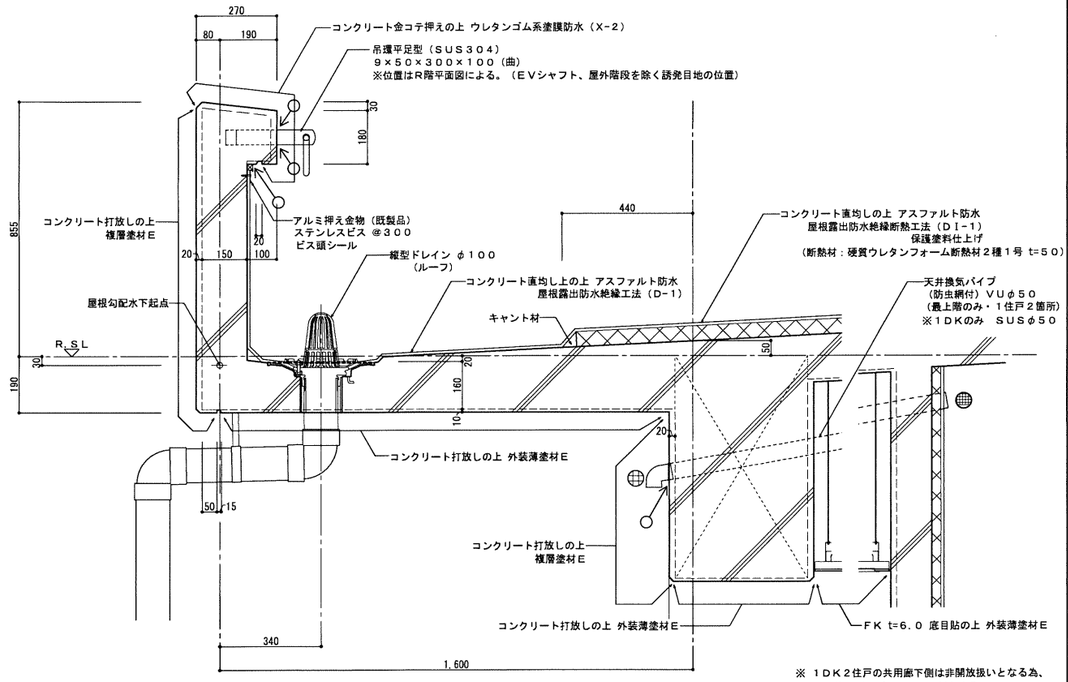

廊下屋根（防水）廻り詳細図

※ １DK２住戸の共用廊下側は非開放扱いとなる為、天井換気パイプは、SUS製とする。

※ 天井換気パイプは、１住戸２か所設置。

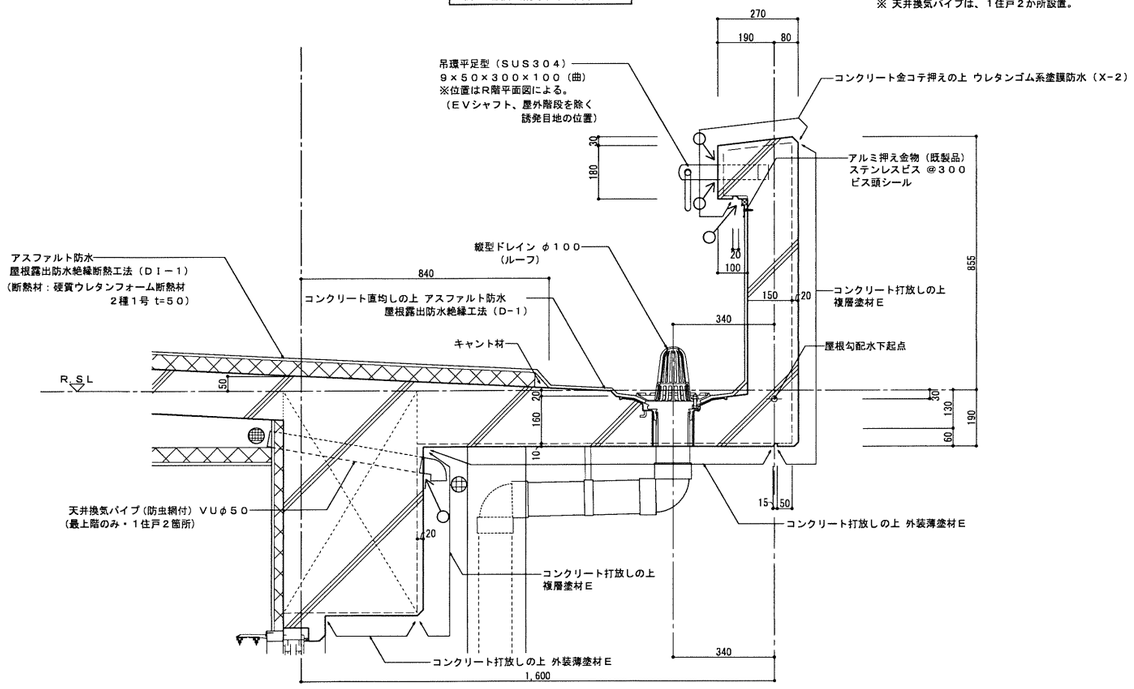

バルコニー屋根（防水）廻り詳細図

DETAILL No. D-2

ＥＶホール屋根（防水）廻り詳細図

SCALE (A1) S= 1/10 (A3) S= 1/20

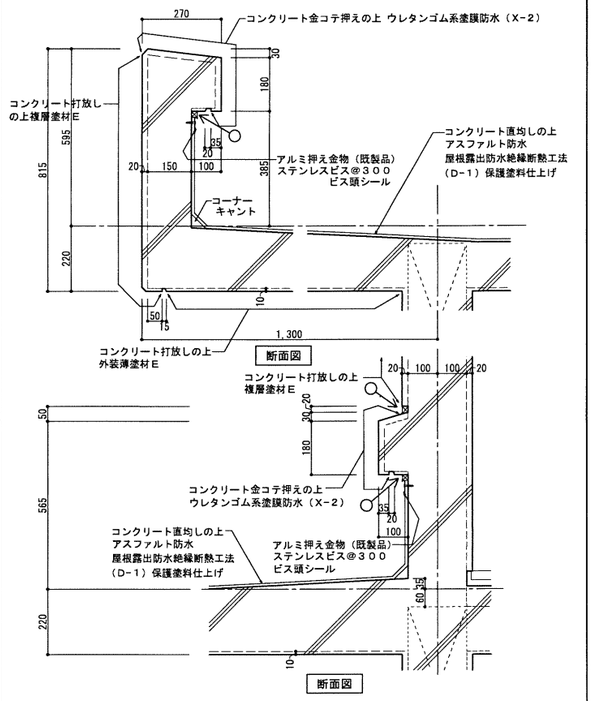

DETAILL No. D-3

共用廊下床下点検口廻り詳細図

SCALE (A1) S= 1/10・1/20 (A3) S= 1/20・1/40

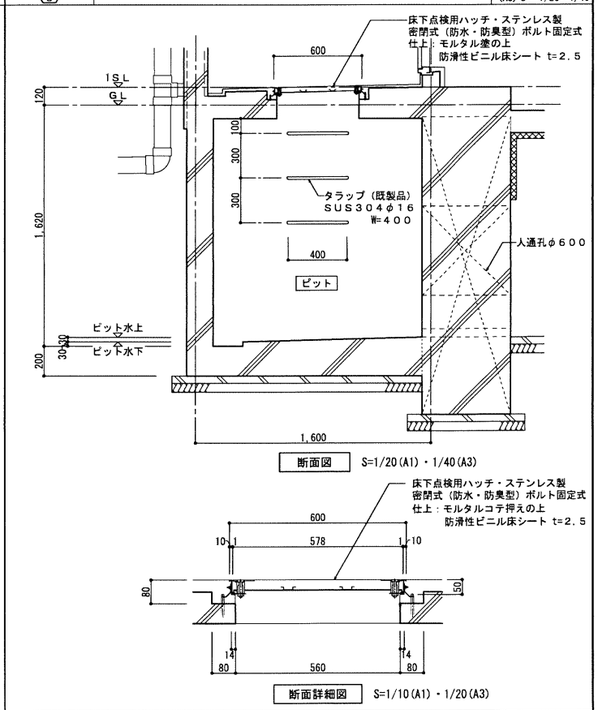

DETAILL No. D-4

ピット換気孔廻り詳細図

SCALE (A1) S= 1/10 (A3) S= 1/20

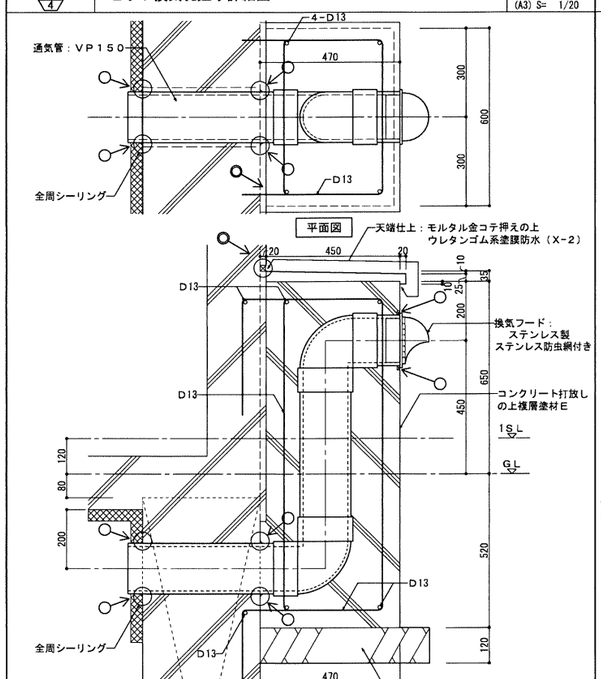

DETAILL No. D-5

太陽光パネル設置架台詳細図

SCALE (A1) S= 1/10 (A3) S= 1/20

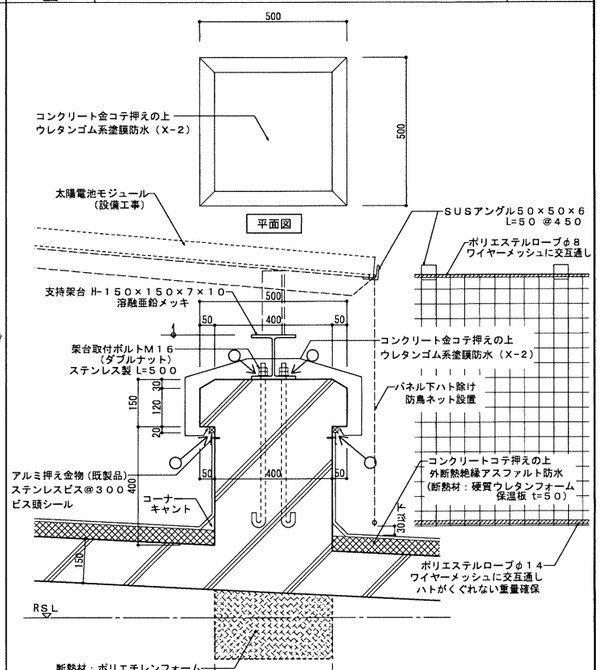

注記・備考

シーリング種別
- ○→ ：変成シリコーン
- ●→ ：シリコーン（防かび）
- ○→ ：ポリウレタン

工事名称	万崎建替公営住宅第二期建設工事		
図面名称	部分詳細図０８		
A３縮尺	図示による	A１縮尺	図示による
堺市 建築都市局 建築部		図面番号	A／０８８
原寸法 —			

DETAILL No. D 6

ＥＶホールベンチ廻り詳細図

SCALE (A1) S= 1/10・1/20 (A3) S= 1/20・1/40

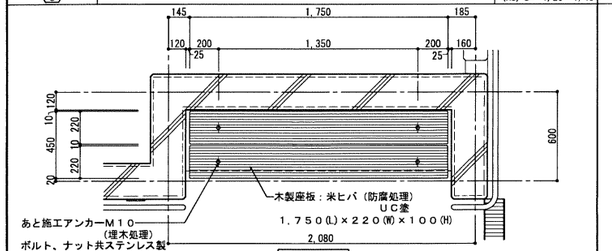

平面図 S=1/20(A1)・1/40(A3)

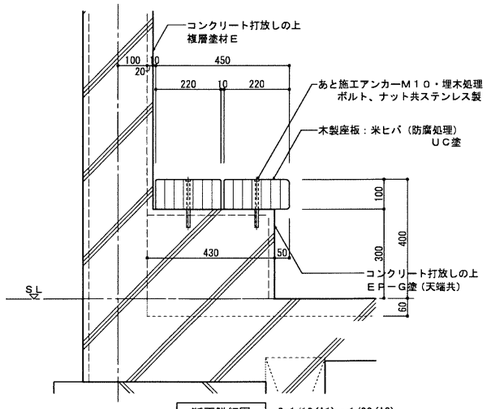

断面詳細図 S=1/10(A1)・1/20(A3)

DETAILL No. D 7

共用廊下エアコン用排水管詳細図

SCALE (A1) S= 1/3・1/20 (A3) S= 1/6・1/40

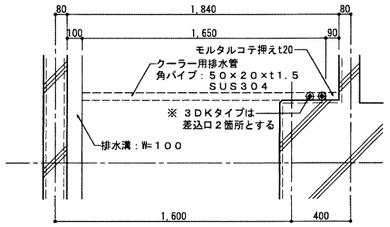

平面図 S=1/20(A1)・1/40(A3)

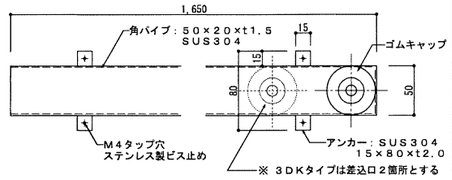

平面図 S=1/3(A1)・1/6(A3)

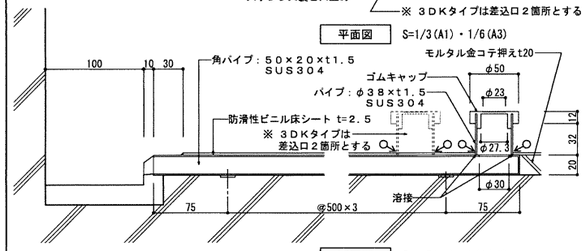

断面図 S=1/3(A1)・1/6(A3)

DETAILL No. D 14

落下物防護庇（落下防止庇）詳細図

SCALE (A1) S= 1/10・1/40 (A3) S= 1/20・1/80

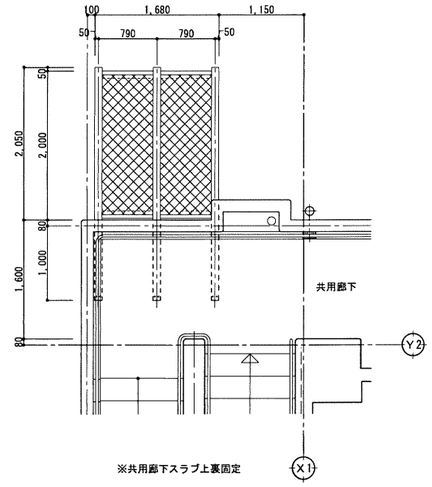

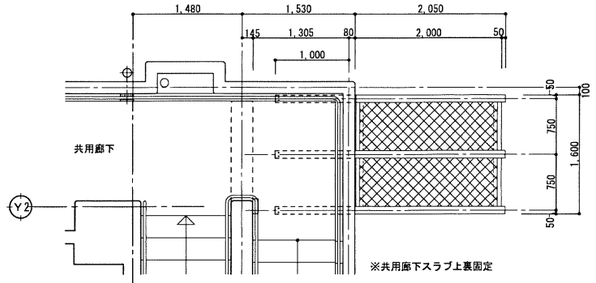

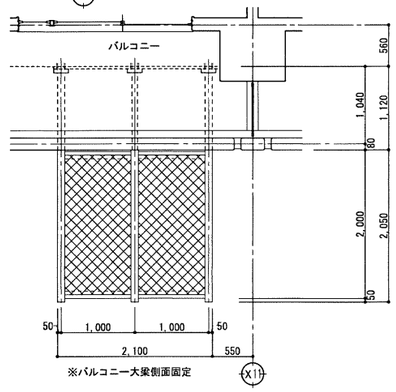

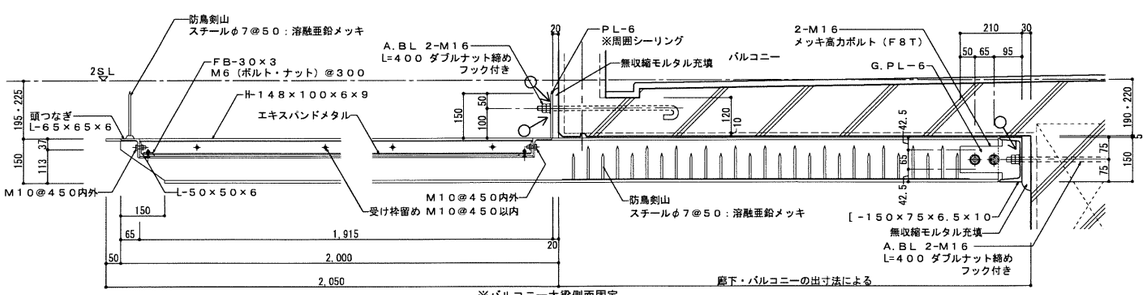

※バルコニー大梁側面固定

断面図 S=1/10(A1)・1/20(A3)

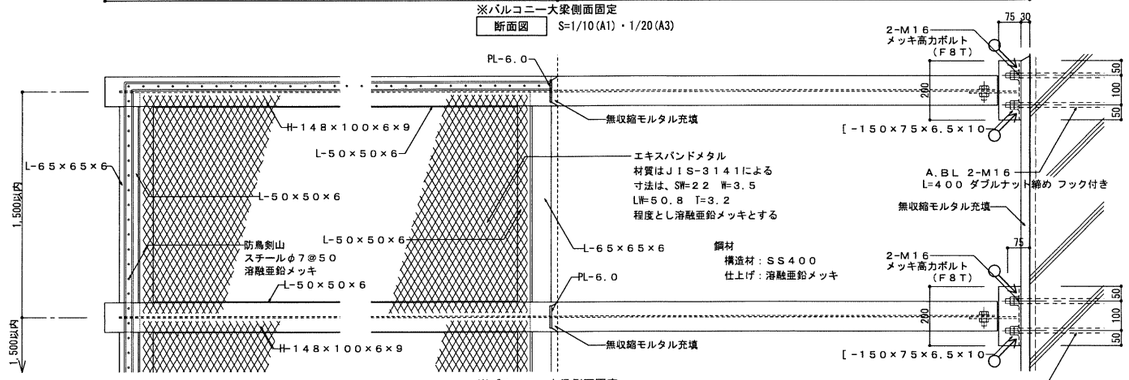

※バルコニー大梁側面固定

平面図 S=1/10(A1)・1/20(A3)

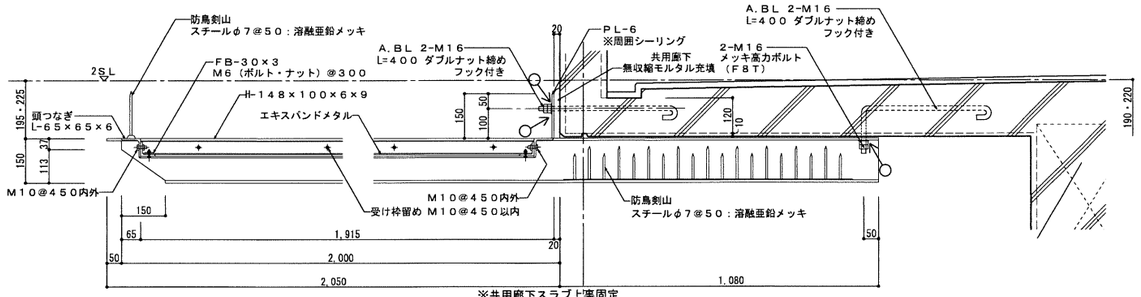

※共用廊下スラブ上裏固定

断面図 S=1/10(A1)・1/20(A3)

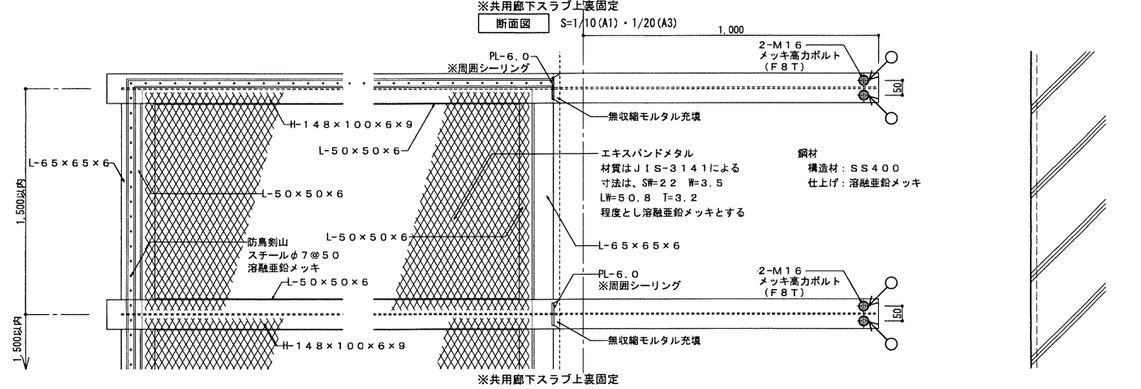

※共用廊下スラブ上裏固定

平面図 S=1/10(A1)・1/20(A3)

備考・記

シーリング種別
- ○→ ：変成シリコーン
- ●→ ：シリコーン（防かび）
- ◎→ ：ポリウレタン

工事名称	万崎建替公営住宅第二期建設工事		
図面名称	部分詳細図０９		
Ａ３縮尺	図示による	Ａ１縮尺	図示による
堺市 建築都市局 建築部		図面番号	Ａ／０８９
原寸法 —			

DETAIL No. D 16 住戸配置案内板

SCALE (A1) S= 1/5 (A3) S= 1/10

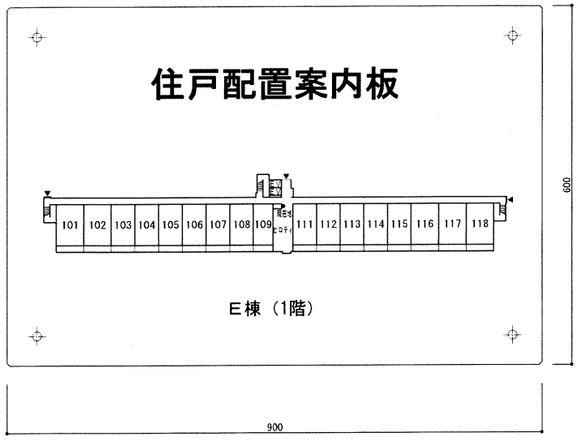

ベース：アクリル板（白）
文　字：シルク文字印刷（2色）
表示内容：整替員協議の上決定の事

※角は面取りすること。

DETAIL No. D 17 防護柵詳細図

SCALE (A1) S=1/10・1/20・1/50 (A3) S=1/20・1/40・1/100

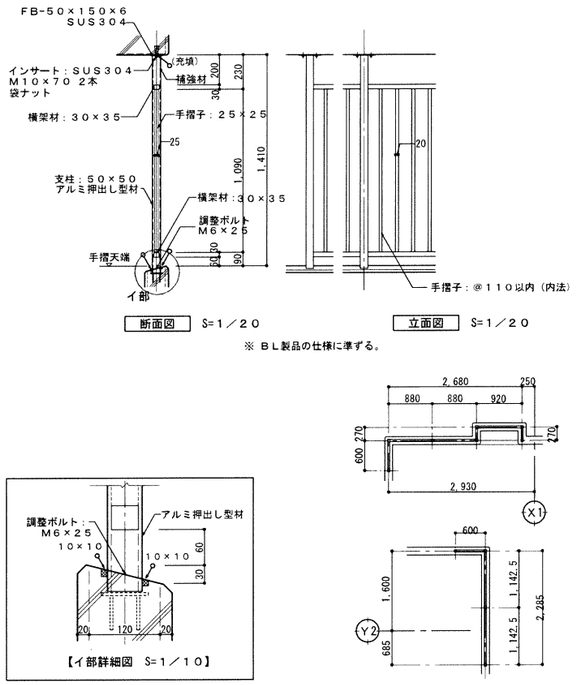

DETAIL No. D 18 ノンスリップ細目グレーチング詳細図

SCALE (A1) S= 1/10 (A3) S= 1/20

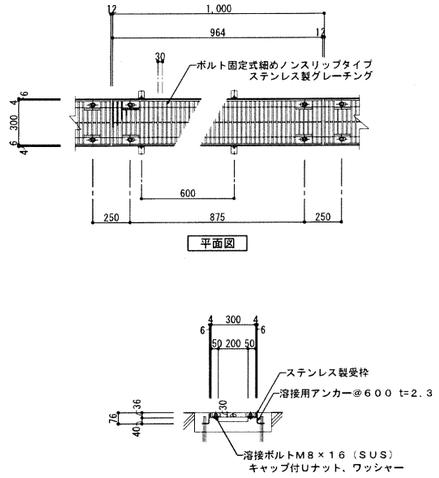

DETAIL No. D 19 引込開閉器盤（電気設備）置場廻り 詳細図

SCALE (A1) S= 1/50 (A3) S= 1/100

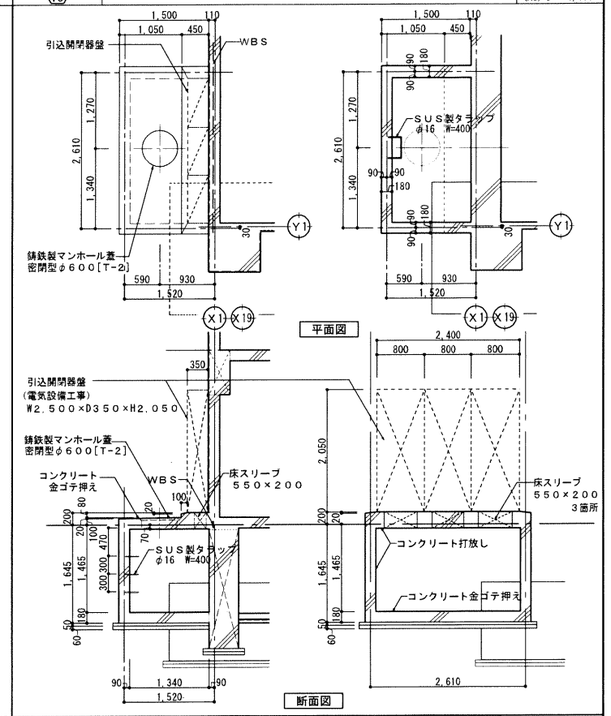

DETAIL No. D 19 天井点検口詳細図

SCALE (A1) S= 1/10 (A3) S= 1/20

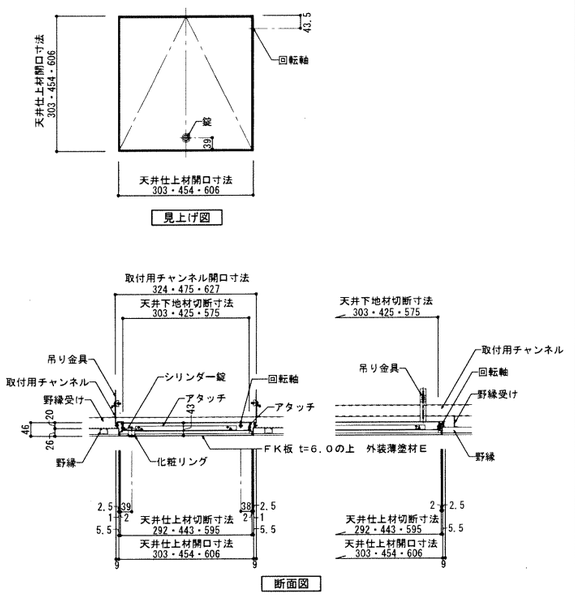

DETAIL No. D 21 ハト小屋・太陽光発電トランス架台基礎詳細図

SCALE (A1) S= 1/20 (A3) S= 1/40

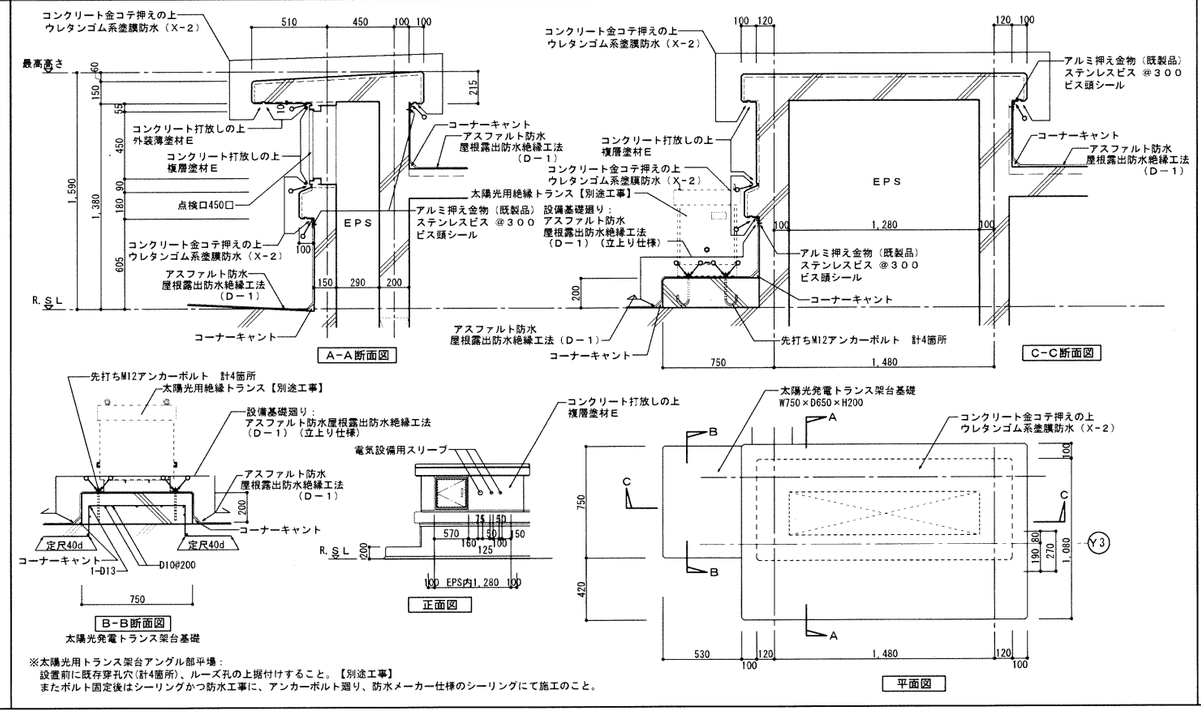

※太陽光用トランス架台アングル部平場：
設置前に既存穿孔穴（計4箇所）、ルーズ孔の上据付けすること。【別途工事】
またボルト固定後はシーリングかつ防水工事に、アンカーボルト廻り、防水メーカー仕様のシーリングにて施工のこと。

DETAIL No. D 22 管理用ハシゴ詳細図

SCALE (A1) S= 1/5・1/10 (A3) S= 1/10・1/20

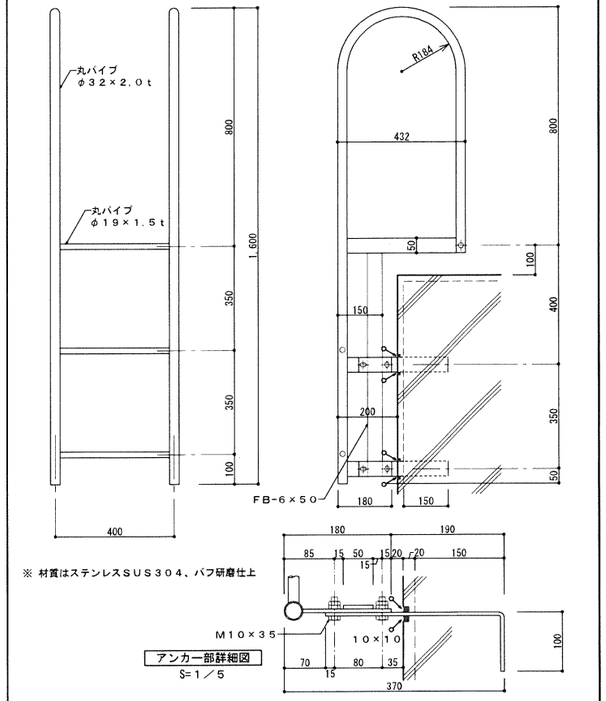

注記・備考

シーリング種別
○→ ：変成シリコーン
●→ ：シリコーン（防かび）
○→ ：ポリウレタン

工事名称	万崎建替公営住宅第二期建設工事		
図面名称	部分詳細図１０		
A３縮尺	図示による	A１縮尺	図示による
堺市　建築都市局　建築部		図面番号	A／090
原寸法	—		

DETAILL No. D 23 ― 1階バルコニー　アルミ製手摺詳細図

SCALE (A1) S= 1/10 (A3) S= 1/20

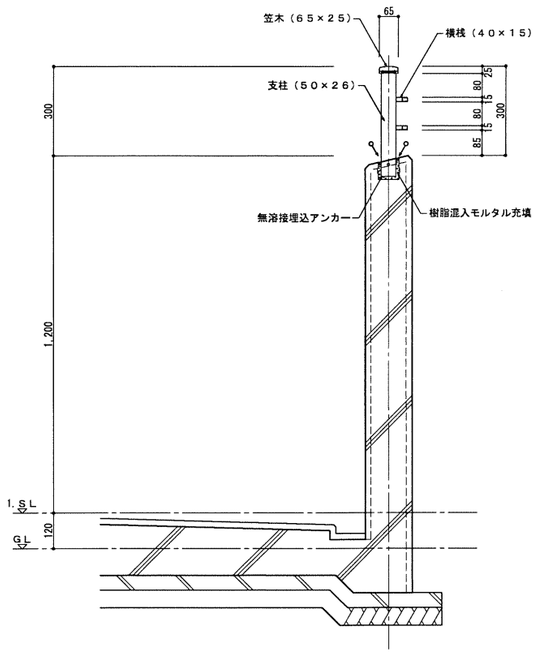

DETAILL No. D 26 ― ３枚引き違い戸（３本レールタイプ）詳細図

SCALE (A1) S= 1/2 (A3) S= 1/4

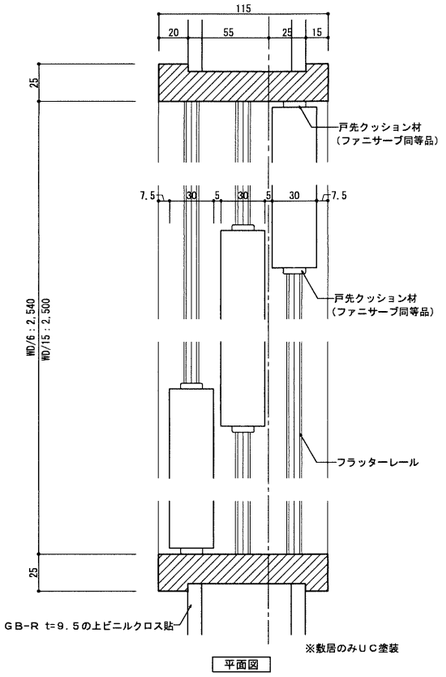

DETAILL No. D 28 ― 連結送水管廻り詳細図（屋外階段Ａ横）

SCALE (A1) S= 1/20 (A3) S= 1/40

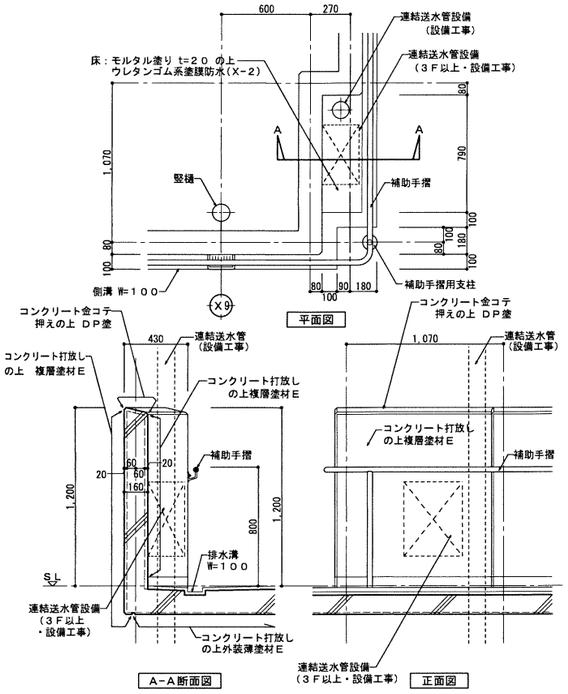

DETAILL No. D 29 ― 連結送水管廻り詳細図（屋外階段Ｂ・Ｃ横）

SCALE (A1) S= 1/20 (A3) S= 1/40

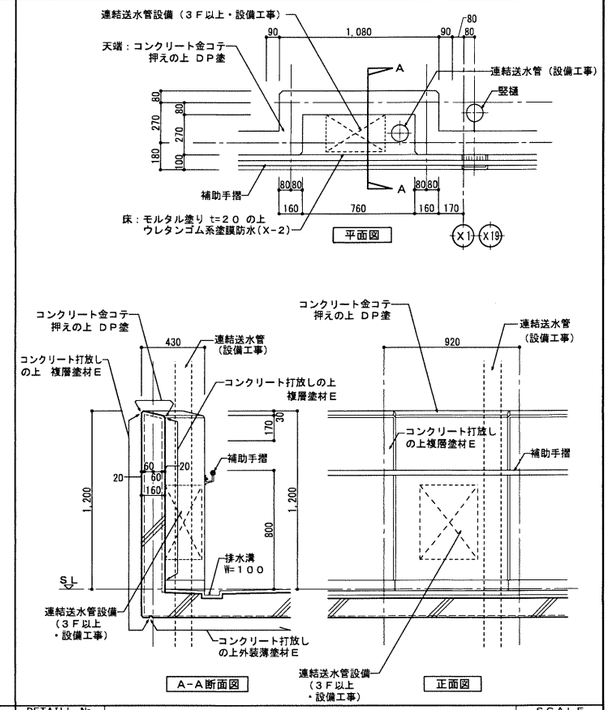

DETAILL No. D 30 ― 消防用補充水槽架台詳細図

SCALE (A1) S= 1/10・1/20 (A3) S= 1/20・1/40

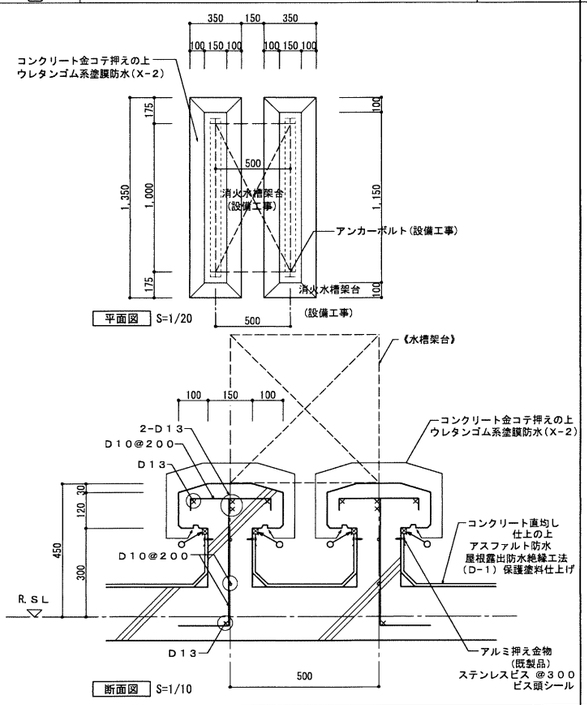

DETAILL No. D 31 ― 棟番号表示板詳細図

SCALE (A1) S= 1/5・1/10 (A3) S= 1/10・1/20

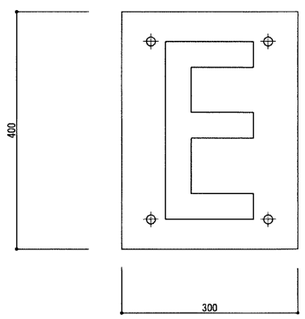

表示板 S=１／５

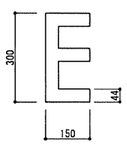

参考文字 S=１／１０

ベ　ー　ス：アクリル板（白）
文　　字：シルク文字印刷（黒）
表示内容：監督員協議の上決定の事

DETAILL No. D 32 ― ユニットバス柱脚廻り詳細図

SCALE (A1) S= 1/5・1/20 (A3) S= 1/10・1/40

※ ユニットバス柱脚位置はユニットバス
メーカーの仕様による。

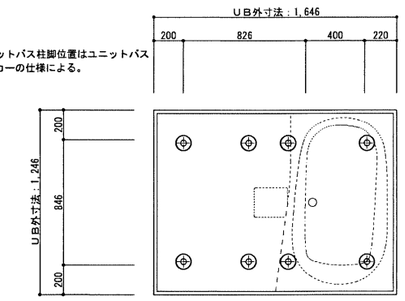

平面図 S=1/20(A1)・1/40(A3)

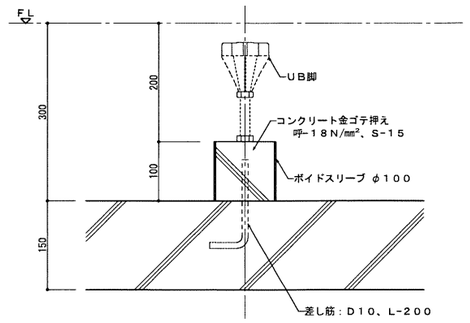

DETAILL No. D 33 ― ピロティ掲示板詳細図

SCALE (A1) S= 1/20 (A3) S= 1/40

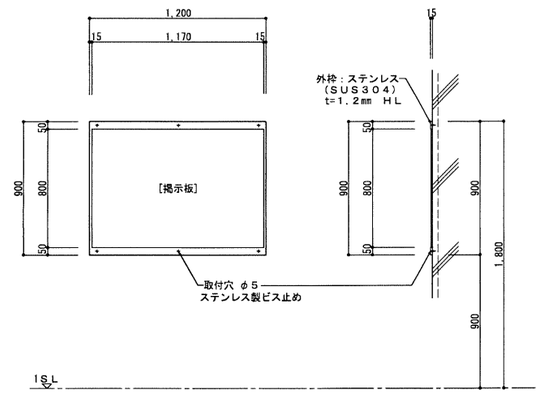

材質	掲示板
外枠：ステンレス（ＳＵＳ３０４）t=１.２mm ＨＬ 掲示板：ＥＰ合板（２類）５.５mm	レザーグリーン 又は ラシャグリーン

注記・備考

シーリング種別
- ○→ ：変成シリコーン
- ●→ ：シリコーン（防かび）
- ○→ ：ポリウレタン

工事名称	万崎建替公営住宅第二期建設工事		
図面名称	部分詳細図１１		
Ａ３縮尺	図示による	Ａ１縮尺	図示による
堺市　建築都市局　建築部		図面番号	Ａ／０９１
原寸法　―			

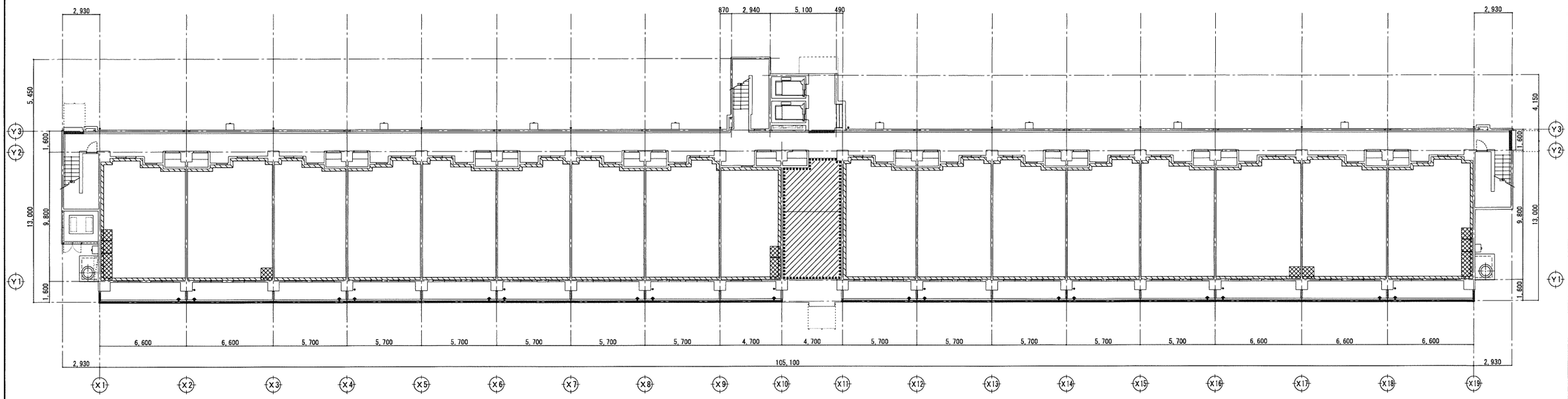

1階壁・2階スラブ下（1階見上）断熱材範囲図

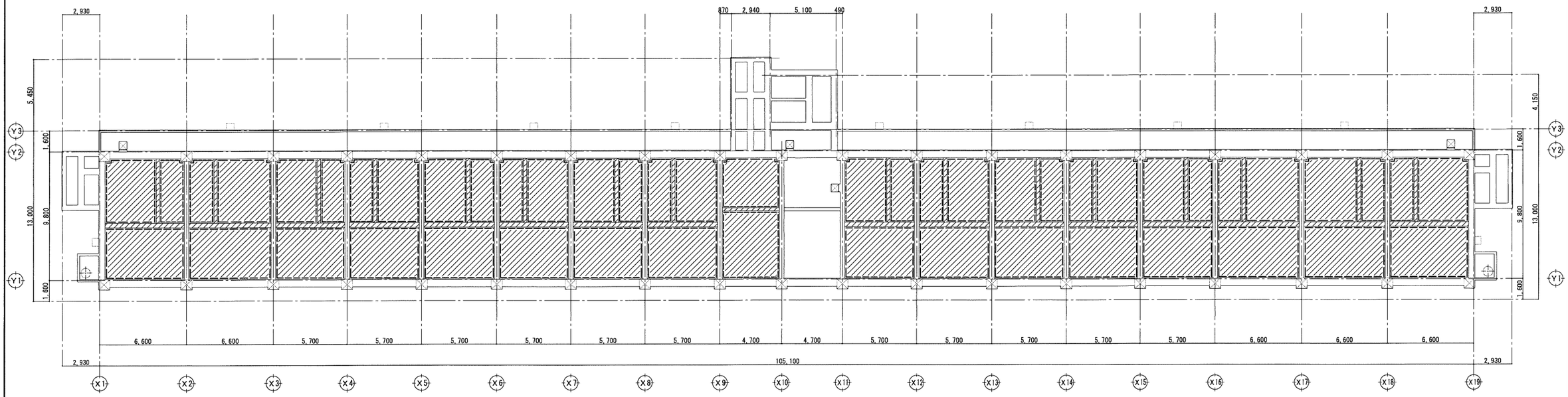

1階スラブ下（ピット見上）断熱材範囲図

凡例

符号	使用箇所	部位	種類	厚さ(mm)
	ピット内、ピロティ内	スラブ見上げ	押出法ポリスチレンフォーム断熱材３種ｂＡ	４０
	ピット内	地中梁及び梁側面（H=４５０）	押出法ポリスチレンフォーム断熱材３種ｂＡ	４０
	1階住戸外壁面・ピロティに面する壁	壁・梁	押出法ポリスチレンフォーム断熱材３種ｂＡ	３０
	ピロティ内	梁（梁底まで）	押出法ポリスチレンフォーム断熱材３種ｂＡ	４０
	住戸内（物入）	天井（スラブ下）	押出法ポリスチレンフォーム断熱材３種ｂＡ	２５

工事名称	万崎建替公営住宅第二期建設工事		
図面名称	断熱材範囲図０１		
A３縮尺	１／３００	A１縮尺	１／１５０
堺市　建築都市局　建築部		図面番号	Ａ／０９２
原寸法	0 1,000 3,000 5,000 10,000 15,000mm		

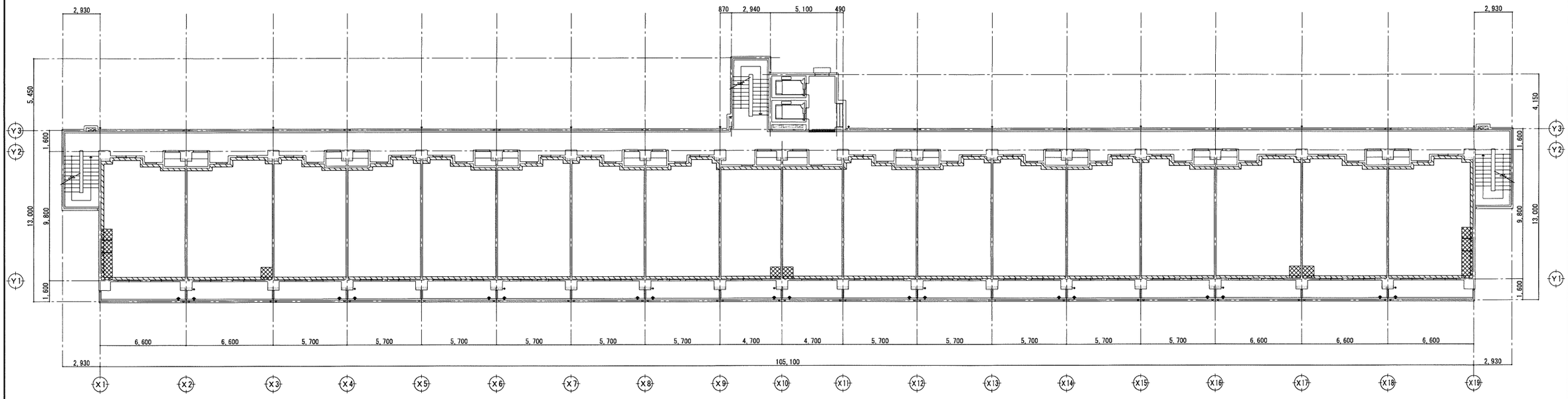

3～7階壁・4～8階スラブ下（3～7階見上）断熱材範囲図

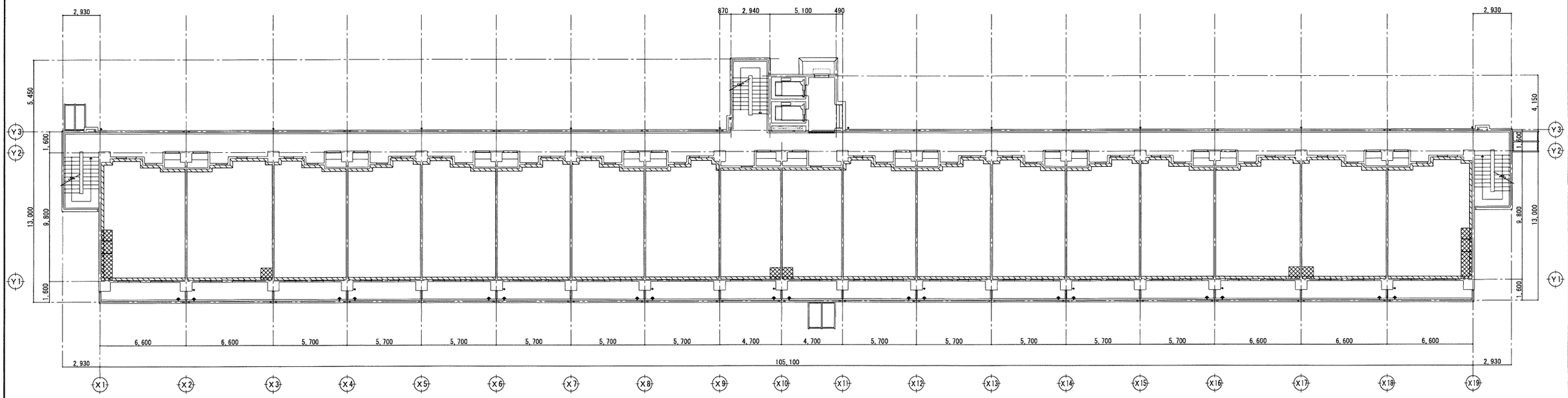

2階壁・3階スラブ下（2階見上）断熱材範囲図

凡例

符号	部位	使用箇所	種類	厚さ(mm)
	住戸外壁面	壁・梁	押出法ポリスチレンフォーム断熱材３種ｂＡ	３０
	住戸内（物入）	天井（スラブ下）	押出法ポリスチレンフォーム断熱材３種ｂＡ	２５

工事名称	万崎建替公営住宅第二期建設工事		
図面名称	断熱材範囲図０２		
Ａ３縮尺	１／３００	Ａ１縮尺	１／１５０
堺市　建築都市局　建築部		図面番号	Ａ／０９３
原寸法	0 1,000 3,000 5,000 10,000 15,000mm		

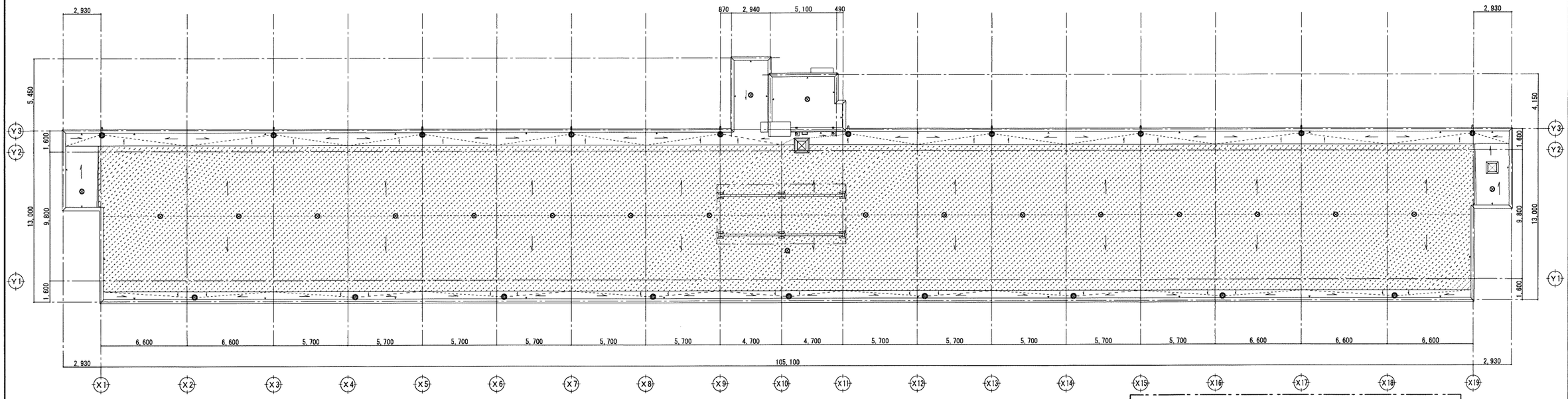

屋根スラブ上断熱材範囲図

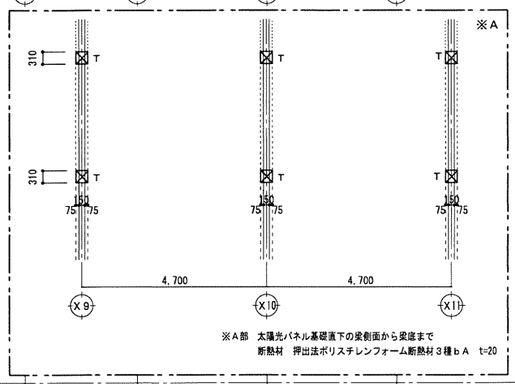

※A部　太陽光パネル基礎直下の梁側面から梁底まで
断熱材　押出法ポリスチレンフォーム断熱材３種ｂＡ　t=20

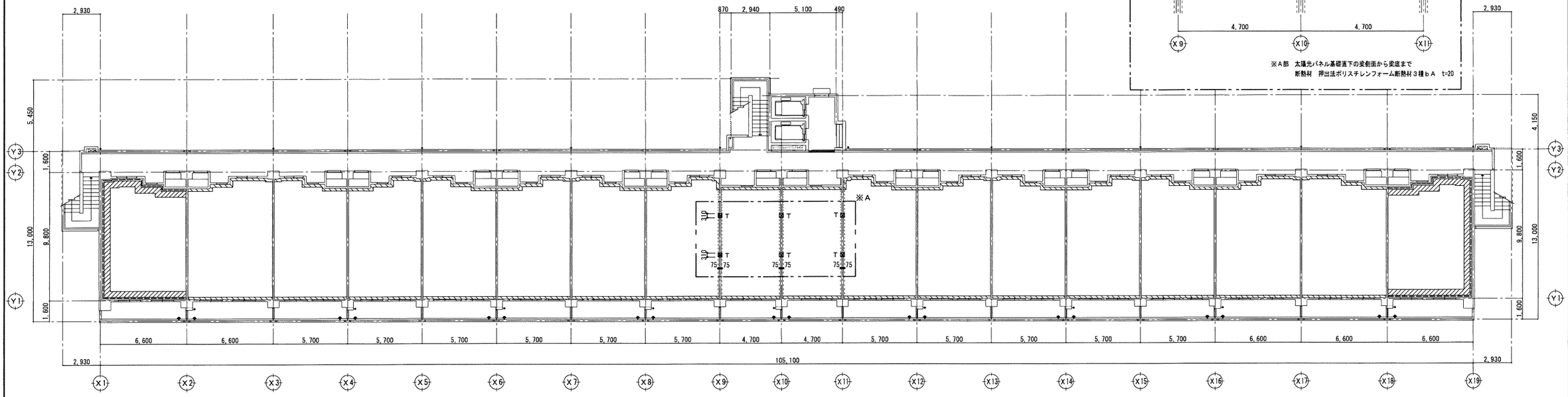

8階壁・屋根スラブ下（8階見上）断熱材範囲図

凡例

符号	部位	使用箇所	種類	厚さ(mm)	備考
	屋根	スラブ上面（外断熱）	硬質ウレタンフォーム断熱材２種１号	５０	※ 小屋裏（天井）断熱材：小屋裏天井部分（浴室部分は除く）の内部天井裏は住宅用グラスウール２４kg/m3相当を設置する。（厚さ：５０mm）
	屋根（妻住戸）	スラブ下面（内断熱）（梁側面から４５０まで）	押出法ポリスチレンフォーム断熱材３種ｂＡ	２０	
T		梁（梁底まで）	押出法ポリスチレンフォーム断熱材３種ｂＡ	２０	
	住戸外壁面	壁・梁	押出法ポリスチレンフォーム断熱材３種ｂＡ	３０	
	住戸外壁面（妻住戸）	壁・梁	フェノールフォーム断熱材１種２号ＣⅡ	３０	

工事名称	万崎建替公営住宅第二期建設工事		
図面名称	断熱材範囲図０３		
Ａ３縮尺	１／３００	Ａ１縮尺	１／１５０
堺市　建築都市局　建築部		図面番号	Ａ／０９４
原寸法	0 1,000 3,000 5,000 10,000 15,000mm		

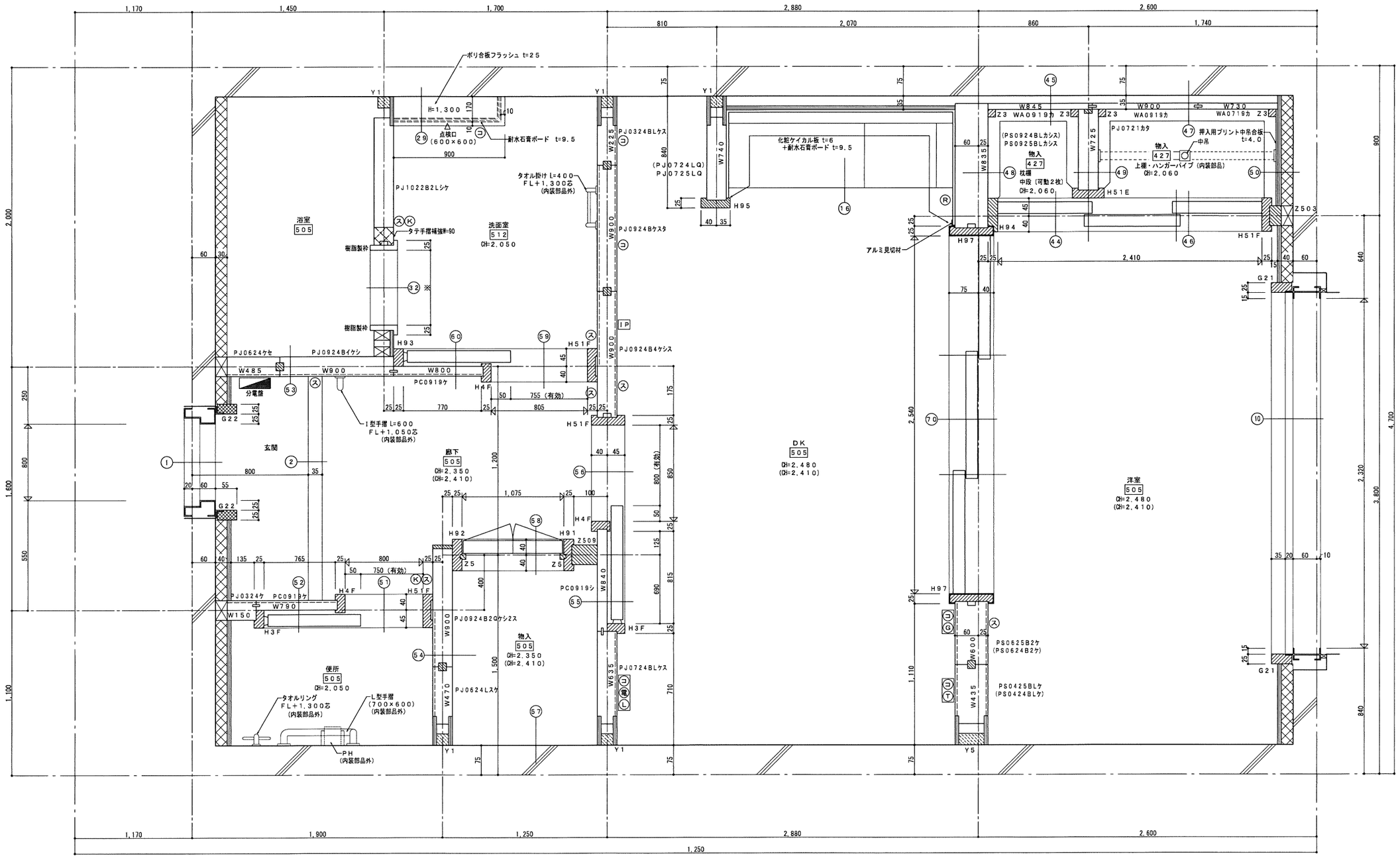

参考図

注記・凡例等

表面仕上材略記号		
427	押入用プリント合板	T/2　t=4.0
505	石膏ボード（準不燃）	t=9.5
512	耐水石膏ボード（準不燃）	t=9.5

（　）内のパネル記号及び天井高は最上階を示す。

造作材（米栂上小節）
造作材（米桧上小節）
集成材（米栂単板貼集成材）
調整材（米栂小節程度）
将来用手摺補強パネル
FL＋750芯　W=300
建材
下地材（通シ材）
下地材（飼物）
断熱複合板
断熱材
内装パネル部品外

パネル記号凡例

PJ 09 24 L カ
1　2　3　4　5

1）パネル種類
間仕切パネル
PJ → 厚さ50mmを示す
PC → 厚さ25mmを示す
PK → 厚さ55mmを示す
外周壁パネル
WA → 厚さ15mmを示す
WB → 厚さ20mmを示す
WC → 厚さ25mmを示す

2）パネルの巾記号（W寸法）
3）パネルの高さ記号（H寸法）
4）パネルの加工形状略記号
B → 電気BOX取付
K → 片ジャクリ
L → L型加工
Q → 大口大手貼り
W → 両ジャクリ
Z → 門型パネル

5）補強略記号
イ → 手摺取付用補強（I型）
カ → 挿入・物入棚受用補強
ケ → 将来用手摺補強
流し台水切取付用補強
シ → パネル枠当り用補強
ス → 天井段差用補強
セ → 分電盤取付用補強
タ → タオル掛取付用補強

工事名称	万崎建替公営住宅第二期建設工事		
図面名称	内装パネル平面詳細図（1DKタイプ）内法下		
A3縮尺	1／10	A1縮尺	1／5
堺市　建築都市局　建築部		図面番号	A／095

原寸法　0　50　100　200　300　500mm

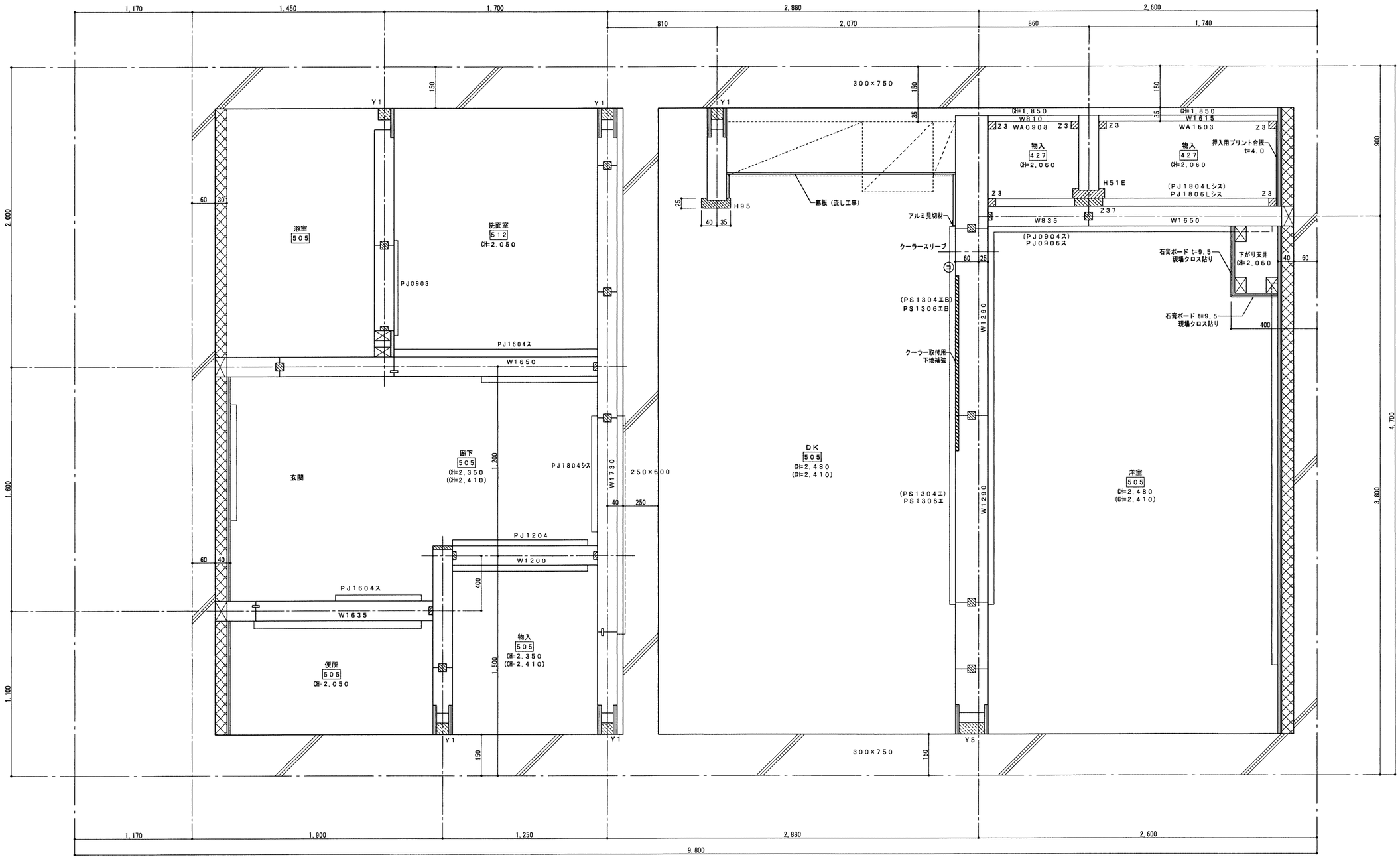

参考図

注記・凡例等

表面仕上材略記号			
427	押入用プリント合板	T/2	t=4.0
505	石膏ボード（準不燃）		t=9.5
512	耐水石膏ボード（準不燃）		t=9.5

（　）内のパネル記号及び天井高は最上階を示す。

造作材（米栂上小節）
造作材（米桧上小節）
集成材（米栂単板貼集成材）
調整材（米栂小節程度）

将来用手摺補強パネル
FL＋750芯　W=300

建材
下地材（通シ材）
下地材（飼物）

断熱複合板
断熱材
内装パネル部品外

パネル記号凡例

PJ 09 24 L カ
1　2　3　4　5

1）パネル種類
間仕切パネル
PJ → 厚さ50mmを示す
PC → 厚さ25mmを示す
PK → 厚さ55mmを示す
外周壁パネル
WA → 厚さ15mmを示す
WB → 厚さ20mmを示す
WC → 厚さ25mmを示す

2）パネルの巾記号（W寸法）
3）パネルの高さ記号（H寸法）
4）パネルの加工形状略記号
B → 電気BOX取付
K → 片ジャクリ
L → L型加工
Q → 大口大手貼り
W → 両ジャクリ
Z → 門型パネル

5）補強略記号
イ → 手摺取付用補強（I型）
カ → 押入・物入棚受用補強
ケ → 将来用手摺補強
流し台水切取付用補強
シ → パネル枠当り用補強
ス → 天井段差用補強
セ → 分電盤取付用補強
タ → タオル掛取付用補強

工事名称	万崎建替公営住宅第二期建設工事		
図面名称	内装パネル平面詳細図（1DKタイプ）内法上		
A3縮尺	1／10	A1縮尺	1／5
堺市　建築都市局　建築部		図面番号	A／096

原寸法　0　50　100　200　300　500mm

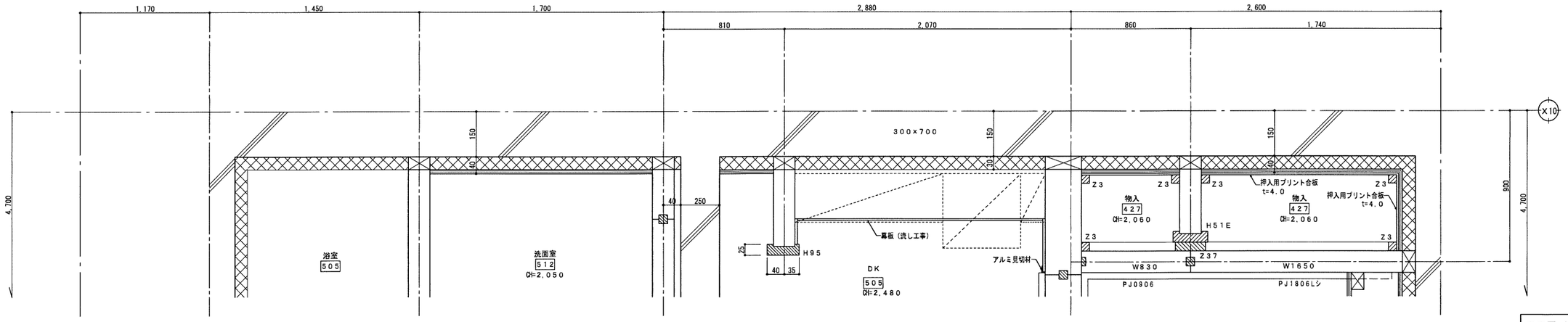

平面図（内法上）

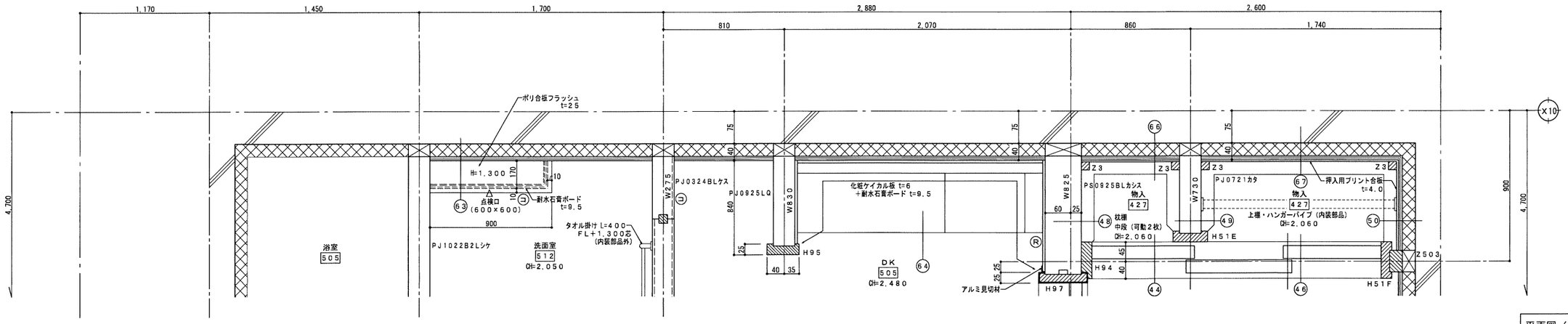

平面図（内法下）

参考図

注記・凡例等

表面仕上材略記号			
427	押入用プリント合板	T/2	t=4.0
505	石膏ボード（準不燃）		t=9.5
512	耐水石膏ボード（準不燃）		t=9.5

（　）内のパネル記号及び天井高は最上階を示す。

造作材（米栂上小節）
造作材（米栂上小節）
集成材（米栂単板貼集成材）
調整材（米栂小節程度）
将来用手摺補強パネル
FL+750芯　W=300
建材
下地材（通シ材）
下地材（飼物）
断熱複合板
断熱材
内装パネル部品外

パネル記号凡例

PJ 09 24 L カ
1 2 3 4 5

1）パネル種類
間仕切パネル
PJ → 厚さ50mmを示す
PC → 厚さ25mmを示す
PK → 厚さ55mmを示す
外周壁パネル
WA → 厚さ15mmを示す
WB → 厚さ20mmを示す
WC → 厚さ25mmを示す

2）パネルの巾記号（W寸法）
3）パネルの高さ記号（H寸法）
4）パネルの加工形状略記号
B → 電気BOX取付
K → 片ジャクリ
L → L型加工
Q → 丸口大手貼り
W → 両ジャクリ
Z → 門型パネル

5）補強略記号
イ → 手摺取付用補強（I型）
カ → 押入・物入棚受用補強
ケ → 将来用手摺補強
読し台水切取付用補強
シ → パネル吟当り用補強
ス → 天井段差用補強
セ → 分電盤取付用補強
タ → タオル掛取付用補強

工事名称	万崎建替公営住宅第二期建設工事		
図面名称	内装パネル平面詳細図（1DKタイプ）ピロティ横住戸		
A3縮尺	1／10	A1縮尺	1／5
堺市　建築都市局　建築部		図面番号	A／097
原寸法	0　50　100　200　300　500mm		

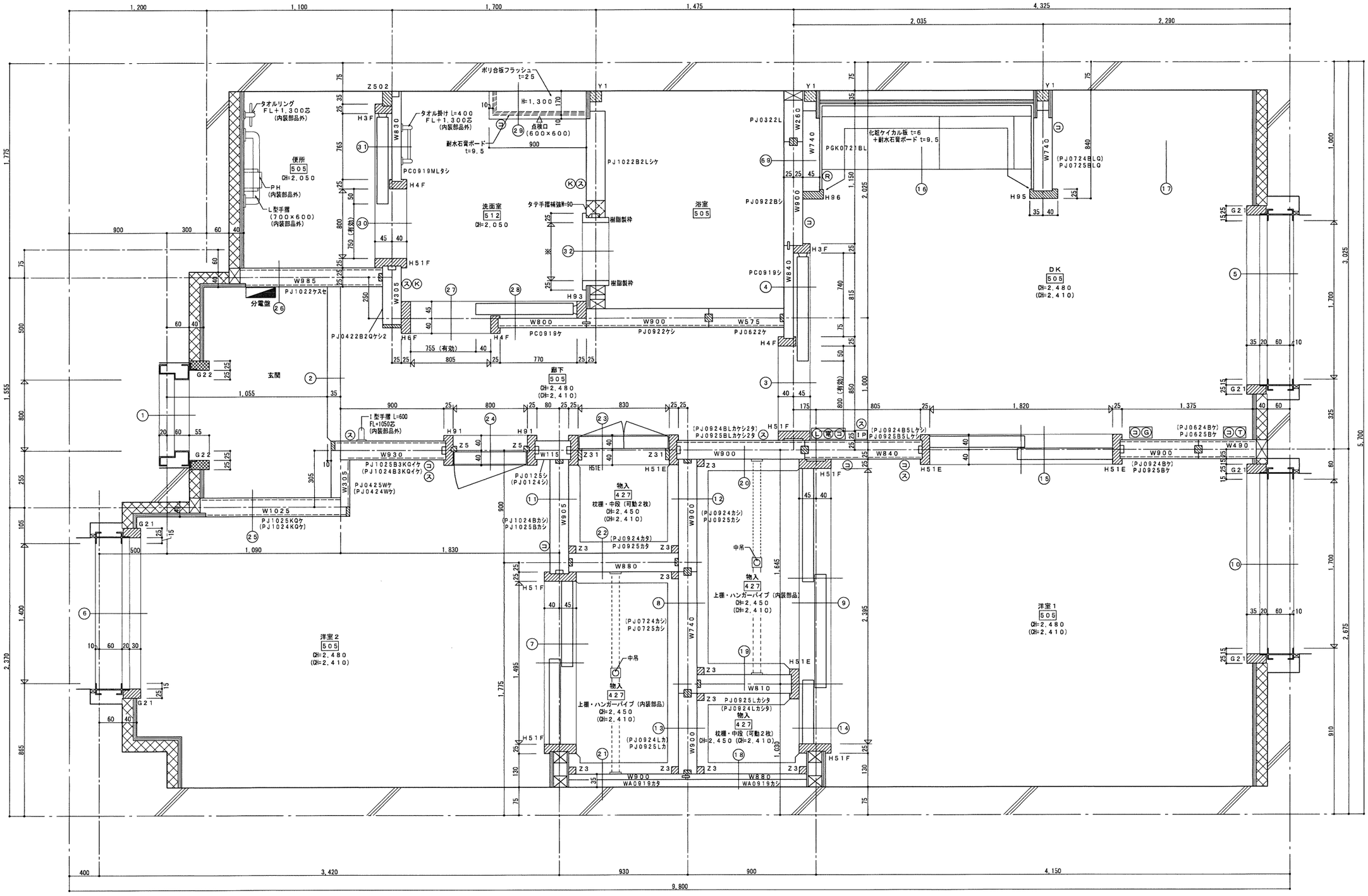

参考図

注記・凡例等

表面仕上材略記号			
427	押入用プリント合板	T/2	t=4.0
505	石膏ボード（準不燃）		t=9.5
512	耐水石膏ボード（準不燃）		t=9.5

（　）内のパネル記号及び天井高は最上階を示す。

造作材（米栂上小節）
造作材（米桧上小節）
集成材（米栂単板貼集成材）
調整材（米栂小節程度）
将来用手摺補強パネル
FL+750芯 W=300
建材
下地材（通シ材）
下地材（鋼物）
断熱複合板
断熱材
内装パネル部品外

パネル記号凡例

PJ 09 24 L カ
1 2 3 4 5

1）パネル種類
間仕切パネル
PJ → 厚さ50mmを示す
PC → 厚さ25mmを示す
PK → 厚さ55mmを示す
外周壁パネル
WA → 厚さ15mmを示す
WB → 厚さ20mmを示す
WC → 厚さ25mmを示す

2）パネルの巾記号（W寸法）
3）パネルの高さ記号（H寸法）
4）パネルの加工形状略記号
B → 電気BOX取付
K → 片ジャクリ
L → L型加工
Q → 大口大手貼り
W → 両ジャクリ
Z → 門型パネル

5）補強略記号
イ → 手摺取付用補強（I型）
カ → 押入・物入棚受用補強
ケ → 将来用手摺補強
流し台水切取付用補強
シ → パネル枠当り用補強
ス → 天井段差用補強
セ → 分電盤取付用補強
タ → タオル掛取付用補強

工事名称	万崎建替公営住宅第二期建設工事		
図面名称	内装パネル平面詳細図（2DKタイプ）内法下		
A3縮尺	1／10	A1縮尺	1／5
堺市　建築都市局　建築部		図面番号	A／098
原寸法	0 50 100 200 300 500mm		

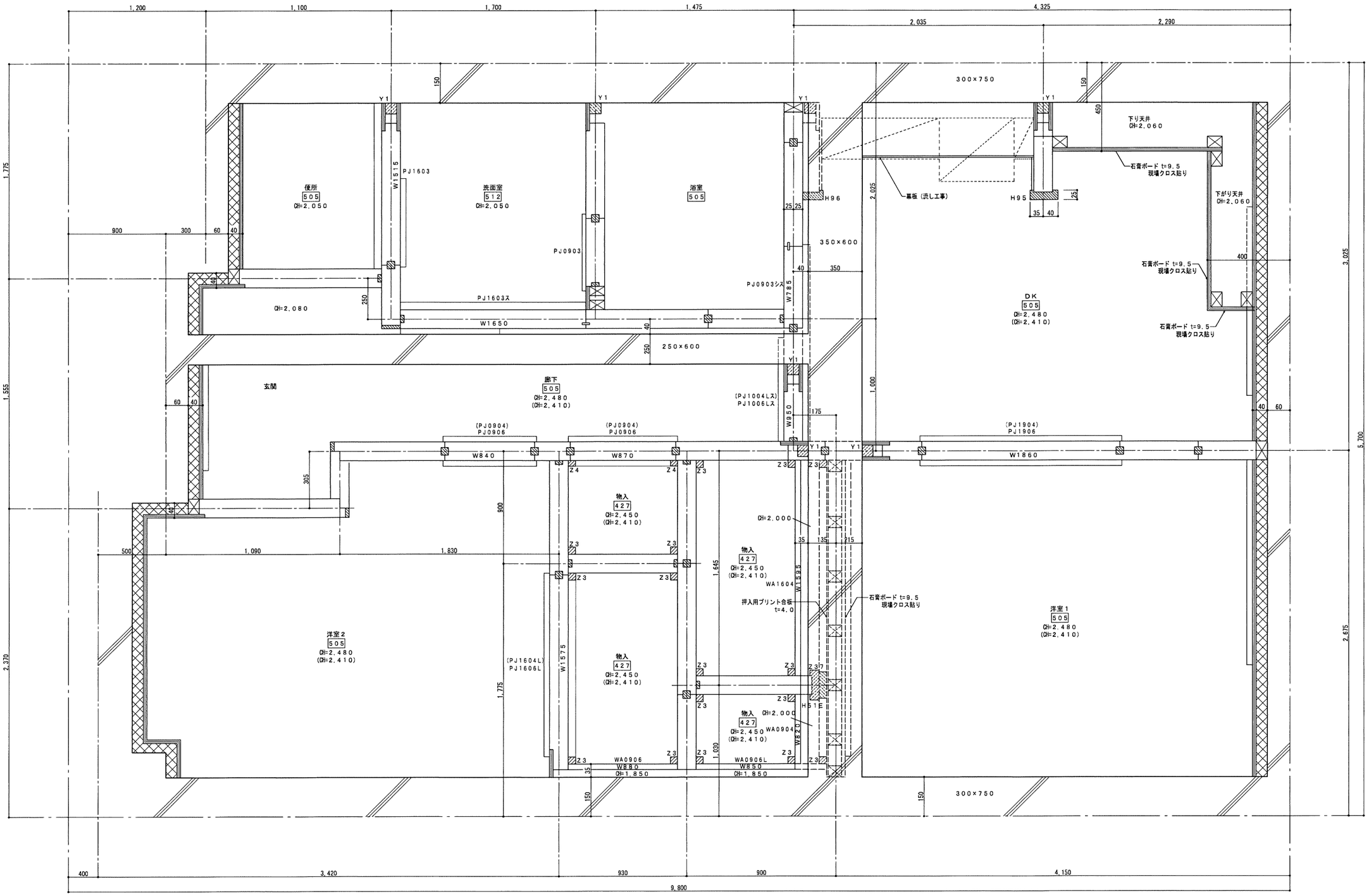

参考図

注記・凡例等

表面仕上材略記号			
427	押入用プリント合板	T/2	t=4.0
505	石膏ボード（準不燃）		t=9.5
512	耐水石膏ボード（準不燃）		t=9.5

（　）内のパネル記号及び天井高は最上階を示す。

造作材（米栂上小節）
造作材（米栂上小節）
集成材（米栂単板貼集成材）
調整材（米栂小節程度）
将来用手摺補強パネル
FL＋750芯　W=300
建材
下地材（通シ材）
下地材（銅物）
断熱複合板
断熱材
内装パネル部品外

パネル記号凡例

PJ 09 24 L カ
1 2 3 4 5

1）パネル種類
間仕切パネル
PJ → 厚さ50mmを示す
PC → 厚さ25mmを示す
PK → 厚さ55mmを示す
外周壁パネル
WA → 厚さ15mmを示す
WB → 厚さ20mmを示す
WC → 厚さ25mmを示す

2）パネルの巾記号（W寸法）
3）パネルの高さ記号（H寸法）
4）パネルの加工形状略記号
B → 電気BOX取付
K → 片ジャクリ
L → L型加工
Q → 大口大手貼り
W → 両ジャクリ
Z → 門型パネル

5）補強略記号
イ → 手摺取付用補強（1型）
カ → 押入・物入棚受用補強
ケ → 将来用手摺補強
流し台水切取付用補強
シ → パネル吟当り用補強
ス → 天井段差用補強
セ → 分電盤取付用補強
タ → タオル掛取付用補強

工事名称	万崎建替公営住宅第二期建設工事		
図面名称	内装パネル平面詳細図（2DKタイプ）内法上		
A3縮尺	1／10	A1縮尺	1／5
堺市　建築都市局　建築部		図面番号	A／099

原寸法　0　50　100　200　300　500mm

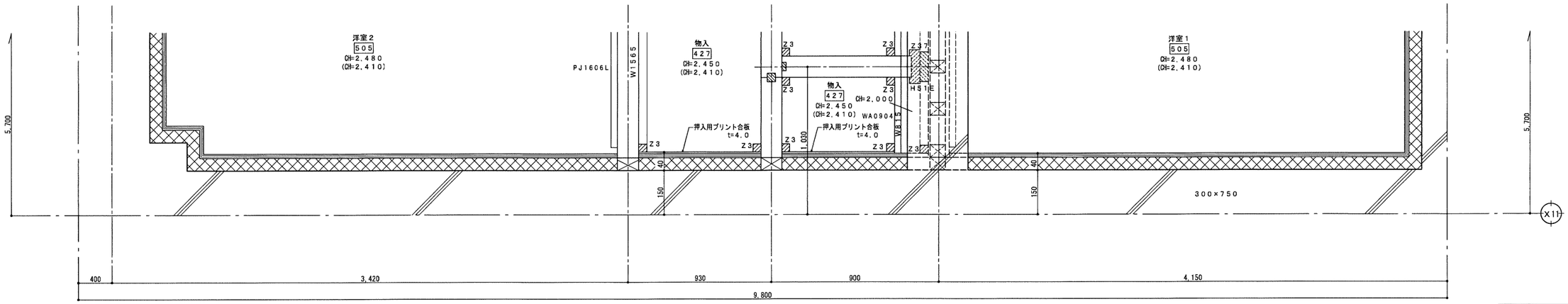

平面図（内法上）

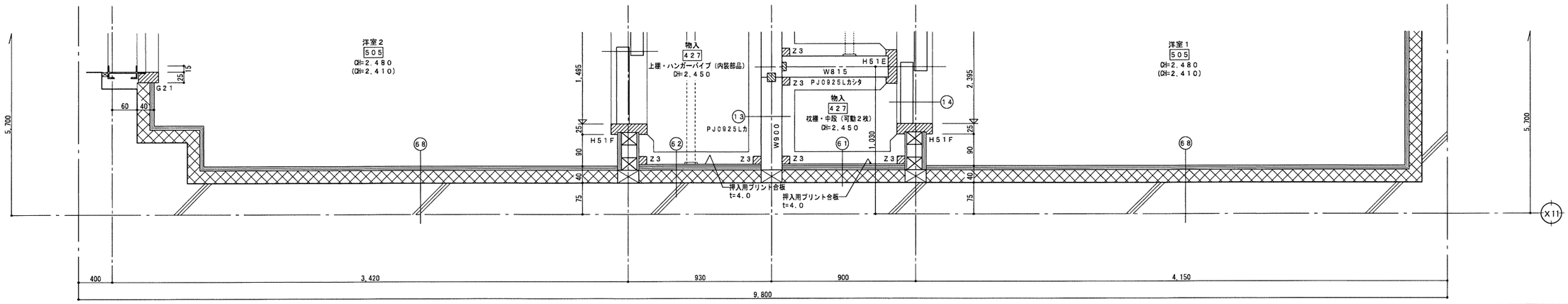

平面図（内法下）

参考図

注記・凡例等

表面仕上材略記号			
427	押入用プリント合板	T/2	t=4.0
505	石膏ボード（準不燃）		t=9.5
512	耐水石膏ボード（準不燃）		t=9.5

（　）内のパネル記号及び天井高は最上階を示す。

造作材（米栂上小節）
造作材（米桧上小節）
集成材（米栂単板貼集成材）
調整材（米栂小節程度）
将来用手摺補強パネル
FL＋750芯　W=300
建材
下地材（通シ材）
下地材（飼物）
断熱複合板
断熱材
内装パネル部品外

パネル記号凡例

PJ 09 24 L カ
1 2 3 4 5

1）パネル種類
間仕切パネル
PJ → 厚さ50mmを示す
PC → 厚さ25mmを示す
PK → 厚さ55mmを示す
外周壁パネル
WA → 厚さ15mmを示す
WB → 厚さ20mmを示す
WC → 厚さ25mmを示す

2）パネルの巾記号（W寸法）
3）パネルの高さ記号（H寸法）
4）パネルの加工形状略記号
B → 電気BOX取付
K → 片ジャクリ
L → L型加工
Q → 大口大手貼り
W → 両ジャクリ
Z → 門型パネル

5）補強略記号
イ → 手摺取付用補強（I型）
カ → 押入・物入棚受用補強
ケ → 将来用手摺補強
流し台水切取付用補強
シ → パネル枠当り用補強
ス → 天井段差用補強
セ → 分電盤取付用補強
タ → タオル掛取付用補強

工事名称	万崎建替公営住宅第二期建設工事		
図面名称	内装パネル平面詳細図（2DKタイプ）ピロティ横住戸		
A3縮尺	1／10	A1縮尺	1／5
堺市　建築都市局　建築部		図面番号	A／100
原寸法	0　50　100　200　300　500mm		

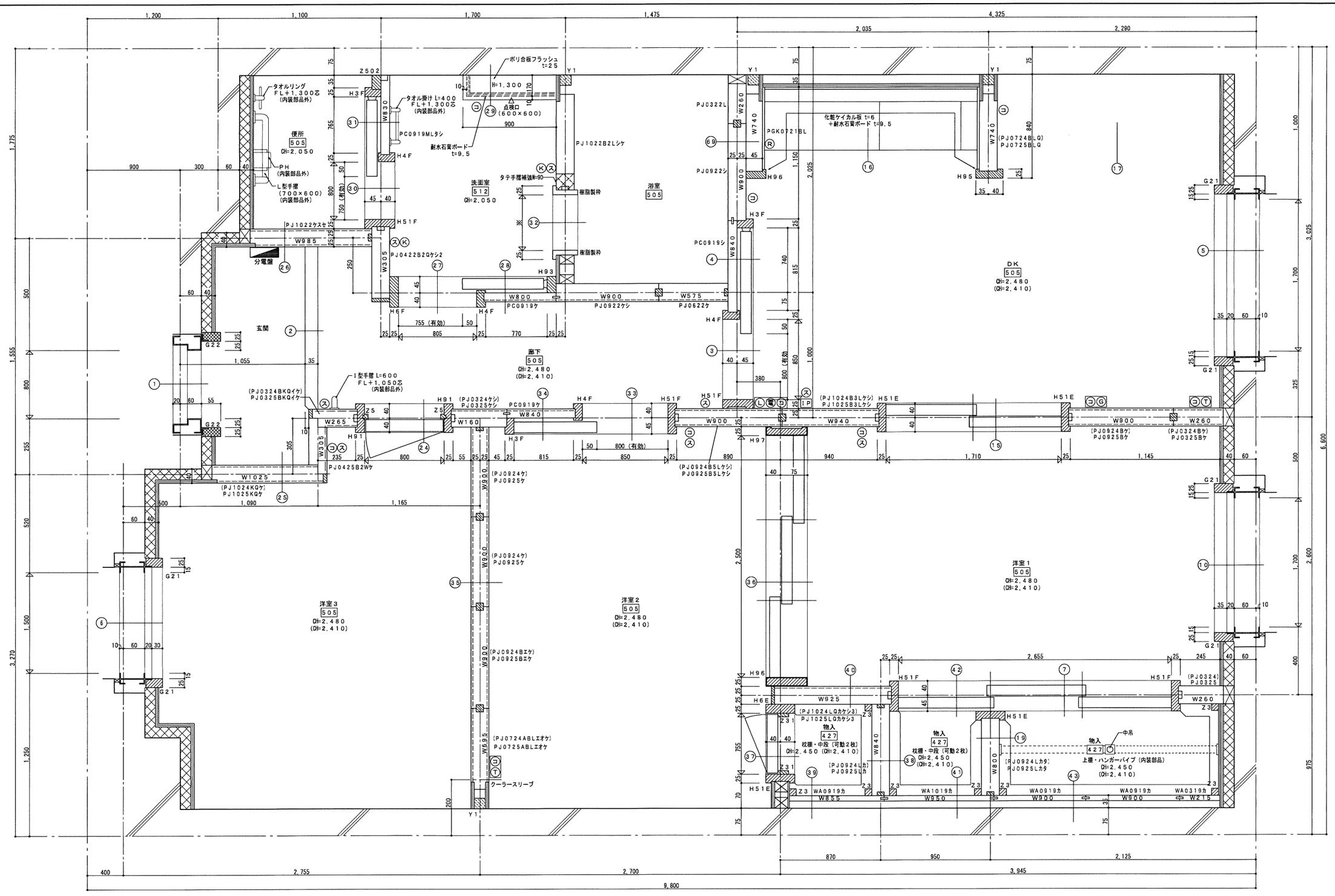

参考図

注記・凡例等

表面仕上材略記号			
427	押入用プリント合板	T/2	t=4.0
505	石膏ボード(準不燃)		t=9.5
512	耐水石膏ボード(準不燃)		t=9.5

(　) 内のパネル記号及び天井高は最上階を示す。

造作材(米栂上小節)
造作材(米檜上小節)
集成材(米栂単板貼集成材)
調整材(米栂小節程度)
将来用手摺補強パネル
FL+750芯 W=300
建材
下地材(通シ材)
下地材(銅物)
断熱複合板
断熱材
内装パネル部品外

パネル記号凡例

PJ 09 24 L カ
1 2 3 4 5

1) パネル種類
間仕切パネル
PJ → 厚さ50mmを示す
PC → 厚さ25mmを示す
PK → 厚さ55mmを示す
外周壁パネル
WA → 厚さ15mmを示す
WB → 厚さ20mmを示す
WC → 厚さ25mmを示す

2) パネルの巾記号(W寸法)
3) パネルの高さ記号(H寸法)
4) パネルの加工形状略記号
B → 電気BOX取付
K → 片ジャクリ
L → L型加工
Q → 大口大手貼り
W → 両ジャクリ
Z → 門型パネル

5) 補強略記号
イ → 手摺取付用補強(I型)
カ → 押入・物入棚受用補強
ケ → 将来用手摺補強
流し台水切取付用補強
シ → パネル枠当り用補強
ス → 天井段差用補強
セ → 分電盤取付用補強
タ → タオル掛取付用補強

工事名称	万崎建替公営住宅第二期建設工事		
図面名称	内装パネル平面詳細図(3DKタイプ)内法下		
A3縮尺	1/10	A1縮尺	1/5
堺市 建築都市局 建築部		図面番号	A/101
原寸法	0 50 100 200 300 500mm		

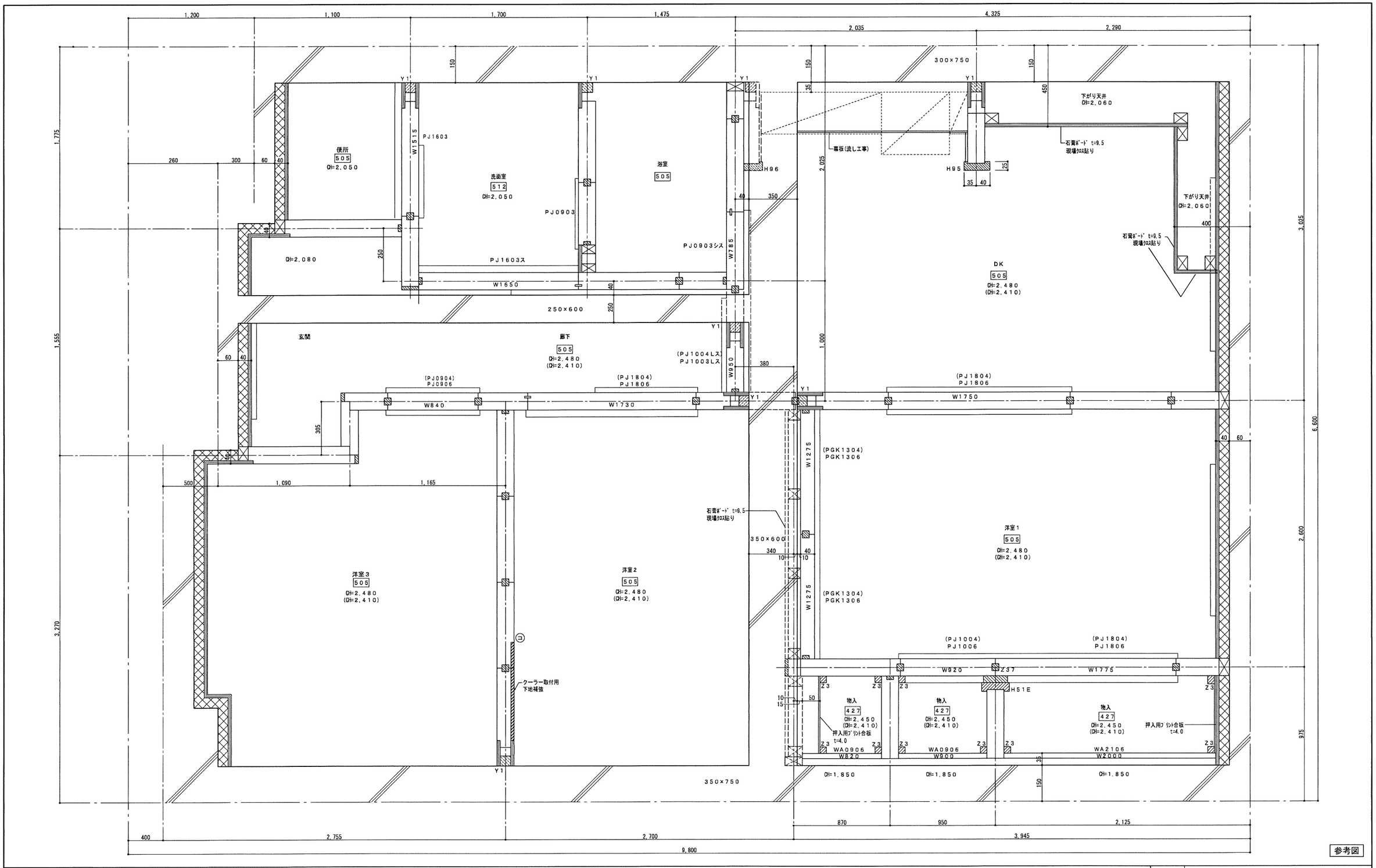

参考図

注記・凡例等

表面仕上材略記号			
427	押入用プリント合板	T/2	t=4.0
505	石膏ボード（準不燃）		t=9.5
512	耐水石膏ボード（準不燃）		t=9.5

（　）内のパネル記号及び天井高は最上階を示す。

造作材（米栂上小節）
造作材（米桧上小節）
集成材（米栂単板貼集成材）
調整材（米栂小節程度）
将来用手摺補強パネル
FL＋750芯 W=300
建材
下地材（通シ材）
下地材（胴物）
断熱複合板
断熱材
内装パネル部品外

パネル記号凡例

PJ 09 24 L カ
1 2 3 4 5

1）パネル種類
間仕切パネル
PJ → 厚さ50mmを示す
PC → 厚さ25mmを示す
PK → 厚さ55mmを示す
外周壁パネル
WA → 厚さ15mmを示す
WB → 厚さ20mmを示す
WC → 厚さ25mmを示す

2）パネルの巾記号（W寸法）
3）パネルの高さ記号（H寸法）
4）パネルの加工形状略記号
B → 電気BOX取付
K → 片ジャクリ
L → L型加工
Q → 大口大手貼り
W → 両ジャクリ
Z → 門型パネル

5）補強略記号
イ → 手摺取付用補強（1型）
カ → 押入・物入棚受用補強
ケ → 将来用手摺補強
流し台水切取付用補強
シ → パネル枠当り用補強
ス → 天井段差用補強
セ → 分電盤取付用補強
タ → タオル掛取付用補強

工事名称	万崎建替公営住宅第2期建設工事		
図面名称	内装パネル平面詳細図（3DKタイプ）内法上		
A3縮尺	1／10	A1縮尺	1／5
堺市　建築都市局　建築部		図面番号	A／102

原寸法 0 50 100 200 300 500mm

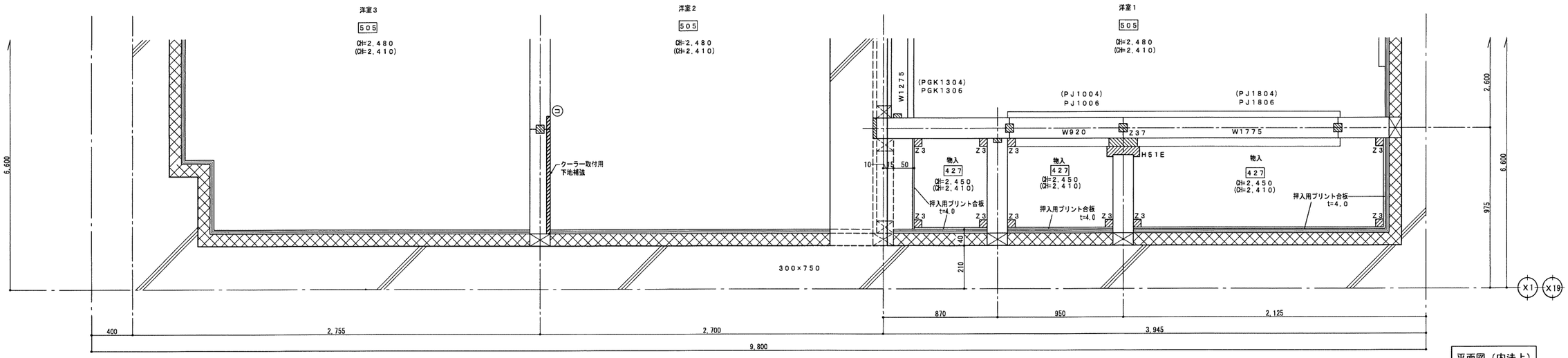

平面図（内法上）

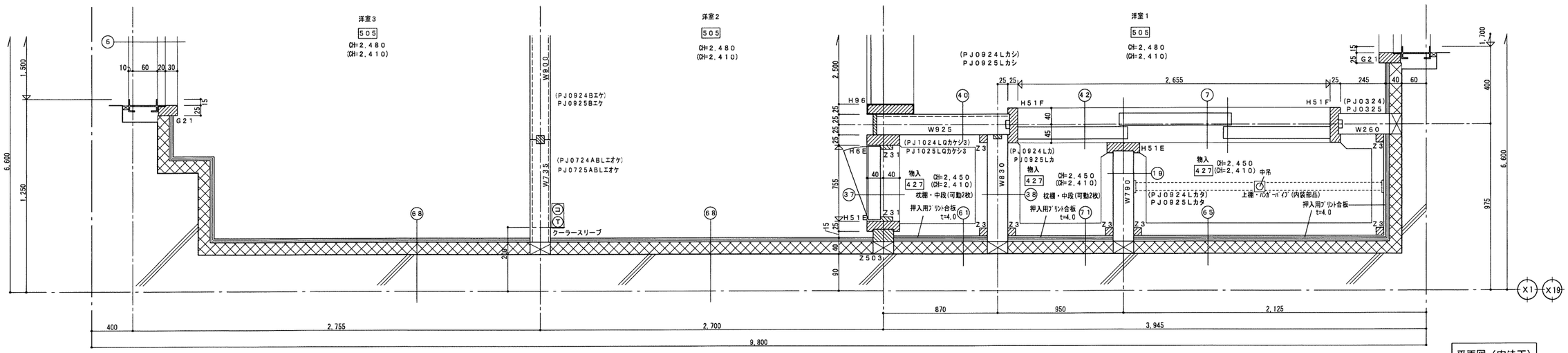

平面図（内法下）

参考図

注記・凡例等

表面仕上材略記号			
427	押入用プリント合板	T/2	t=4.0
505	石膏ボード（準不燃）		t=9.5
512	耐水石膏ボード（準不燃）		t=9.5

（　）内のパネル記号及び天井高は最上階を示す。

造作材（米栂上小節）
造作材（米栂上小節）
集成材（米栂単板貼集成材）
調整材（米栂小節程度）
将来用手摺補強パネル
FL＋750芯　W=300
建材
下地材（通シ材）
下地材（飼物）
断熱複合板
断熱材
内装パネル部品外

パネル記号凡例

PJ 09 24 L カ
1 2 3 4 5

1）パネル種類
間仕切パネル
PJ → 厚さ50mmを示す
PC → 厚さ25mmを示す
PK → 厚さ55mmを示す
外周壁パネル
WA → 厚さ15mmを示す
WB → 厚さ20mmを示す
WC → 厚さ25mmを示す

2）パネルの巾記号（W寸法）
3）パネルの高さ記号（H寸法）
4）パネルの加工形状略記号
B → 電気BOX取付
K → 片ジャクリ
L → L型加工
Q → 大口大手貼り
W → 両ジャクリ
Z → 門型パネル

5）補強略記号
イ → 手摺取付用補強（I型）
カ → 押入・物入棚受用補強
ケ → 将来用手摺補強
流し台水切取付用補強
シ → パネル吊当り用補強
ス → 天井段差用補強
セ → 分電盤取付用補強
タ → タオル掛取付用補強

工事名称	万崎建替公営住宅第二期建設工事		
図面名称	内装パネル平面詳細図（3DKタイプ）妻住戸		
A3縮尺	1／10	A1縮尺	1／5
堺市　建築都市局　建築部		図面番号	A／103
原寸法	0　50　100　200　300　500mm		

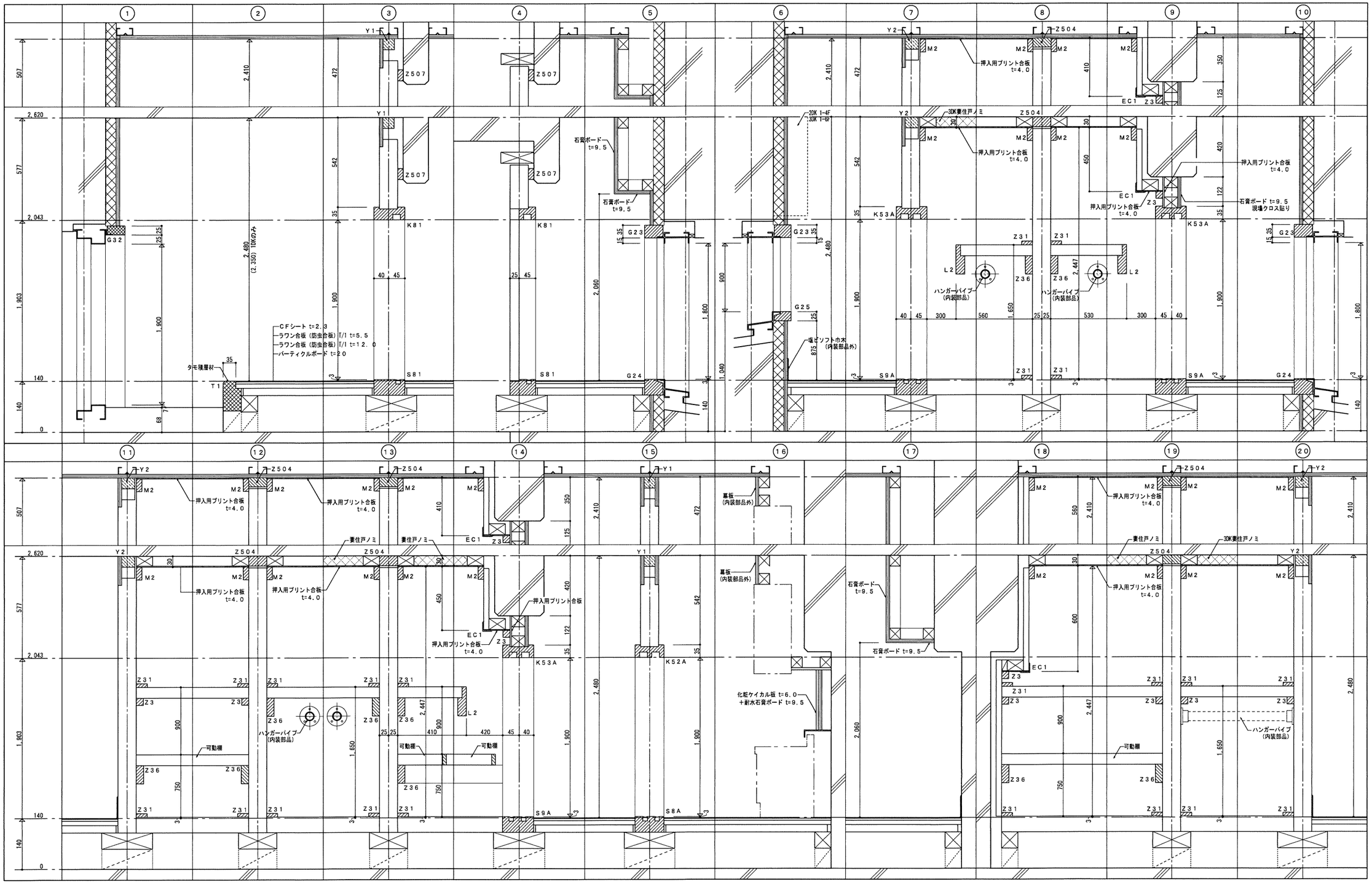

注記・凡例等

造作材（米栂上小節）
造作材（米桧上小節）
集成材（米栂単板貼集成材）
調整材（米栂小節程度）
建材
下地材（通シ材）
下地材（鋼物）
断熱複合板
断熱材
内装パネル部品外

※ 最上階の天井裏は、断熱材：住宅用グラスウール t=50 24kg/m3相当（内装パネル部品外）敷き込みとする。（浴室を除く）

参考図

工事名称	万崎建替公営住宅第二期建設工事		
図面名称	内装パネル断面詳細図01		
A3縮尺	1／10	A1縮尺	1／5
堺市 建築都市局 建築部		図面番号	A／104

原寸法 0 50 100 200 300 500mm

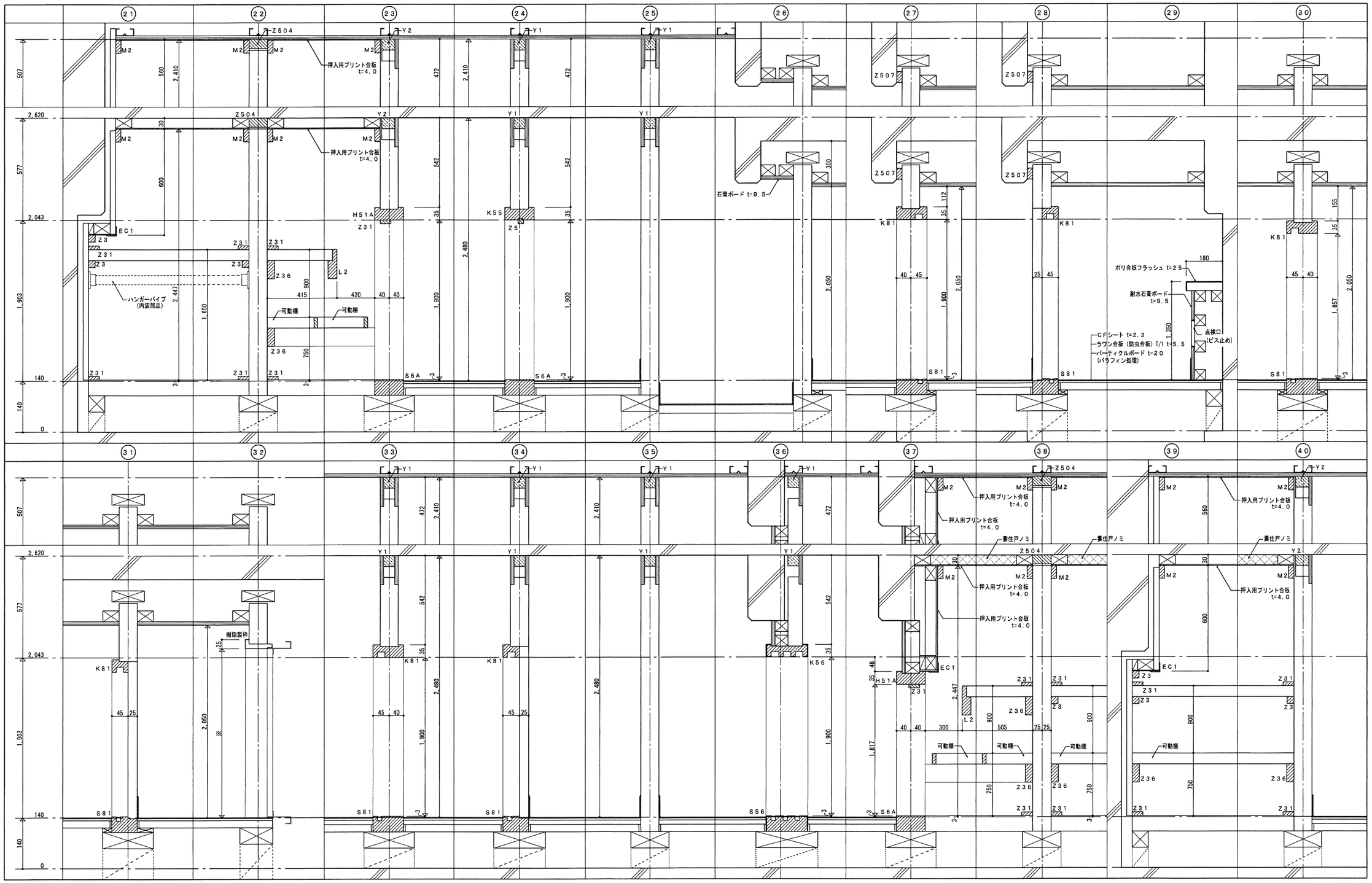

注記・凡例等

- 造作材（米栂上小節）
- 造作材（米桧上小節）
- 集成材（米栂単板貼集成材）
- 調整材（米栂小節程度）
- 建材
- 下地材（通シ材）
- 下地材（胴物）
- 断熱複合板
- 断熱材
- 内装パネル部品外

※ 最上階の天井裏は、断熱材：住宅用グラスウール t=50 24kg/m3相当（内装パネル部品外）敷き込みとする。（浴室を除く）

参考図

工事名称	万崎建替公営住宅第二期建設工事		
図面名称	内装パネル断面詳細図02		
A3縮尺	1／10	A1縮尺	1／5
堺市 建築都市局 建築部		図面番号	A／105
原寸法	0 50 100 200 300 500mm		

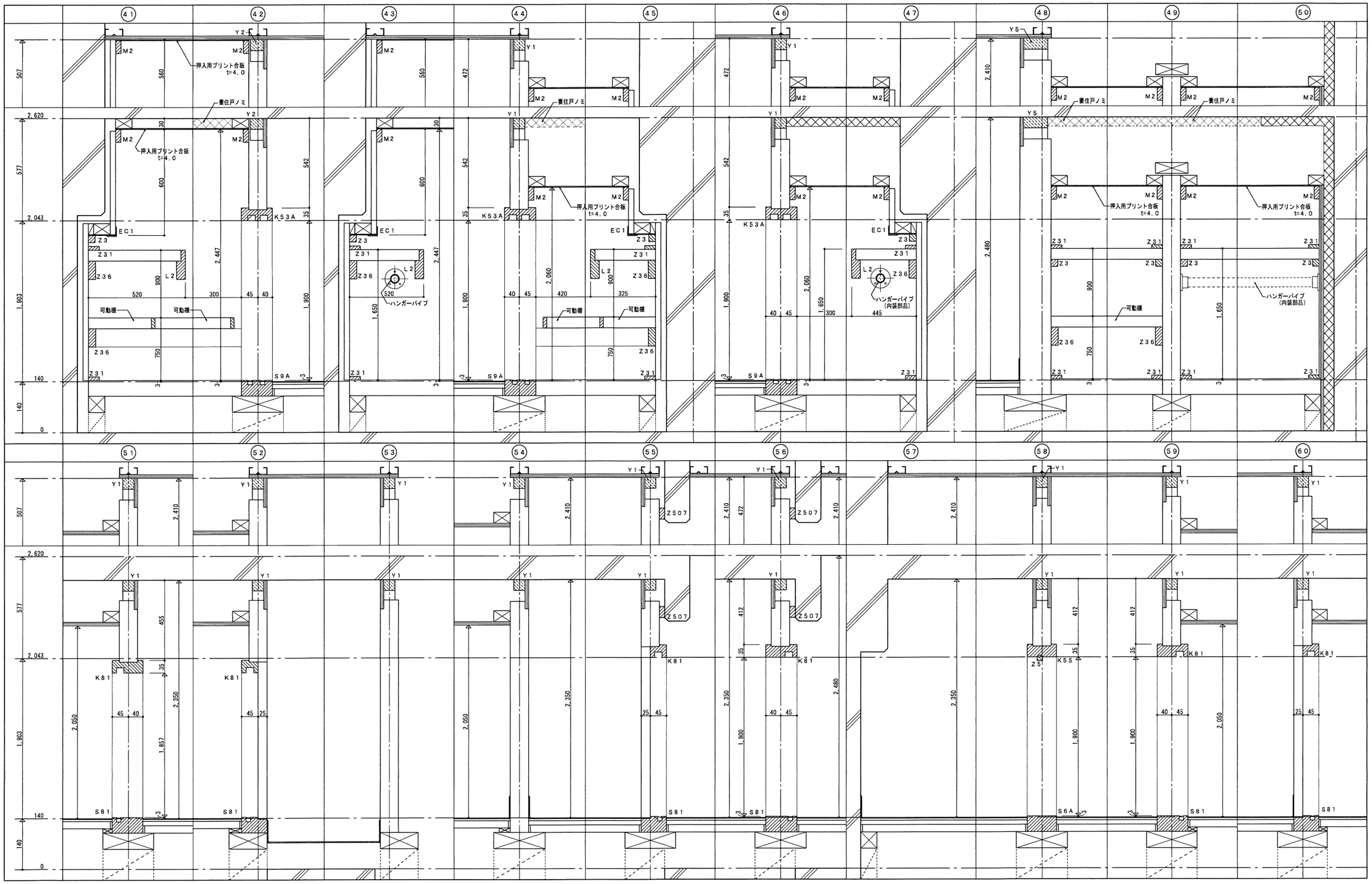

注記・凡例等

造作材（米栂上小節）
造作材（米桧上小節）
集成材（米栂単板貼集成材）
調整材（米栂小節程度）
建材
下地材（通シ材）
下地材（銅物）
断熱複合板
断熱材
内装パネル部品外

※ 最上階の天井裏は、断熱材：住宅用グラスウール t=５０ ２４kg/m3相当（内装パネル部品外）敷き込みとする。（浴室を除く）

参考図

工事名称	万崎建替公営住宅第二期建設工事		
図面名称	内装パネル断面詳細図０３		
A３縮尺	１／１０	A１縮尺	１／５
堺市 建築都市局 建築部		図面番号	A ／ １０６
原寸法	0 50 100 200 300 500mm		

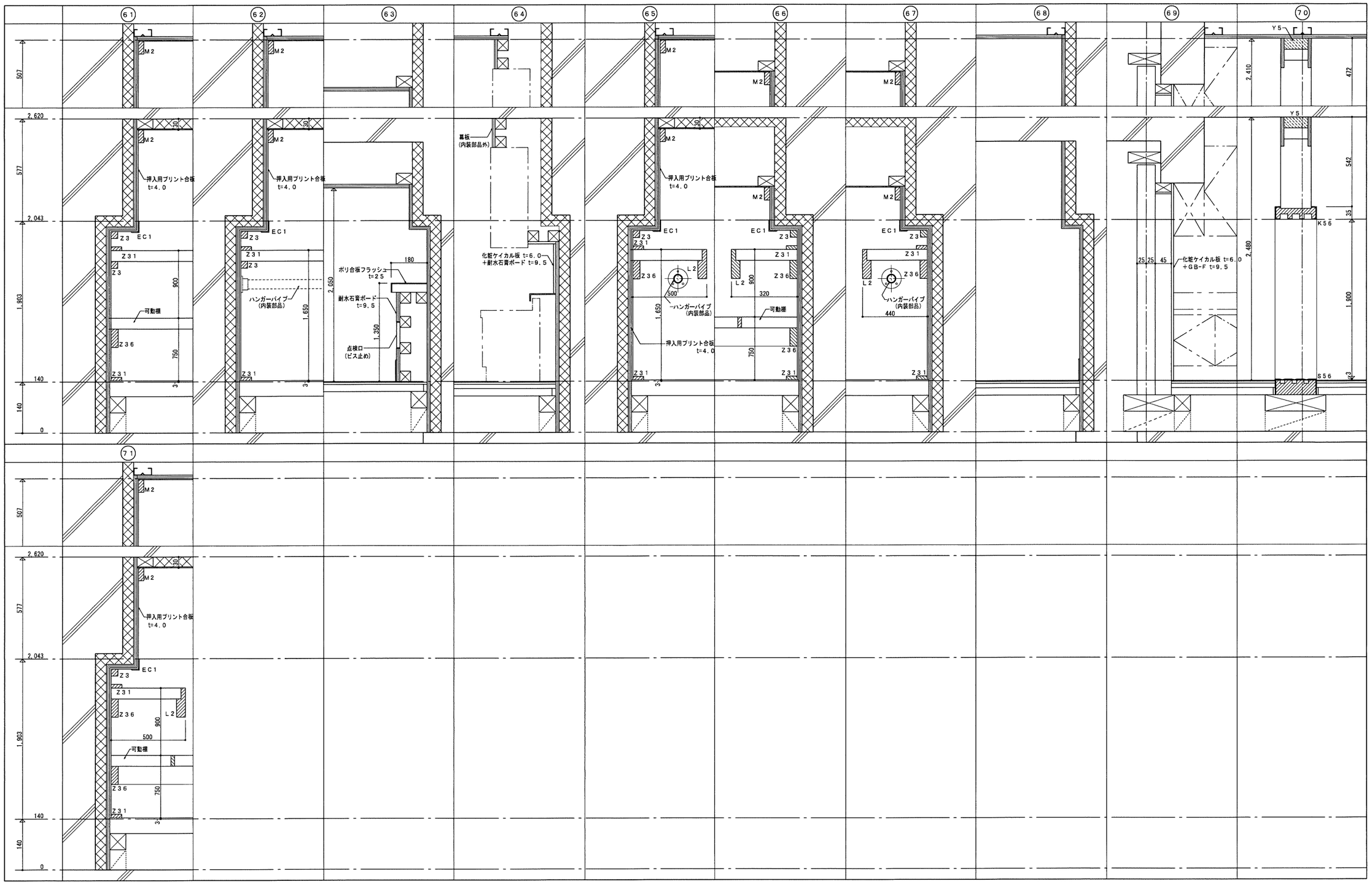

注記・凡例等

造作材（米栂上小節）
造作材（米桧上小節）
集成材（米栂単板貼集成材）
調整材（米栂小節程度）
建材
下地材（通シ材）
下地材（桐物）
断熱複合板
断熱材
内装パネル部品外

※ 最上階の天井裏は、断熱材：住宅用グラスウール t=５０ ２４kg/m3相当（内装パネル部品外）敷き込みとする。（浴室を除く）

参考図

工事名称	万崎建替公営住宅第二期建設工事		
図面名称	内装パネル断面詳細図０４		
Ａ３縮尺	１／１０	Ａ１縮尺	１／５
堺市　建築都市局　建築部		図面番号	Ａ／１０７
原寸法	0 50 100 200 300 500mm		

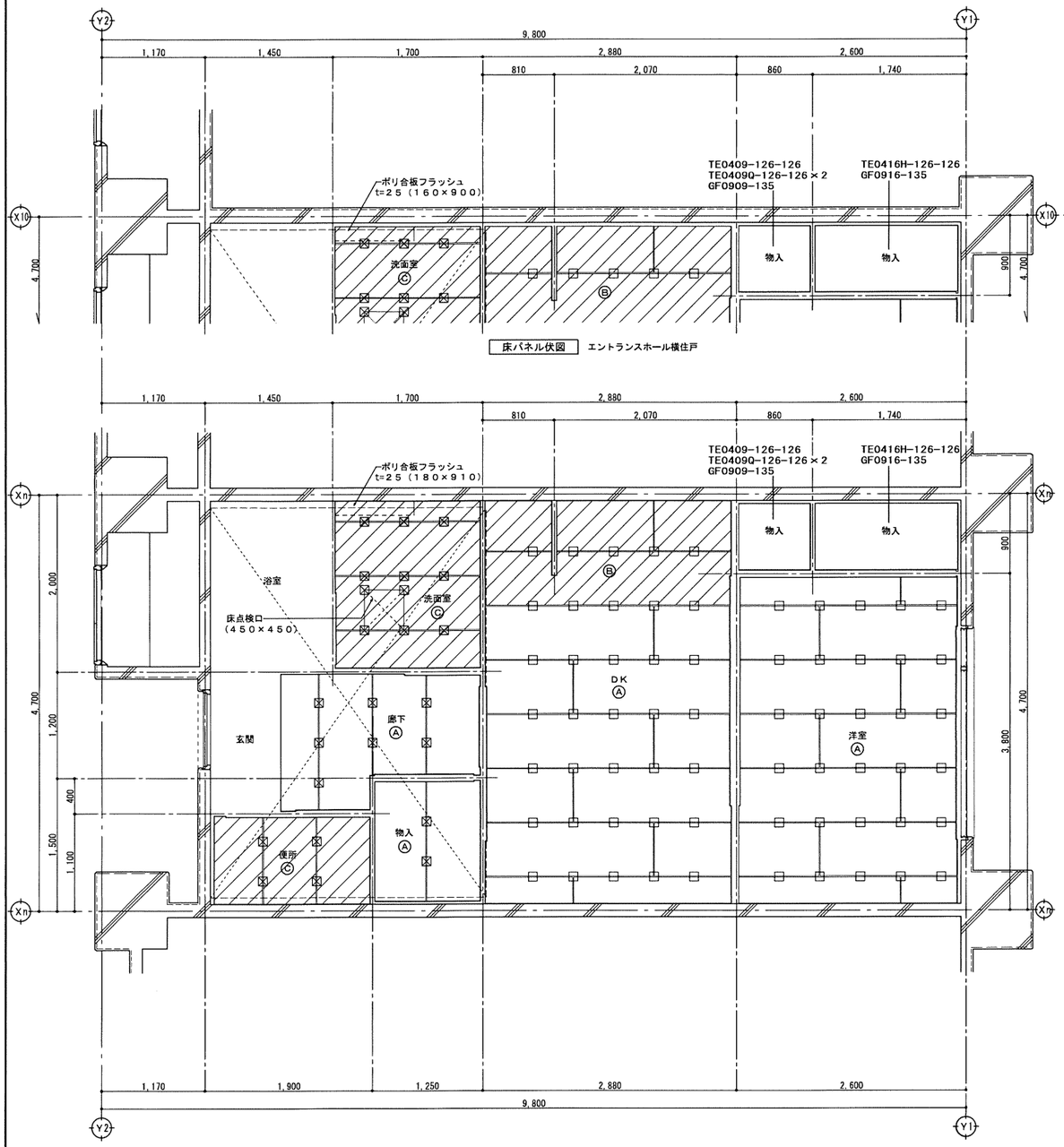

床パネル伏図

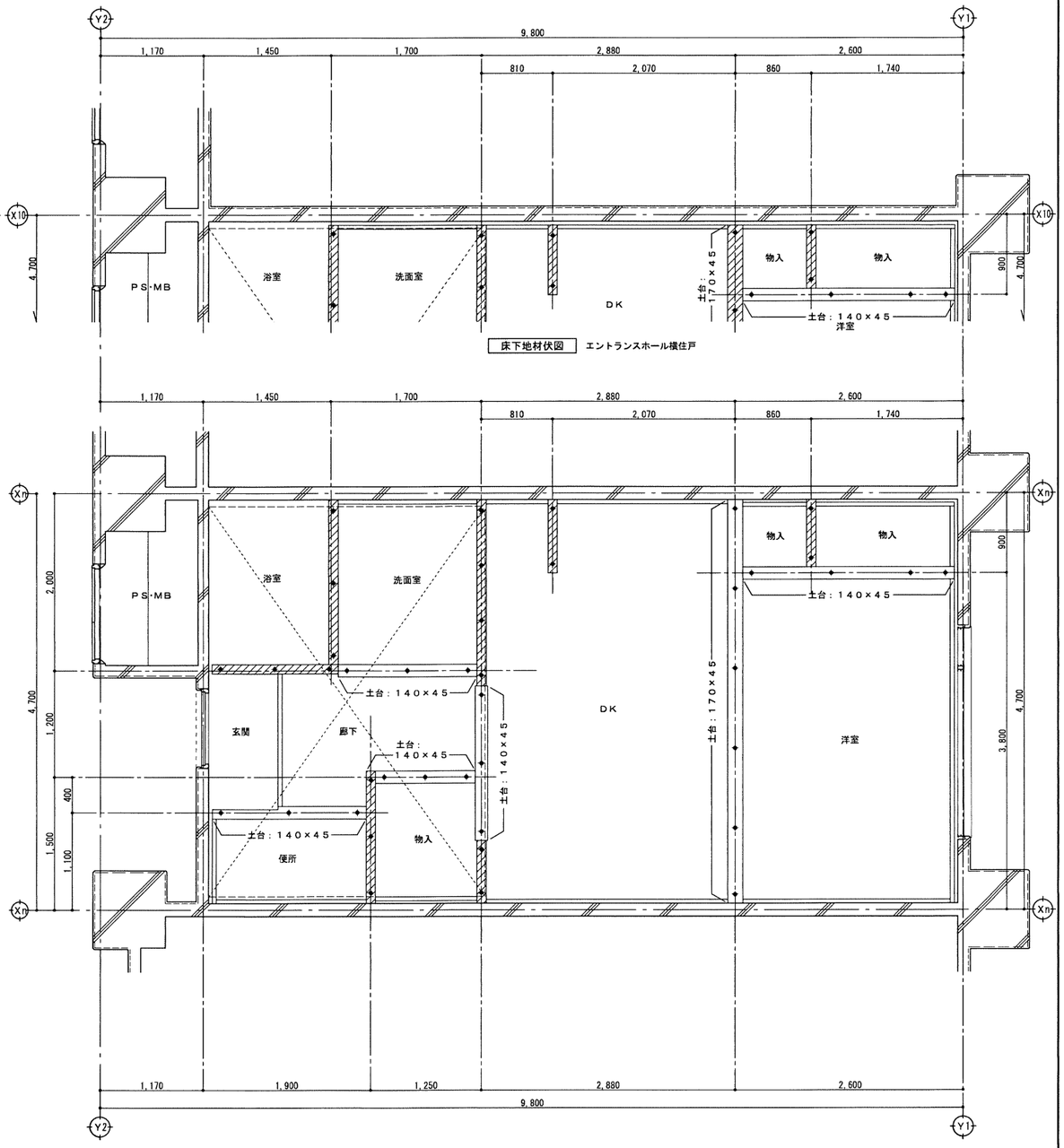

床下地材伏図

参考図

床仕様		
Ⓐ	床下地 …… ベースパネル：パーティクルボード t=20.0 捨貼 …… ラワン合板（防虫合板）T/1 t=12.0 ＋ ラワン合板（防虫合板）T/1 t=5.5 仕上 …… CFシート t=2.3（内装部品外）	
Ⓑ	床下地 …… ベースパネル：パーティクルボード t=20.0（パラフィン処理） 捨貼 …… ラワン合板（防虫合板）T/1 t=12.0 ＋ ラワン合板（防虫合板）T/1 t=5.5 仕上 …… CFシート t=2.3（内装部品外）	
Ⓒ	床下地 …… ベースパネル：パーティクルボード t=20.0（パラフィン処理） 捨貼 …… ラワン合板（防虫合板）T/1 t=5.5 仕上 …… CFシート t=2.3（内装部品外）	

（床凡例）

- □ パネフロアー用支持脚 …… YPE-125（1階 WP-125）
- ⊠ パネフロアー用支持脚 …… YPE-310（1階 WP-290）
- ⊠ 床下点検口 450角（アルミ枠）
- 流し廻り・洗面・便所のパーティクルボードはパラフィン処理したものとする。

パネル
- TE …… 押入パネル 中・上段 t=30（両面：ラワン合板（防虫）t=4.0貼）
- GF …… 押入パネル 下段 t=42（ラワン合板（防虫）t=9.0貼）

表面仕上材略記号			
126	ラワン合板（防虫合板）	T/1	t=4.0
135	ラワン合板（防虫合板）	T/1	t=9.0

（床下地材凡例）

- 土台 …… 特記なき限り 105×45 とする。（防腐・防蟻処理）
- 根太 …… 際根太は 45×45 とする。（防腐・防蟻処理）
- アンカーボルト @900
- スラブ下り範囲を示す。
- 下地材は、米栂又は針葉樹（杉等）2級とする。
- アンカーは、内装部品外とする。

工事名称	万崎建替公営住宅第二期建設工事		
図面名称	内装パネル床伏図（1DKタイプ）		
A3縮尺	1／60	A1縮尺	1／30
堺市 建築都市局 建築部		図面番号	A／108
原寸法	0 500 1,000 1,500 2,000 3,000mm		

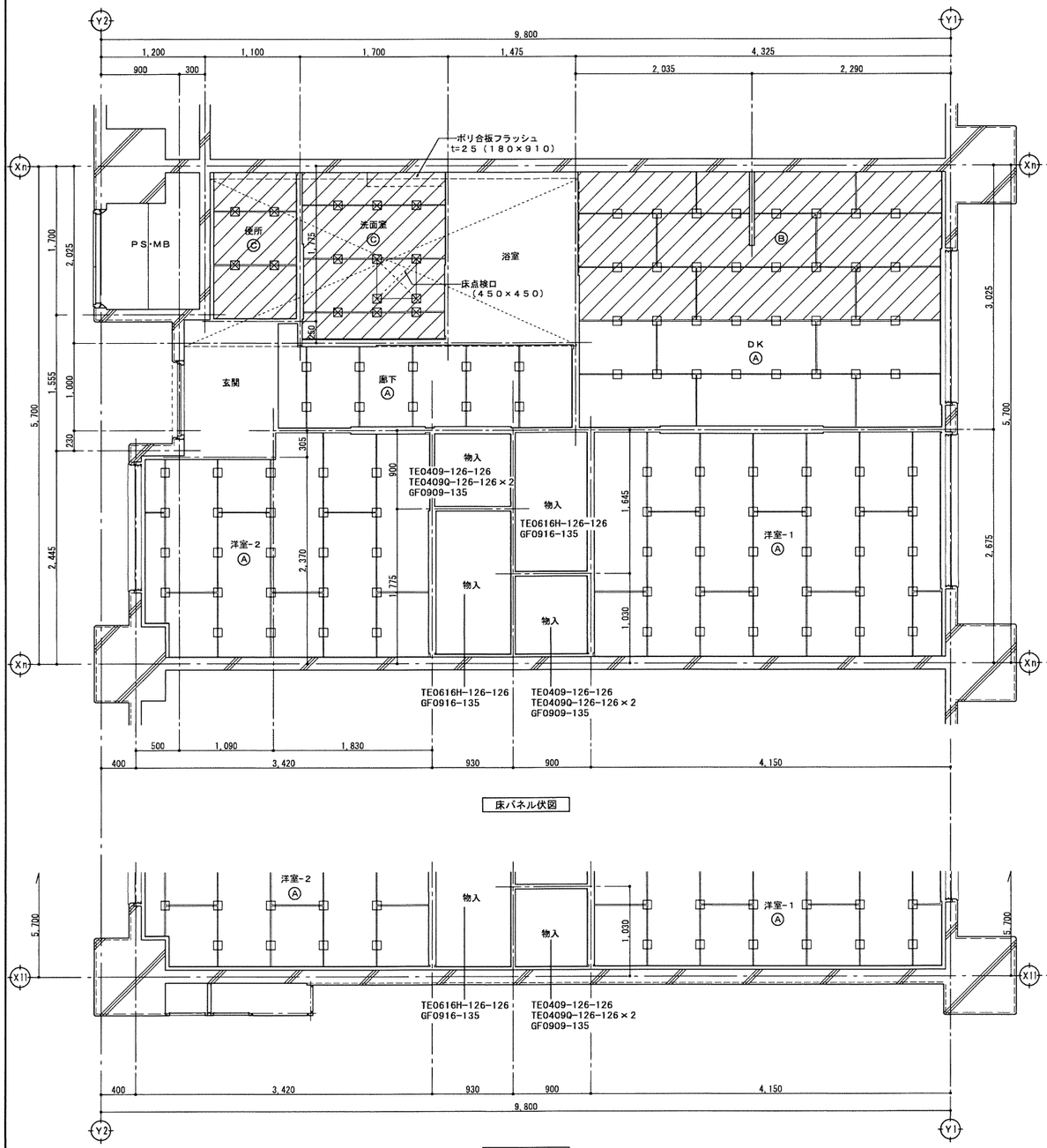

床パネル伏図

床パネル伏図　エントランスホール横住戸

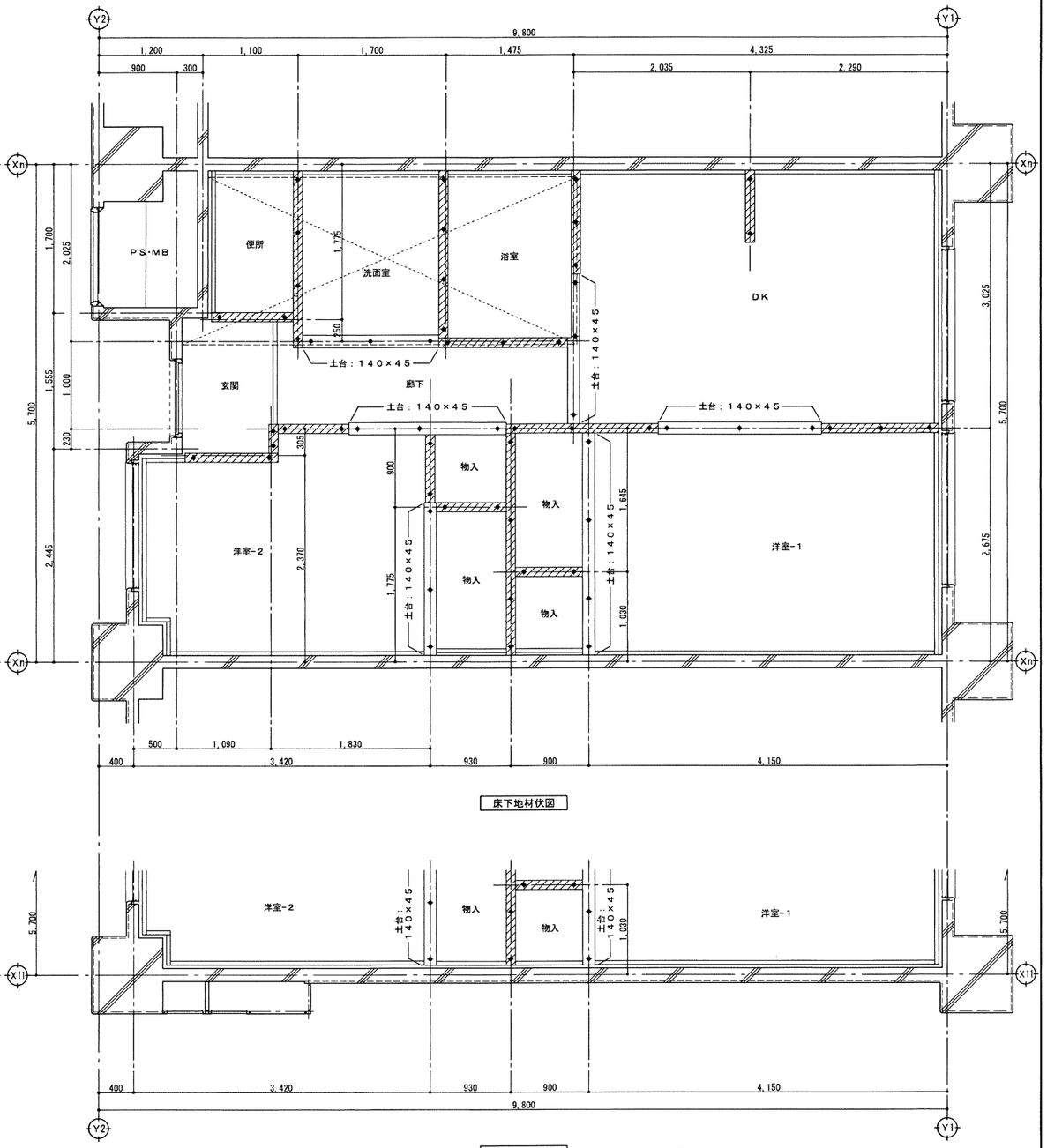

床下地材伏図

床下地材伏図　エントランスホール横住戸

参考図

床仕様		
Ⓐ	床下地 …… ベースパネル：パーティクルボード　t=20.0 捨貼 …… ラワン合板（防虫合板）T/1　t=12.0 ＋ ラワン合板（防虫合板）T/1　t=5.5 仕上 …… CFシート　t=2.3（内装部品外）	
Ⓑ	床下地 …… ベースパネル：パーティクルボード　t=20.0（パラフィン処理） 捨貼 …… ラワン合板（防虫合板）T/1　t=12.0 ＋ ラワン合板（防虫合板）T/1　t=5.5 仕上 …… CFシート　t=2.3（内装部品外）	
Ⓒ	床下地 …… ベースパネル：パーティクルボード　t=20.0（パラフィン処理） 捨貼 …… ラワン合板（防虫合板）T/1　t=5.5 仕上 …… CFシート　t=2.3（内装部品外）	

（床凡例）

- □　パネフロアー用支持脚 …… YPE-125（1階 WP-125）
- ⊠　パネフロアー用支持脚 …… YPE-310（1階 WP-290）
- ⊠　床下点検口　450角（アルミ枠）
- ▨　流し廻り・洗面・便所のパーティクルボードはパラフィン処理したものとする。

パネル　TE …… 押入パネル　中・上段 t=30（両面：ラワン合板（防虫）t=4.0貼）
　　GF …… 押入パネル 下段 t=42（ラワン合板（防虫）t=9.0貼）

表面仕上材略記号			
126	ラワン合板（防虫合板）	T/1	t=4.0
135	ラワン合板（防虫合板）	T/1	t=9.0

（床下地材凡例）

- 土台 …… 特記なき限り 105×45 とする。（防腐・防蟻処理）
- 根太 …… 際根太は 45×45 とする。（防腐・防蟻処理）
- ◆　アンカーボルト　@900
- スラブ下り範囲を示す。
- 下地材は、米栂又は針葉樹（杉等）2級とする。
- アンカーは、内装部品外とする。

工事名称	万崎建替公営住宅第二期建設工事		
図面名称	内装パネル床伏図（2DKタイプ）		
A3縮尺	1／60	A1縮尺	1／30
堺市　建築都市局　建築部		図面番号	A／109
原寸法	0　500　1,000　1,500　2,000　3,000mm		

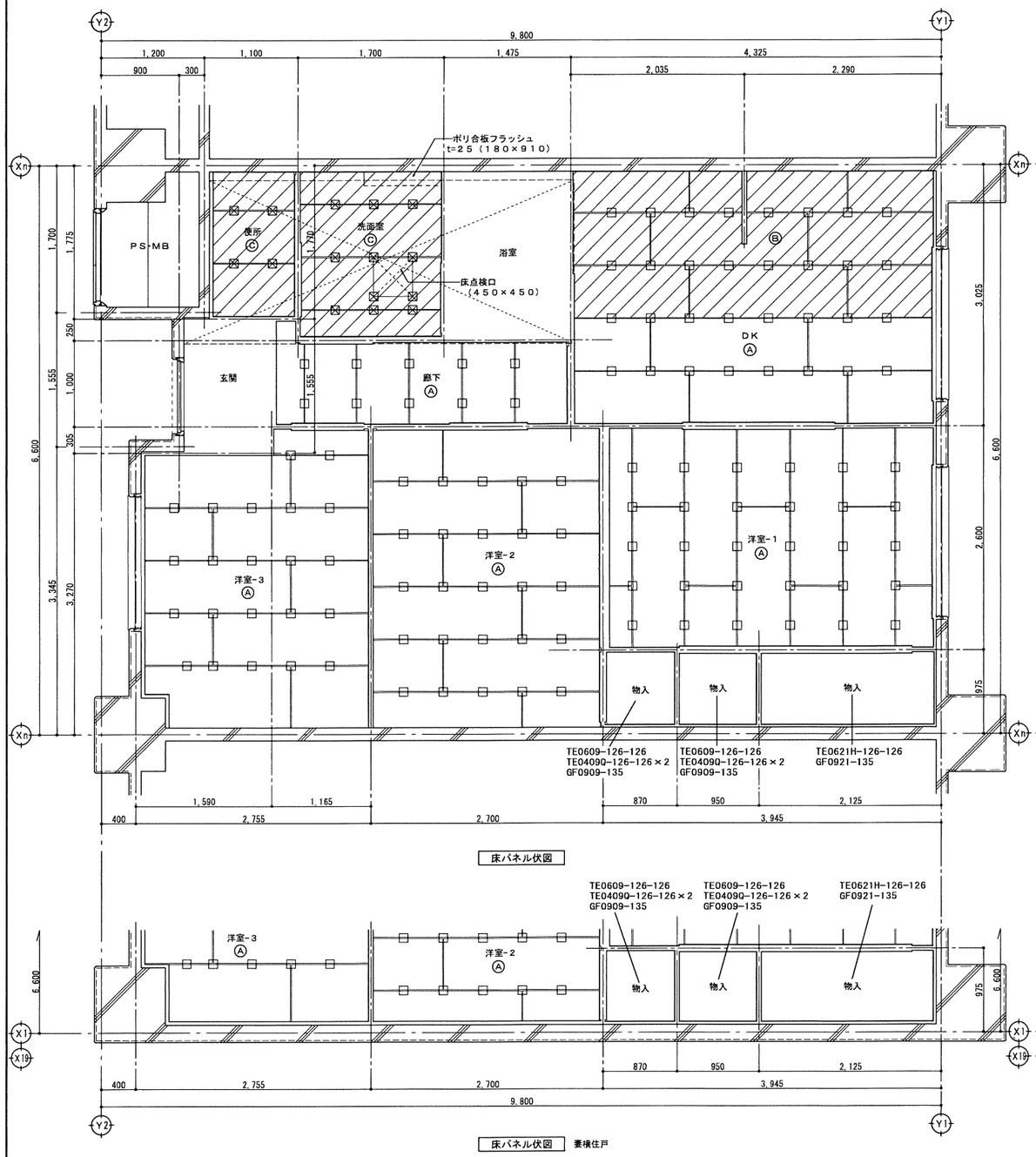

床パネル伏図

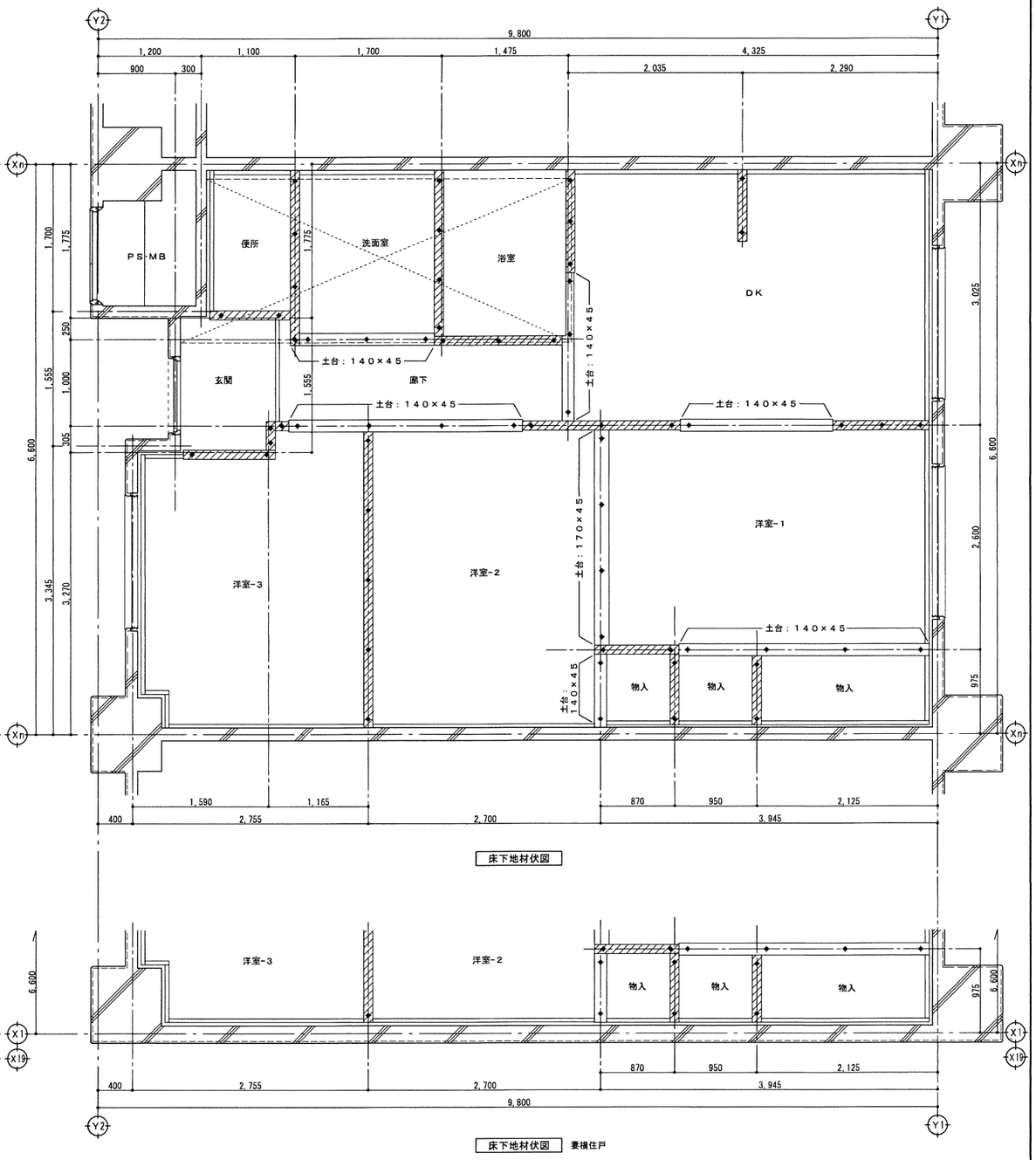

床下地材伏図

床パネル伏図　妻横住戸

床下地材伏図　妻横住戸

参考図

床仕様		
Ⓐ	床下地 …… ベースパネル：パーティクルボード t=20.0 捨貼 …… ラワン合板（防虫合板） T/1 t=12.0 ＋ ラワン合板（防虫合板） T/1 t=5.5 仕上 …… CFシート t=2.3（内装部品外）	
Ⓑ	床下地 …… ベースパネル：パーティクルボード t=20.0（パラフィン処理） 捨貼 …… ラワン合板（防虫合板） T/1 t=12.0 ＋ ラワン合板（防虫合板） T/1 t=5.5 仕上 …… CFシート t=2.3（内装部品外）	
Ⓒ	床下地 …… ベースパネル：パーティクルボード t=20.0（パラフィン処理） 捨貼 …… ラワン合板（防虫合板） T/1 t=5.5 仕上 …… CFシート t=2.3（内装部品外）	

（床凡例）

- □　パネフロアー用支持脚 …… YPE-125（1階 WP-125）
- ⊠　パネフロアー用支持脚 …… YPE-310（1階 WP-290）
- ⊠　床下点検口　450角（アルミ枠）
- ▨　流し廻り・洗面・便所のパーティクルボードはパラフィン処理したものとする。

パネル　TE …… 押入パネル　中・上段 t=30（両面：ラワン合板（防虫）t=4.0貼）
　　GF …… 押入パネル 下段 t=42（ラワン合板（防虫）t=9.0貼）

表面仕上材略記号			
126	ラワン合板（防虫合板）	T/1	t=4.0
135	ラワン合板（防虫合板）	T/1	t=9.0

（床下地材凡例）

- ▨　土台 …… 特記なき限り 105×45 とする。（防腐・防蟻処理）
- ═　根太 …… 際根太は 45×45 とする。（防腐・防蟻処理）
- ✦　アンカーボルト ＠900
- ⊠　スラブ下り範囲を示す。
  下地材は、米栂又は針葉樹（杉等）2級とする。
  アンカーは、内装部品外とする。

工事名称	万崎建替公営住宅第二期建設工事		
図面名称	内装パネル床伏図（3DKタイプ）		
A3縮尺	1／60	A1縮尺	1／30
堺市　建築都市局　建築部		図面番号	A／110
原寸法	0　500　1,000　1,500　2,000　3,000mm		

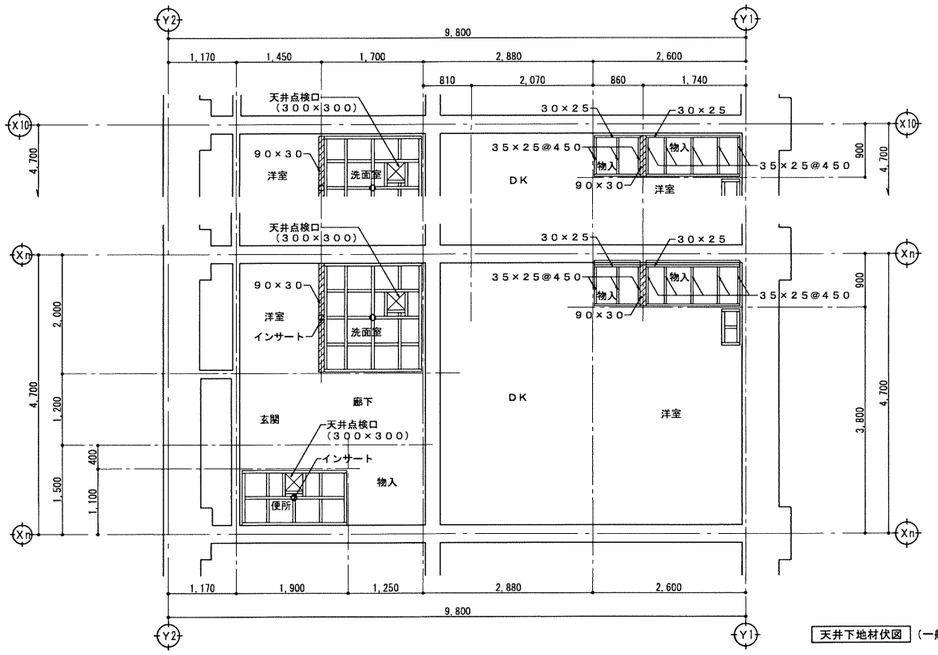

天井下地材伏図（一般階）

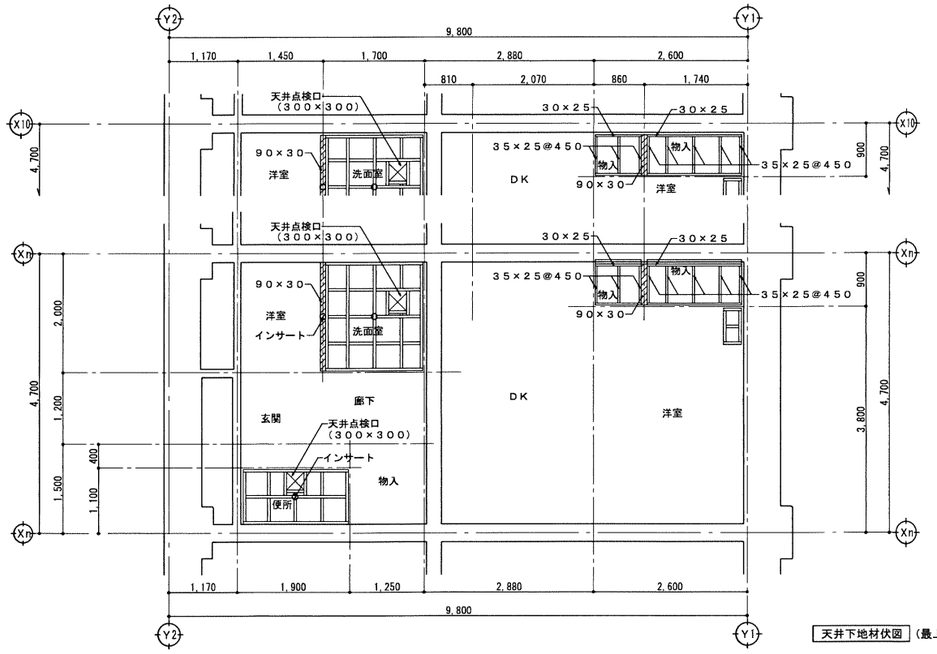

天井下地材伏図（最上階）

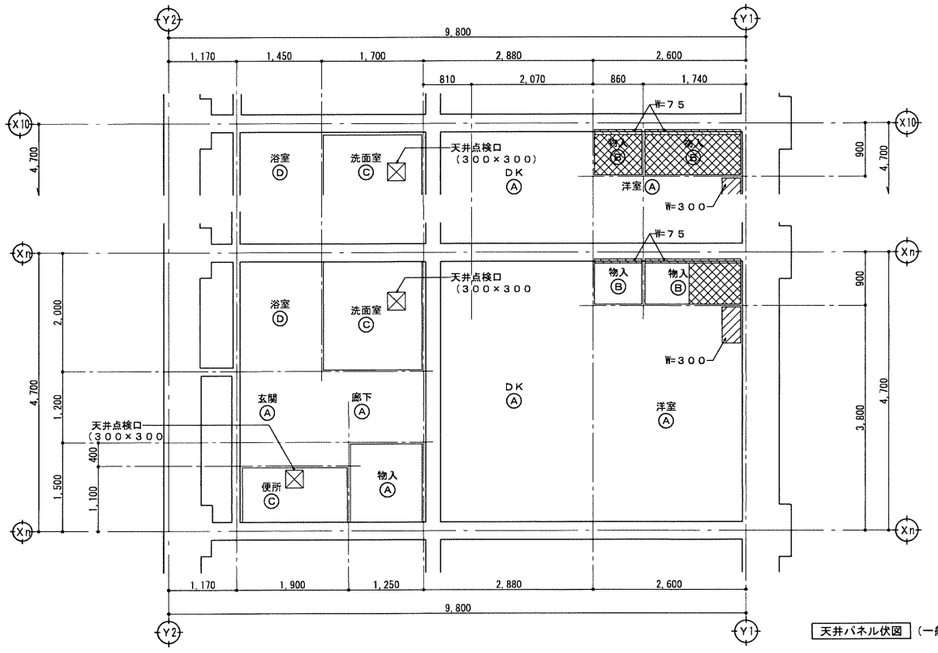

天井パネル伏図（一般階）

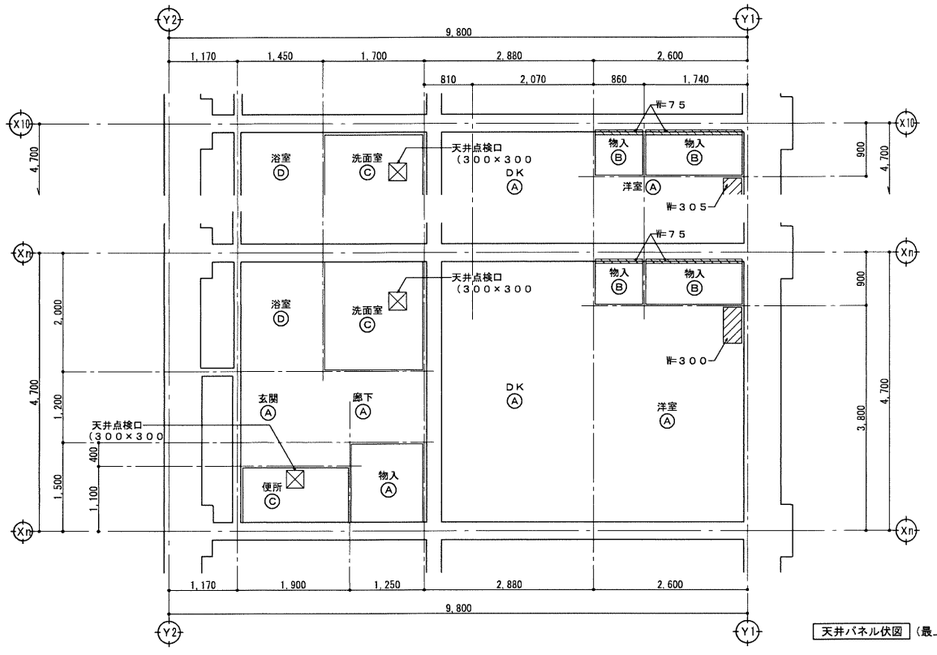

天井パネル伏図（最上階）

参考図

天井仕様

（天井パネル図）

天井仕様（一般階）

- Ⓐ ‥‥ コンクリート打ち放しの上ビニールクロス貼り
- Ⓑ ‥‥ 木下地＋押入用プリント合板 t=4.0
- Ⓒ ‥‥ 木下地＋石膏ボード t=9.5＋ビニールクロス貼り
- Ⓓ ‥‥ コンクリート打ち放し補修

天井仕様（最上階）

- Ⓐ ‥‥ 軽鉄下地＋石膏ボード t=9.5＋ビニールクロス貼り
- Ⓑ ‥‥ 軽鉄下地＋石膏ボード t=9.5＋押入用プリント合板 t=4.0
- Ⓒ ‥‥ 木下地＋石膏ボード t=9.5＋ビニールクロス貼り
- Ⓓ ‥‥ コンクリート打ち放し補修

天井裏：住宅用グラスウール t=50（内装パネル部品外）敷き込み（浴室を除く）

天井凡例

- ‥‥ 石膏ボード t=9.5
- ‥‥ 押入用プリント合板 t=4.0
- ‥‥ スラブ下断熱材ポリスチレンフォーム t=25（内装部品外）
- ‥‥ 天井点検口 300角（アルミ枠）

注） ビニルクロス貼りは内装部品外とする。
軽鉄下地＋石膏ボードは内装部品外とする。

（天井下地材伏図）

天井下地材凡例

- ‥‥ 90×30
- ‥‥ 40×30
- ‥‥ インサート＋吊木（40×30）
- ‥‥ 天井点検口 300角（アルミ枠）

注） 特記なき野縁、際野縁は40×30とする。
下地材は米栂又は針葉樹（杉等）2級とする。
インサートは内装部品外とする。

工事名称	万崎建替公営住宅第二期建設工事		
図面名称	内装パネル天井伏図（1DKタイプ）		
A3縮尺	1／100	A1縮尺	1／50
堺市 建築都市局 建築部		図面番号	A／111

原寸法 0 500 1,000 2,000 3,000 4,000 5,000mm

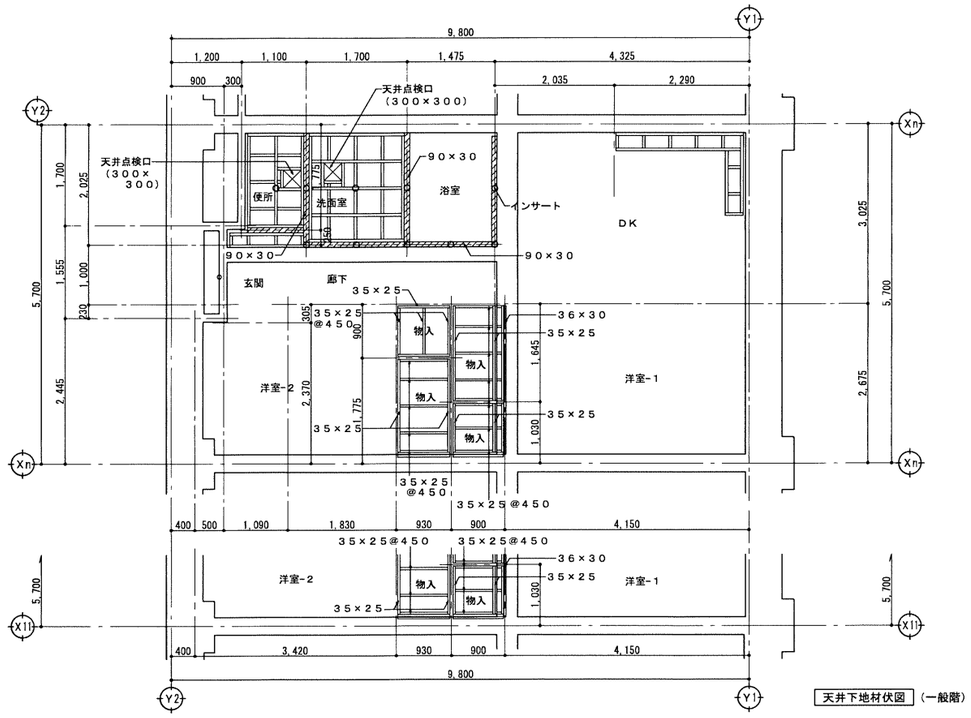

天井下地材伏図（一般階）

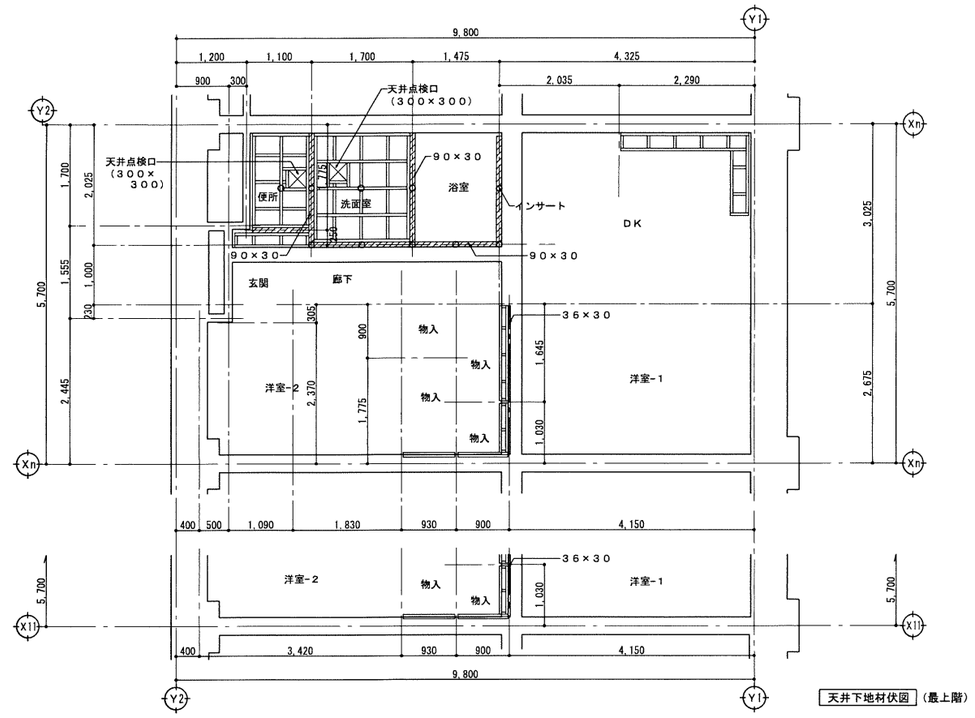

天井下地材伏図（最上階）

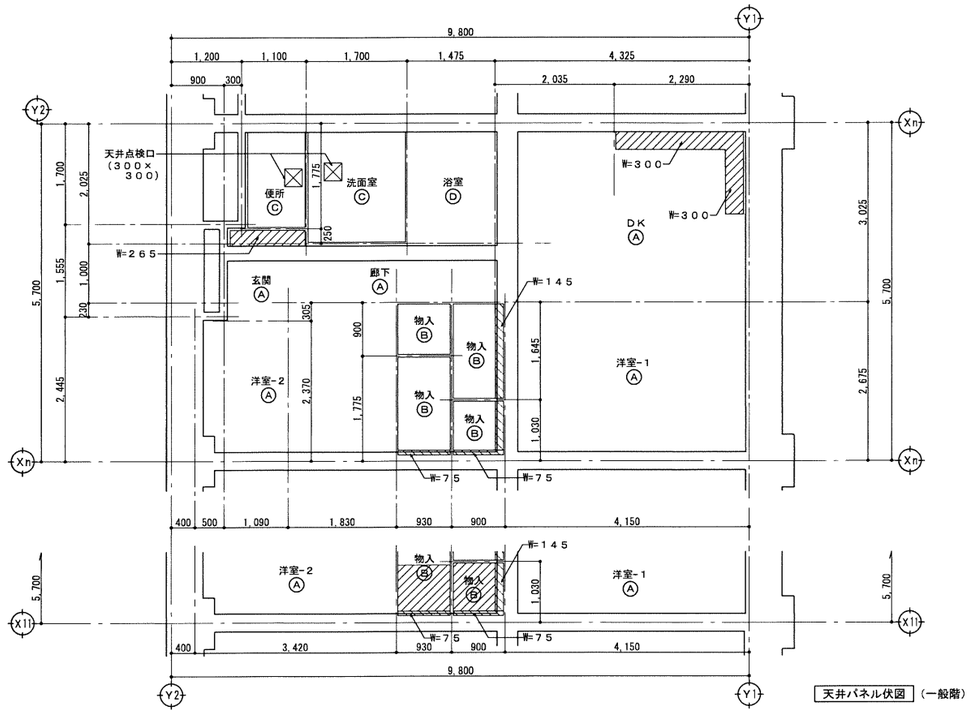

天井パネル伏図（一般階）

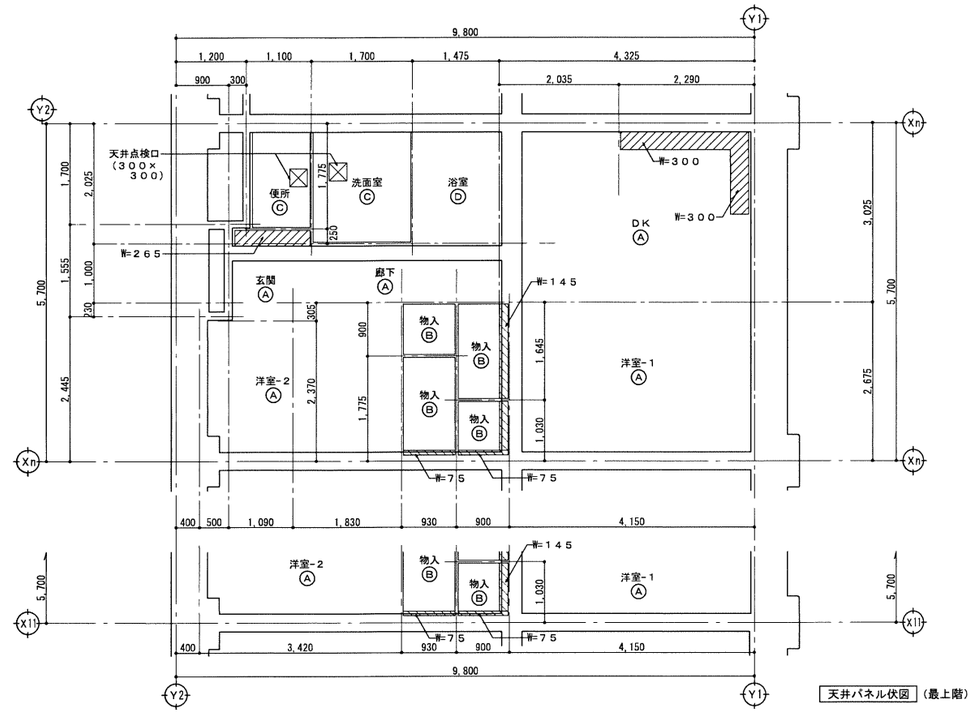

天井パネル伏図（最上階）　参考図

天井仕様

（天井パネル図）

天井仕様（一般階）

- Ⓐ ‥‥ コンクリート打ち放しの上ビニールクロス貼り
- Ⓑ ‥‥ 木下地＋押入用プリント合板 t=4.0
- Ⓒ ‥‥ 木下地＋石膏ボード t=9.5＋ビニールクロス貼り
- Ⓓ ‥‥ コンクリート打ち放し補修

天井仕様（最上階）

- Ⓐ ‥‥ 軽鉄下地＋石膏ボード t=9.5＋ビニールクロス貼り
- Ⓑ ‥‥ 軽鉄下地＋石膏ボード t=9.5＋押入用プリント合板 t=4.0
- Ⓒ ‥‥ 木下地＋石膏ボード t=9.5＋ビニールクロス貼り
- Ⓓ ‥‥ コンクリート打ち放し補修

天井裏：住宅用グラスウール t=50（内装パネル部品外）敷き込み（浴室を除く）

天井凡例

- ‥‥ 石膏ボード t=9.5
- ‥‥ 押入用プリント合板 t=4.0
- ‥‥ スラブ下断熱材ポリスチレンフォーム t=25（内装部品外）
- ‥‥ 天井点検口 300角（アルミ枠）

注）ビニルクロス貼りは内装部品品外とする。
軽鉄下地＋石膏ボードは内装部品品外とする。

（天井下地材伏図）

天井下地材凡例

- ‥‥ 90×30
- ‥‥ 40×30
- ‥‥ インサート＋吊木（40×30）
- ‥‥ 天井点検口 300角（アルミ枠）

注）特記なき野縁、際野縁は40×30とする。
下地材は米栂又は針葉樹(杉等)2級とする。
インサートは内装部品品外とする。

工事名称	万崎建替公営住宅第二期建設工事		
図面名称	内装パネル天井伏図（2DKタイプ）		
A3縮尺	1／100	A1縮尺	1／50
堺市　建築都市局　建築部		図面番号	A／112
原寸法	0　500　1,000　2,000　3,000　4,000　5,000mm		

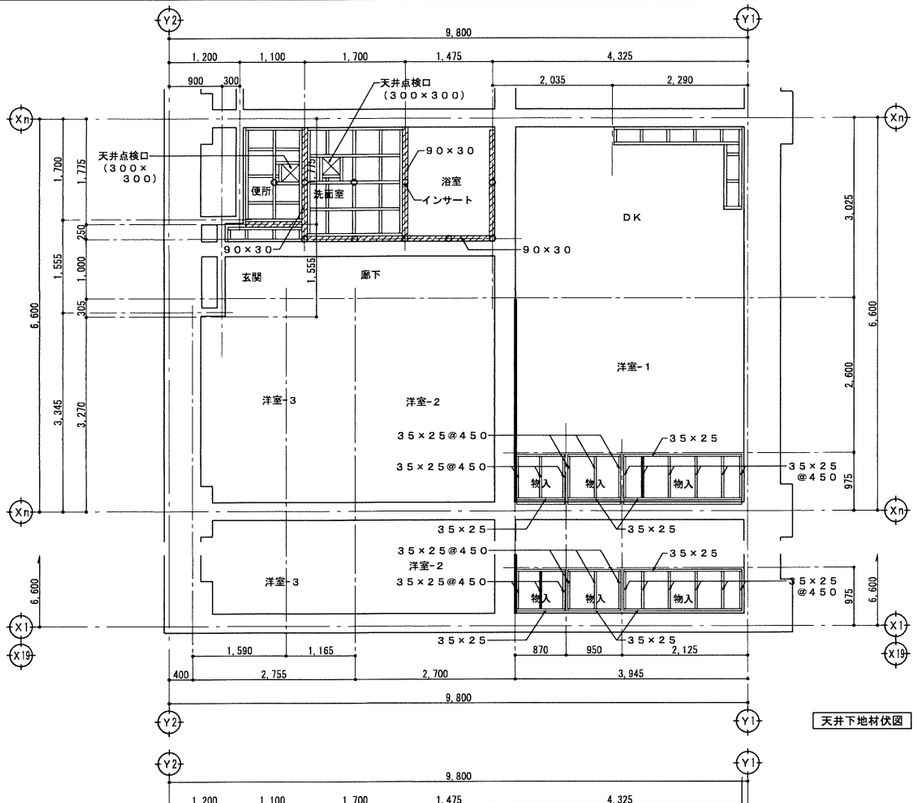

天井下地材伏図（一般階）

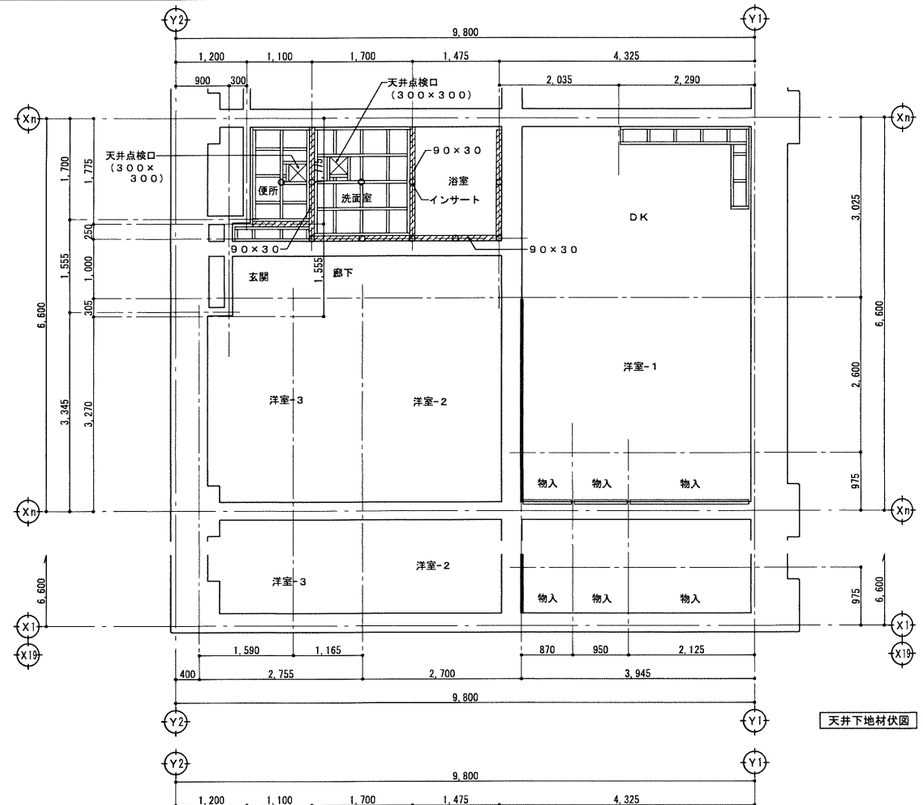

天井下地材伏図（最上階）

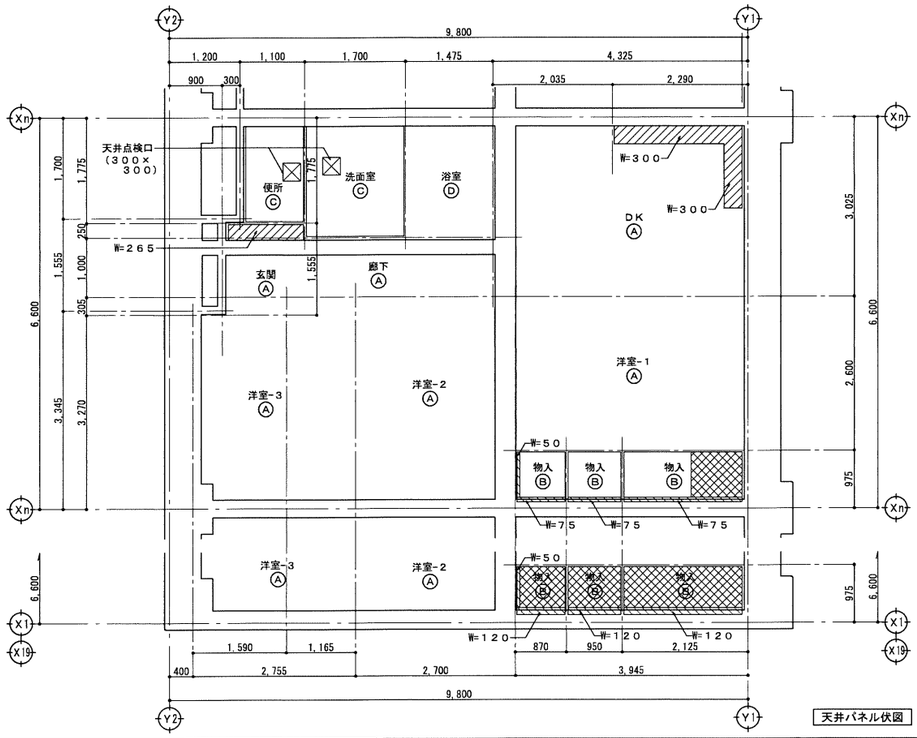

天井パネル伏図（一般階）

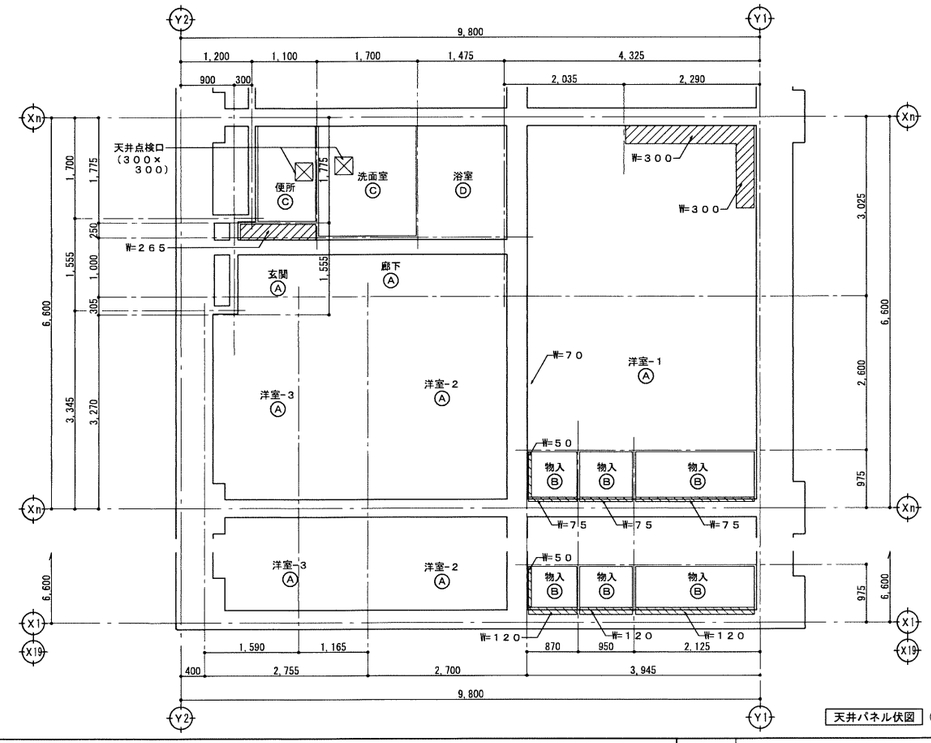

天井パネル伏図（最上階）　参考図

天井仕様

（天井パネル図）

天井仕様（一般階）

- Ⓐ ‥‥ コンクリート打ち放しの上ビニールクロス貼り
- Ⓑ ‥‥ 木下地＋押入用プリント合板 t=4.0
- Ⓒ ‥‥ 木下地＋石膏ボード t=9.5＋ビニールクロス貼り
- Ⓓ ‥‥ コンクリート打ち放し補修

天井仕様（最上階）

- Ⓐ ‥‥ 軽鉄下地＋石膏ボード t=9.5＋ビニールクロス貼り
- Ⓑ ‥‥ 軽鉄下地＋石膏ボード t=9.5＋押入用プリント合板 t=4.0
- Ⓒ ‥‥ 木下地＋石膏ボード t=9.5＋ビニールクロス貼り
- Ⓓ ‥‥ コンクリート打ち放し補修

天井裏：住宅用グラスウール t=50（内装パネル部品外）敷き込み（浴室を除く）

天井凡例

- ‥‥ 石膏ボード t=9.5
- ‥‥ 押入用プリント合板 t=4.0
- ‥‥ スラブ下断熱材ポリスチレンフォーム t=25（内装部品外）
- ‥‥ 天井点検口 300角（アルミ枠）

注）ビニルクロス貼りは内装部品外とする。
軽鉄下地＋石膏ボードは内装部品外とする。

（天井下地材伏図）

天井下地材凡例

- ‥‥ 90×30
- ‥‥ 40×30
- ‥‥ インサート＋吊木（40×30）
- ‥‥ 天井点検口 300角（アルミ枠）

注）特記なき野縁、廻野縁は40×30とする。
下地材は米栂又は針葉樹（杉等）2級とする。
インサートは内装部品外とする。

工事名称	万崎建替公営住宅第二期建設工事		
図面名称	内装パネル天井伏図（3DKタイプ）		
A3縮尺	1／100	A1縮尺	1／50
堺市　建築都市局　建築部		図面番号	A／113

原寸法　0　500　1,000　2,000　3,000　4,000　5,000mm

キッチン仕様書（ＰＬ型）

品　名	仕　様	
天板	材質	ステンレス（ＳＵＳ３０４）
	シンク	ステンレス　ＳＱシンク　裏面防音防滴カバー付
	部品	浅型ゴミ収容トラップ（封水量　５０ｍ/ｍ以上）　ＶＰ４０用アダプター付
下台	扉	ＰＬ型　オレフィンシート貼化粧パーチ t=１５
		観音開き部分合わせ目パッキン付（左扉のみ）
		引手：ＡＢＳ樹脂　クロムメッキ仕上＜Ｐ１＞
	本体	化粧板、木口は樹脂テープ貼（ホワイト（ＴＷ色））
		丁番：スライド丁番
	底板	化粧板
	部品	本体パッキン　　包丁差し
		棚板
		側面板：ＳＵＳ４３０
吊戸棚	扉	下台と同じ
		Ｈラッチ（シモダイラ）付
		観音開き部分合わせ目パッキン付（左扉のみ）
	本体	化粧板、木口は樹脂テープ貼（ホワイト（ＴＷ色））
		丁番：スライド丁番
	部品	棚板
中間棚	水切棚	ステンレス製（公団１Ｂ型１段）
レンジフード	—	（別途）（設備工事）
照明器具	—	（別途）（設備工事）
水栓	—	（別途）（設備工事）
水切りカバー	—	ステンレス　ＳＵＳ３０４　t=０．６

建　築　工　事

取付下地の造作工事
コーキング工事
建築との取合い工事
化粧ケイカル板取付工事（加熱機器周りは火災予防条例に基づく不燃ボード下地）
吊りボルト用インサート工事

給排水衛生設備工事

給水･給湯配管工事及び水栓金具との接続工事
排水配管及び排水トラップとの接続工事
ガスコック器具及びガス配管接続工事
ダクト工事及びレンジフード接続工事
水栓取付工事

電気設備工事

レンジフード用電源及びコンセント取付工事
照明器具電源及び照明器具取付工事、但しフラッシュ内配線・ケーブル取込はキッチン工事

仕様確認項目

下台扉色	監督職員と協議の上決定のこと。

構成表

住戸タイプ名	開口寸法	戸　数
１ＤＫタイプ	１，９５０	１５
２ＤＫタイプ	１，９００	８８
３ＤＫタイプ	１，９００	４０
合　計		１４３

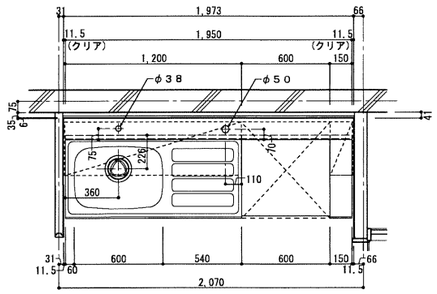

本図は、「左」 勝手を示す。　　シンクを基準

「左」勝手		「右」勝手	
住戸タイプ名	戸　数	住戸タイプ名	戸　数
１ＤＫタイプ	７	１ＤＫタイプ	８

※ フードの左右勝手なし

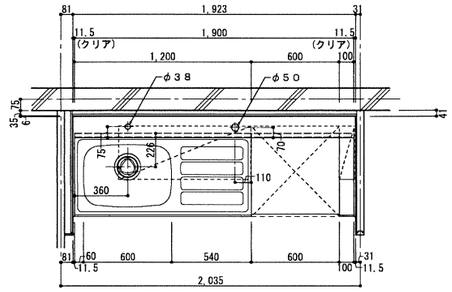

本図は、「左」 勝手を示す。　　シンクを基準

「左」勝手		「右」勝手	
住戸タイプ名	戸　数	住戸タイプ名	戸　数
２ＤＫタイプ	４８	２ＤＫタイプ	４０
３ＤＫタイプ	１６	３ＤＫタイプ	２４

※ フードの左右勝手なし

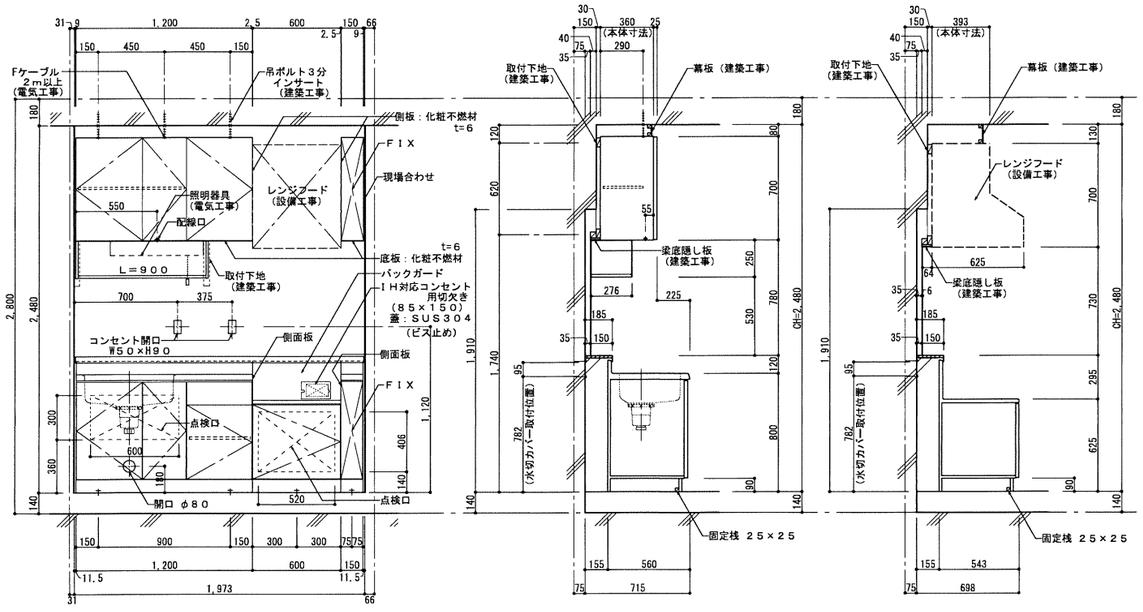

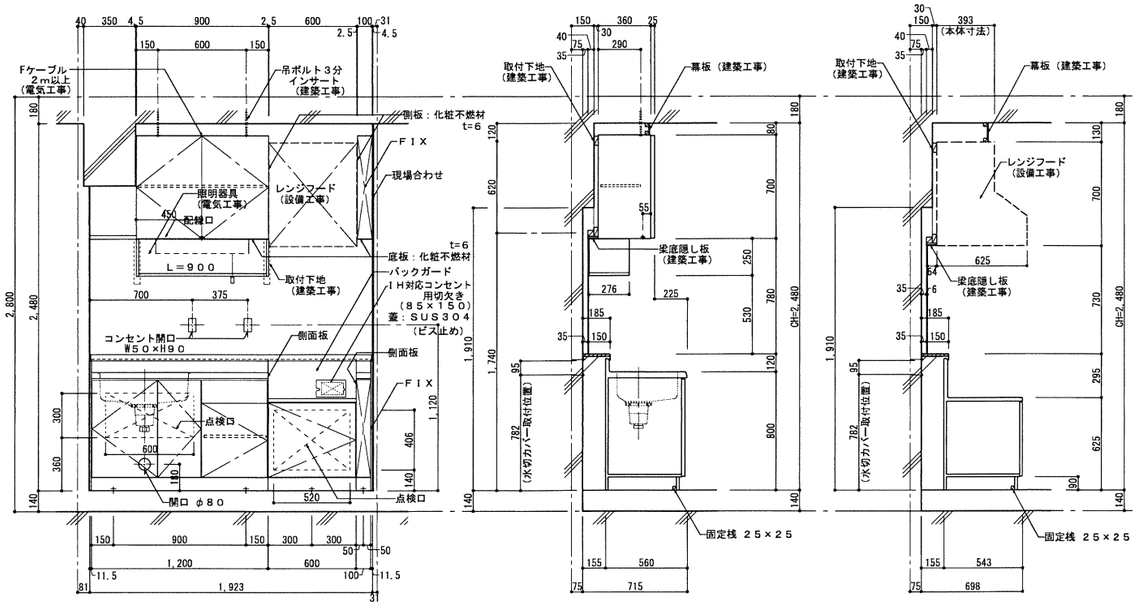

注記・備考

工事名称	万崎建替公営住宅第二期建設工事		
図面名称	台所セット詳細図（参考図）		
Ａ３縮尺	１／４０	Ａ１縮尺	１／２０
堺市　建築都市局　建築部		図面番号	Ａ／１１４
原寸法	0 100 300 500 1,000 1,500 2,000mm		

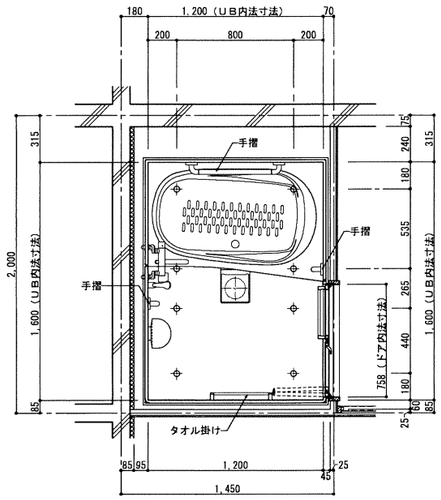

１ＤＫタイプ

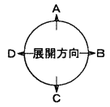

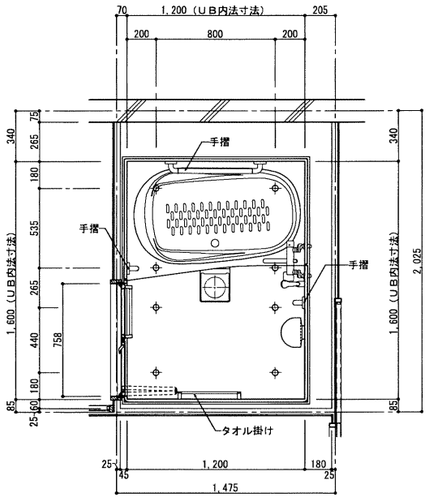

２ＤＫタイプ
３ＤＫタイプ

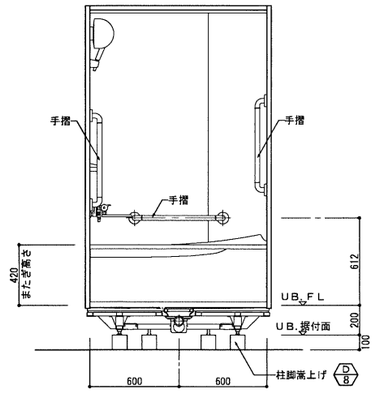

Ａ　面

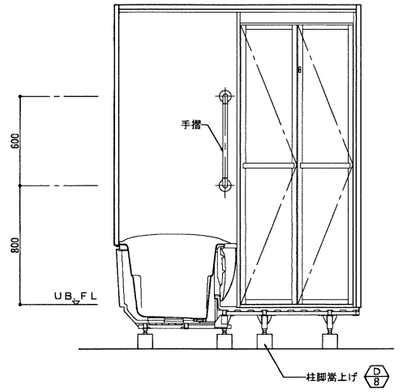

Ｂ　面

長寿社会対応型　ＢＬユニットバス	
名　　称	材　　質
防水パン本体	ＦＲＰ
浴槽本体	ＦＲＰ
エプロンパネル	ＡＡＳ＋ＡＢＳ
壁パネル	化粧鋼板複合パネル
天井パネル	化粧鋼板複合パネル
天井点検蓋	化粧鋼板複合パネル
ドア（枠）	アルミアルマイト処理、ロック付、非常用錠付
照明	樹脂グローブ（ＬＥＤランプ）
タオル掛	ステンレス　L=４００
排水トラップ	ＡＢＳ
Ｉ型手摺（浴槽側短辺）	塩化ビニール被膜ステンレスφ３２　L=６００
Ｉ型手摺（浴槽背面）	塩化ビニール被膜ステンレスφ３２　L=６００
Ｉ型手摺（洗い場）	塩化ビニール被膜ステンレスφ３２　L=６００
混合水栓《機械設備工事》	壁付シングル　シャワー混合水栓
耐水鏡	W２９５×H９５０

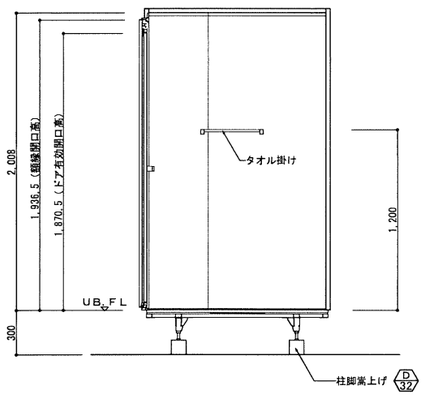

Ｃ　面

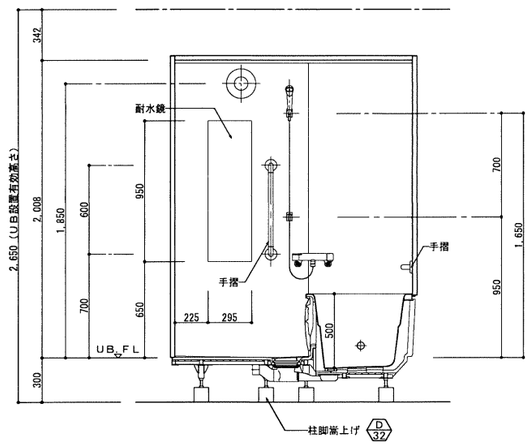

Ｄ　面

注記・備考

工事名称	万崎建替公営住宅第二期建設工事		
図面名称	浴室ユニットバス詳細図（参考図）		
Ａ３縮尺	１／４０	Ａ１縮尺	１／２０
堺市　建築都市局　建築部		図面番号	Ａ／１１５
原寸法	0 100 300 500 1,000 1,500 2,000mm		

1ＤＫ住戸 ＡＬＶ算定図・算定表

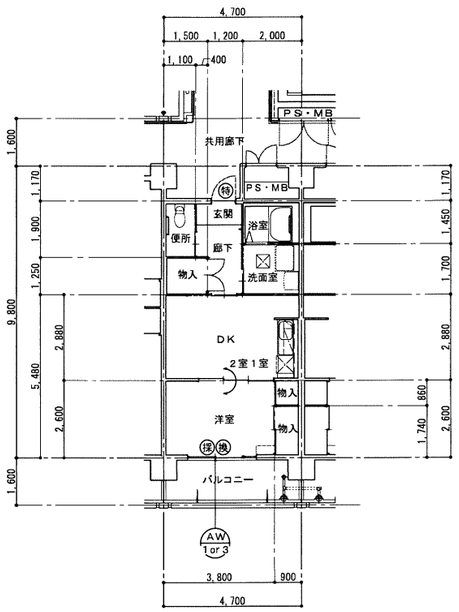

居室ＡＬＶ（採光・換気）チェック表

（採光補正係数は１とした場合）

室名		計算式	判定
ＤＫ＋洋室	室面積（Ａ）	４．７００ × ２．８８０ ＝ １３．５３６０ ３．８００ × ２．６００ ＝ ９．８８００ 計 ２３．４１６０ → ２３．４２ ㎡	
	採光面積（Ｌ）	必要採光面積 ２３．４２ × １／７ ＝ ３．３４５ ㎡ 有効採光面積 （AW-1･3） １．８５０ × １．８００ × １箇所 ＝ ３．３３０ （同上袖） ０．４００ × １．８００ × １箇所 ＝ ０．７２０ 計 ４．０５０ ３．３４５（必要） ＜ ４．０５０（有効）	【適】
	換気面積（Ｖ）	必要換気面積 ２３．４２ × １／２０ ＝ １．１７１ ㎡ 有効換気面積 （AW-1･3） １．８５０ × １．８００ × ０．５００（形式倍率） × １箇所 ＝ １．６６５ 計 １．６６５ １．１７１（必要） ＜ １．６６５（有効）	【適】

２ＤＫ住戸 ＡＬＶ算定図・算定表

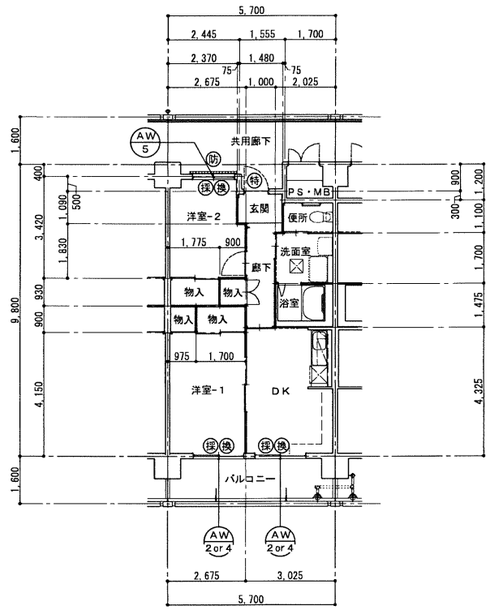

居室ＡＬＶ（採光・換気）チェック表

（採光補正係数は１とした場合）

室名		計算式	判定
ＤＫ	室面積（Ａ）	３．０２５ × ４．３２５ ＝ １３．０８３１ 計 １３．０８３１ → １３．０９ ㎡	
	採光面積（Ｌ）	必要採光面積 １３．０９ × １／７ ＝ １．８７０ ㎡ 有効採光面積 （AW-2･4） １．７００ × １．８００ × １箇所 ＝ ３．０６０ 計 ３．０６０ １．８７０（必要） ＜ ３．０６０（有効）	【適】
	換気面積（Ｖ）	必要換気面積 １３．０９ × １／２０ ＝ ０．６５４ ㎡ 有効換気面積 （AW-2･4） １．７００ × １．８００ × ０．５００（形式倍率） × １箇所 ＝ １．５３０ 計 １．５３０ ０．６５４（必要） ＜ １．５３０（有効）	【適】
洋室-１	室面積（Ａ）	２．６７５ × ４．１５０ ＝ １１．１０１２ 計 １１．１０１２ → １１．１１ ㎡	
	採光面積（Ｌ）	必要採光面積 １１．１１ × １／７ ＝ １．５８７ ㎡ 有効採光面積 （AW-2･4） １．７００ × １．８００ × １箇所 ＝ ３．０６０ 計 ３．０６０ １．５８７（必要） ＜ ３．０６０（有効）	【適】
	換気面積（Ｖ）	必要換気面積 １１．１１ × １／２０ ＝ ０．５５５ ㎡ 有効換気面積 （AW-2･4） １．７００ × １．８００ × ０．５００（形式倍率） × １箇所 ＝ １．５３０ 計 １．５３０ ０．５５５（必要） ＜ １．５３０（有効）	【適】
洋室-２	室面積（Ａ）	２．４４５ × ０．５００ ＝ １．２２２５ ２．３７０ × １．０９０ ＝ ２．５８３３ ２．６７５ × １．８３０ ＝ ４．８９５２ 計 ８．７０１０ → ８．７１ ㎡	
	採光面積（Ｌ）	必要採光面積 ８．７１ × １／７ ＝ １．２４４ ㎡ 有効採光面積 （AW-5） １．４００ × ０．９００ × １箇所 ＝ １．２６０ 計 １．２６０ １．２４４（必要） ＜ １．２６０（有効）	【適】
	換気面積（Ｖ）	必要換気面積 ８．７１ １／２０ ＝ ０．４３５ ㎡ 有効換気面積 （AW-5） １．４００ × ０．９００ × ０．５００（形式倍率） × １箇所 ＝ ０．６３０ 計 ０．６３０ ０．４３５（必要） ＜ ０．６３０（有効）	【適】

３ＤＫ住戸 ＡＬＶ算定図・算定表

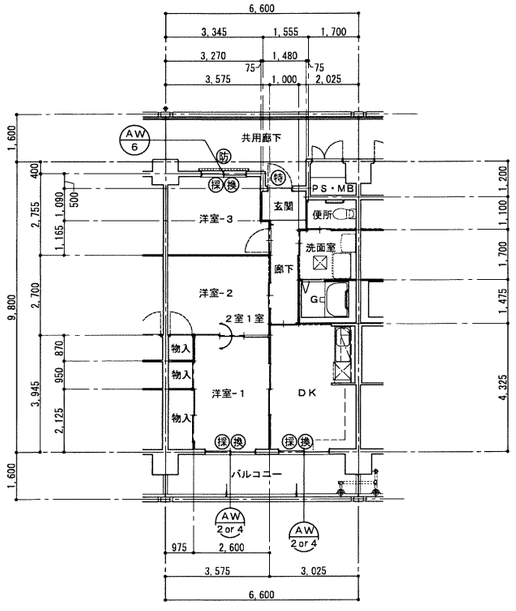

居室ＡＬＶ（採光・換気）チェック表

（採光補正係数は１とした場合）

室名		計算式	判定
ＤＫ	室面積（Ａ）	３．０２５ × ４．３２５ ＝ １３．０８３１ 計 １３．０８３１ → １３．０９ ㎡	
	採光面積（Ｌ）	必要採光面積 １３．０９ × １／７ ＝ １．８７０ ㎡ 有効採光面積 （AW-2･4） １．７００ × １．８００ × １箇所 ＝ ３．０６０ 計 ３．０６０ １．８７０（必要） ＜ ３．０６０（有効）	【適】
	換気面積（Ｖ）	必要換気面積 １３．０９ × １／２０ ＝ ０．６５４ ㎡ 有効換気面積 （AW-2･4） １．７００ × １．８００ × ０．５００（形式倍率） × １箇所 ＝ １．５３０ 計 １．５３０ ０．６５４（必要） ＜ １．５３０（有効）	【適】
洋室-１＋洋室-２	室面積（Ａ）	２．６００ × ３．９４５ ＝ １０．２５７０ ３．５７５ × ２．７００ ＝ ９．６５２５ 計 １９．９０９５ → １９．９１ ㎡	
	採光面積（Ｌ）	必要採光面積 １９．９１ × １／７ ＝ ２．８４４ ㎡ 有効採光面積 （AW-2･4） １．７００ × １．８００ × １箇所 ＝ ３．０６０ 計 ３．０６０ ２．８４４（必要） ＜ ３．０６０（有効）	【適】
	換気面積（Ｖ）	必要換気面積 １９．９１ × １／２０ ＝ ０．９９５ ㎡ 有効換気面積 （AW-2･4） １．７００ × １．８００ × ０．５００（形式倍率） × １箇所 ＝ １．５３０ 計 １．５３０ ０．９９５（必要） ＜ １．５３０（有効）	【適】
洋室-３	室面積（Ａ）	３．３４５ × ０．５００ ＝ １．６７２５ ３．２７０ × １．０９０ ＝ ３．５６４３ ３．５７５ × １．１６５ ＝ ４．１６４８ 計 ９．４０１６ → ９．４１ ㎡	
	採光面積（Ｌ）	必要採光面積 ９．４１ × １／７ ＝ １．３４４ ㎡ 有効採光面積 （AW-6） １．５００ × ０．９００ × １箇所 ＝ １．３５０ 計 １．３５０ １．３４４（必要） ＜ １．３５０（有効）	【適】
	換気面積（Ｖ）	必要換気面積 ９．４１ × １／２０ ＝ ０．４７０ ㎡ 有効換気面積 （AW-6） １．５００ × ０．９００ × ０．５００（形式倍率） × １箇所 ＝ ０．６７５ 計 ０．６７５ ０．４７０（必要） ＜ ０．６７５（有効）	【適】

採光補正係数算定表

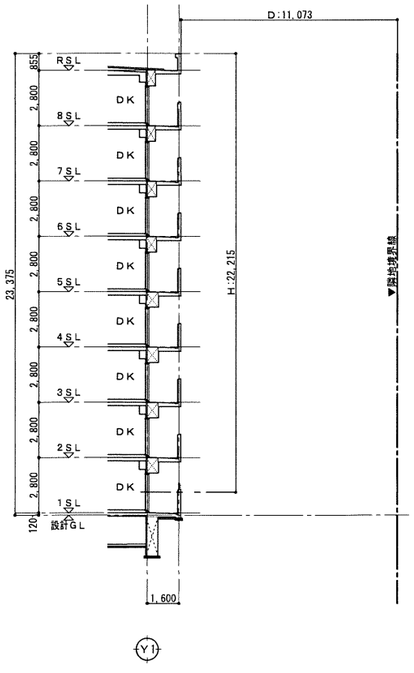

バルコニー側 採光補正係数算定

階数	方位	D	H	計算式（D/H×6−1．4）	補正係数	備考
1	南	11.073	22.215	(11.073/22.215×6−1.4)	1.590	

共用廊下側 採光補正係数算定

階数	方位	D	H	計算式（D/H×6−1．4）	補正係数	備考
1	北	1.970	2.510	(1.970/ 2.510×6−1.4)	3.000	H1 = 3.309
1	北	1.970	0.690	(1.970/ 0.690×6−1.4)	3.000	H2 =15.730

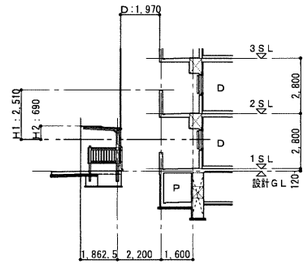

凡例

特	特定防火設備（常時閉鎖）を示す。	
防	法第２条第９号の２・ロによる防火設備を示す。	
採	法第２８条第１項に規定する開口部（採光）を示す。	
換	法第２８条第２項に規定する開口部（換気）を示す。	
	※ 反転タイプ有り	

工事名称	万崎建替公営住宅第二期建設工事		
図面名称	住戸ＡＬＶ算定図・算定表		
Ａ３縮尺	１／２００	Ａ１縮尺	１／１００
堺市 建築都市局 建築部		図面番号	Ａ／１１６

原寸法 0 1,000 2,500 5,000 7,500 10,000mm