様式第二十三(第五十八条第五項関係)

形質変更時要届出区域台帳

堺市

整理番号	7-11	指定年月日・指定番号	令和7年11月7日 法指－93	所在地	堺市堺区錦綾町三丁151番の一部
調製・訂正年月日	令和7年11月7日調製				
形質変更時要届出区域の概況	事業場敷地			面積	516.25㎡
法第14条第３項の規定に基づき指定された形質変更時要届出区域にあっては、その旨					
最大形質変更深さより１メートルを超える深さの位置について試料採取等の対象としなかった土壌汚染状況調査の結果により指定された形質変更時要届出区域にあっては、その旨、当該試料採取等の対象としなかった深さの位置及び特定有害物質の種類					
土壌汚染のおそれの把握等、試料採取等を行う区画の選定等又は試料採取等を省略した土壌汚染状況調査の結果により指定された形質変更時要届出区域にあっては、その旨及び当該省略の理由					
汚染の除去等の措置が講じられた形質変更時要届出区域にあっては、その旨及び当該汚染の除去等の措置					
第58条第５項第10号から第13号までに該当する区域にあっては、その旨					

形質変更時要届出区域内の土壌の汚染状態	報告受理年月日	指定に係る特定有害物質の種類	適合しない基準項目	指定調査機関の名称
	令和7年9月30日	六価クロム化合物	含有量基準・溶出量基準・第二溶出量基準	興亜開発株式会社
	令和7年9月30日	シアン化合物	含有量基準・溶出量基準・第二溶出量基準	興亜開発株式会社
	令和7年9月30日	ほう素及びその化合物	含有量基準・溶出量基準・第二溶出量基準	興亜開発株式会社
			含有量基準・溶出量基準・第二溶出量基準	
			含有量基準・溶出量基準・第二溶出量基準	

土地の形質の変更の実施状況	届出(着手)時期	完了時期	土地の形質の変更の種類	実施者	土壌搬出	汚染土壌の処理方法
					有・無	
					有・無	
					有・無	

備考１　この用紙の大きさは、日本産業規格Ａ４とすること。
２　「形質変更時要届出区域内の土壌の汚染状態」については、土壌その他の試料の採取を行った日、当該試料の測定の結果等を記載した書類を添付すること。

調査位置図

＜出典：地理院地図（電子国土 Web）＞

【起点】
起点は、堺市堺区錦綾町三丁151の最北端とした。
（北緯 34°35'04.112”，東経 135°29'17.325”）

【格子の回転角度】
起点を支点として、東西方向及び南北方向に引いた線並びにこれらと平行して10ｍ間隔で引いた線を回転させず、対象地を区画した。

※地積測量図に基づき、図面を作成している。

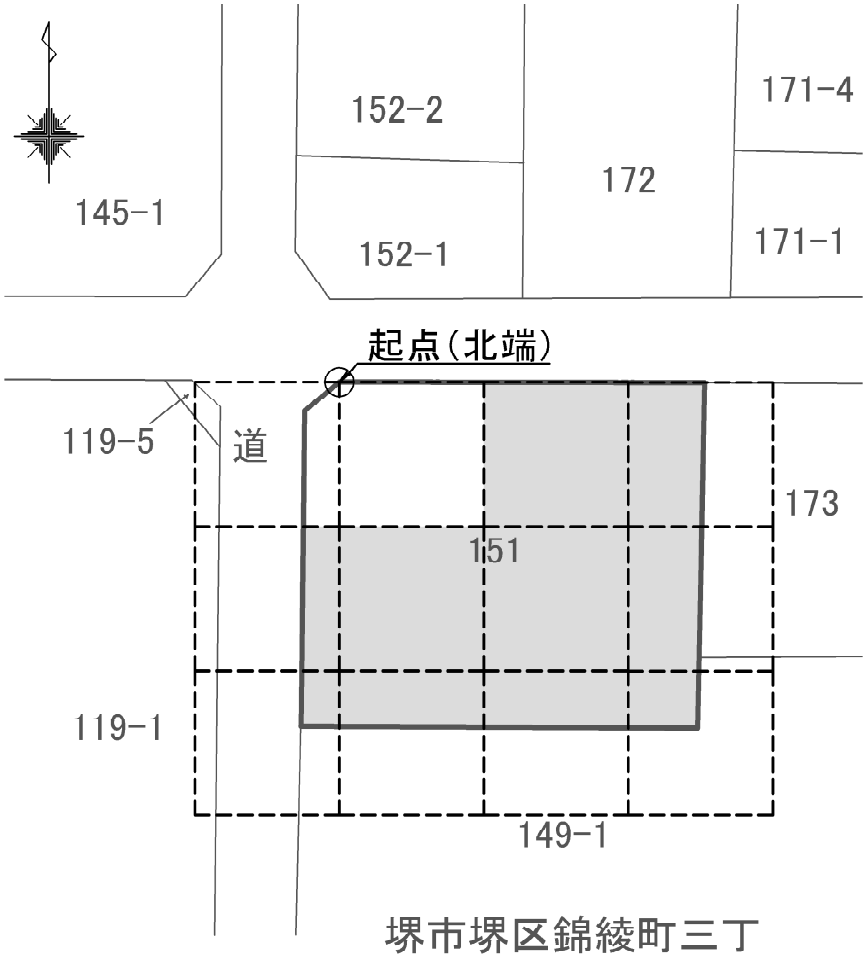

【凡例】
- 対象地（敷地境界）
- 筆境界
- 単位区画
- 形質変更時要届出区域

区域指定図面
形質変更時要届出区域

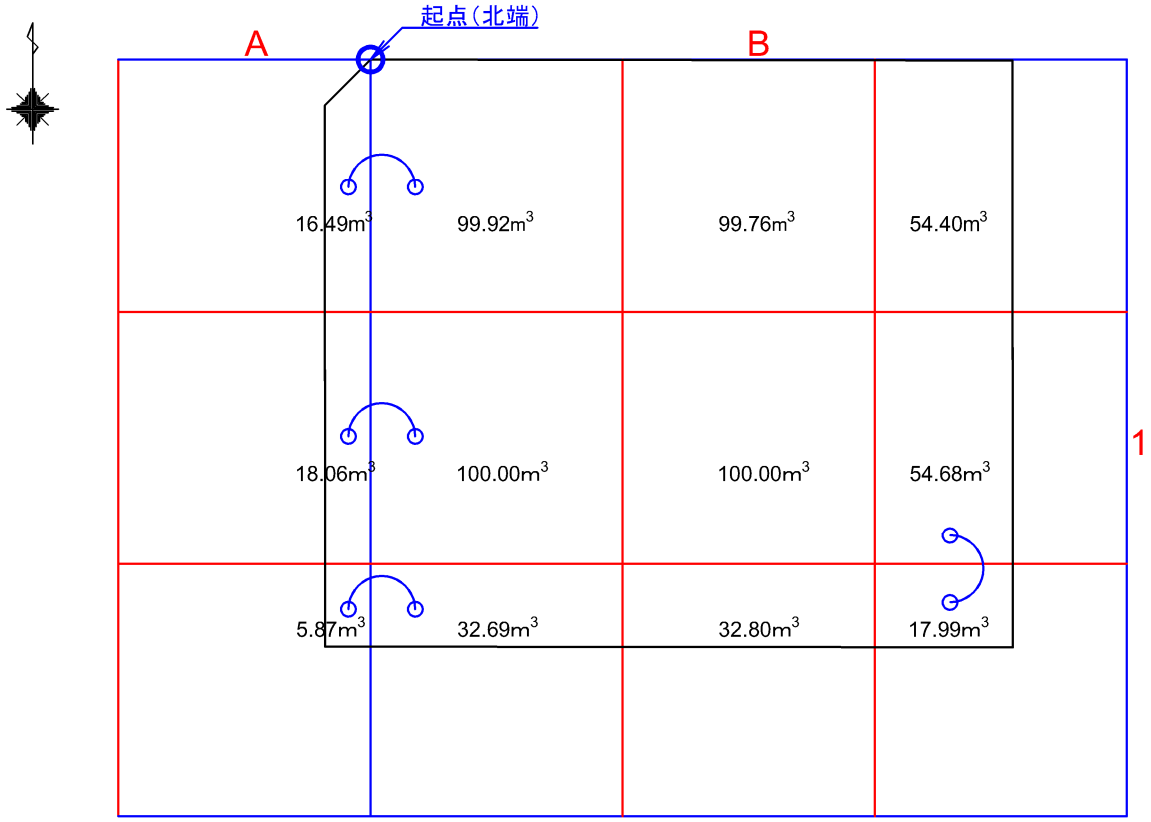

区画番号

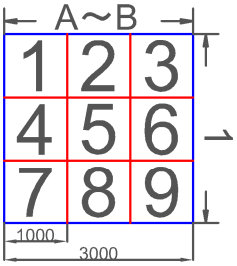

凡例	
	対象地（敷地境界）
	30m格子
	単位区画
	区画の統合

区画統合図

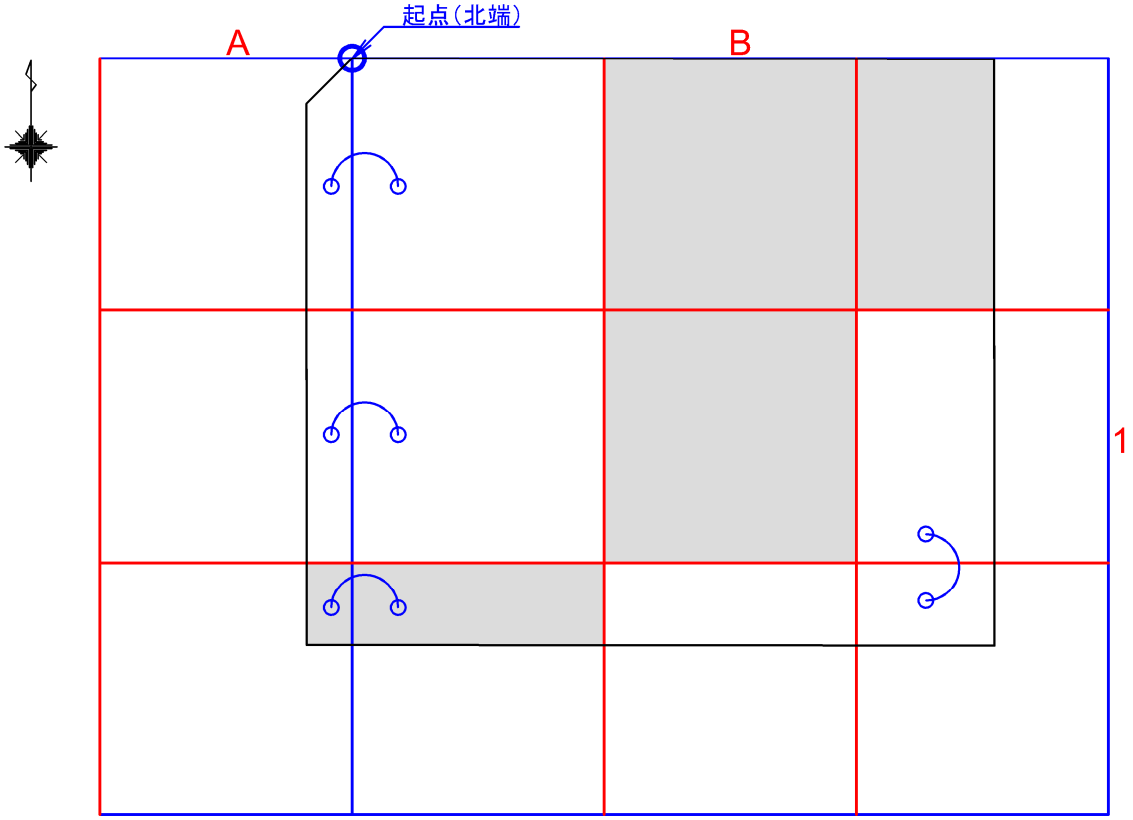

区画番号

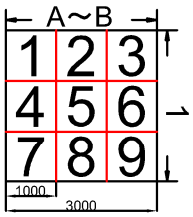

凡例	
	対象地（敷地境界）
	30m格子
	単位区画
	区画の統合
	土壌溶出量基準不適合区画 （六価クロム化合物）

土壌汚染範囲図

土壌溶出量基準不適合区画
（六価クロム化合物）

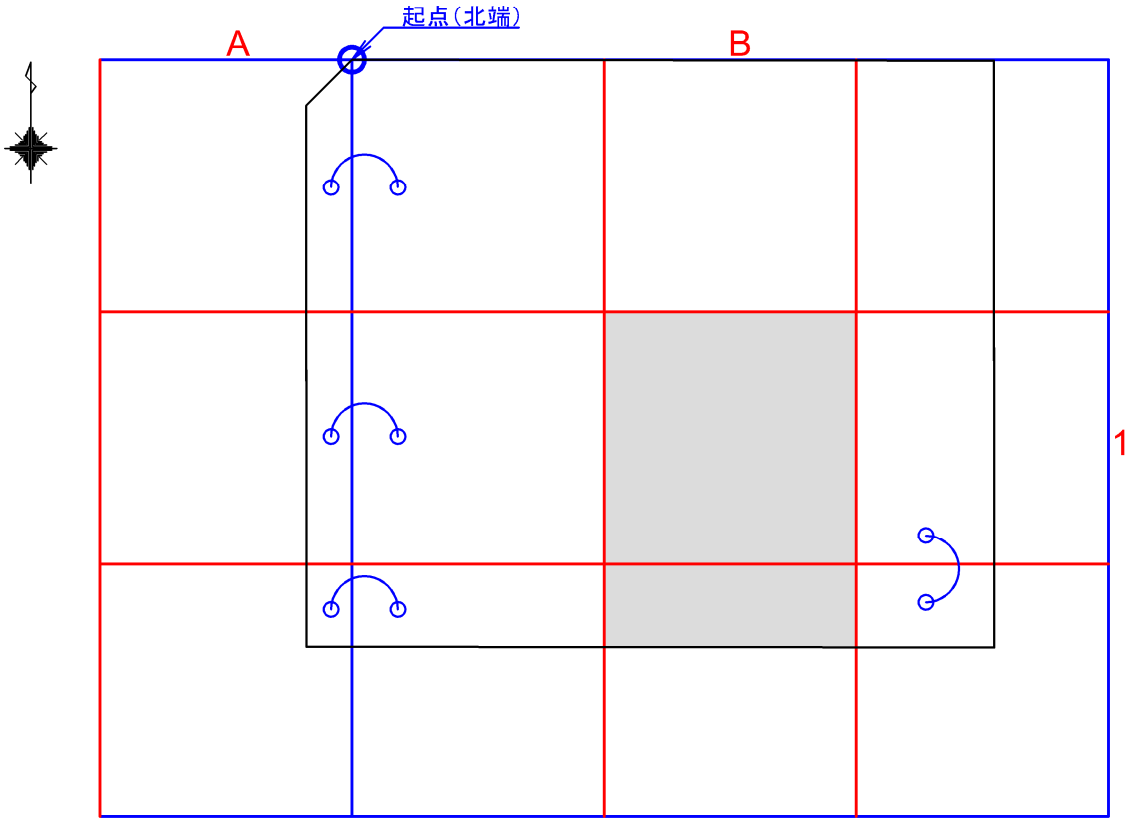

区画番号

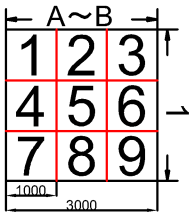

凡例	
	対象地（敷地境界）
	30m格子
	単位区画
	区画の統合
	土壌含有量基準不適合区画 （シアン化合物）

土壌汚染範囲図

土壌含有量基準不適合区画
（シアン化合物）

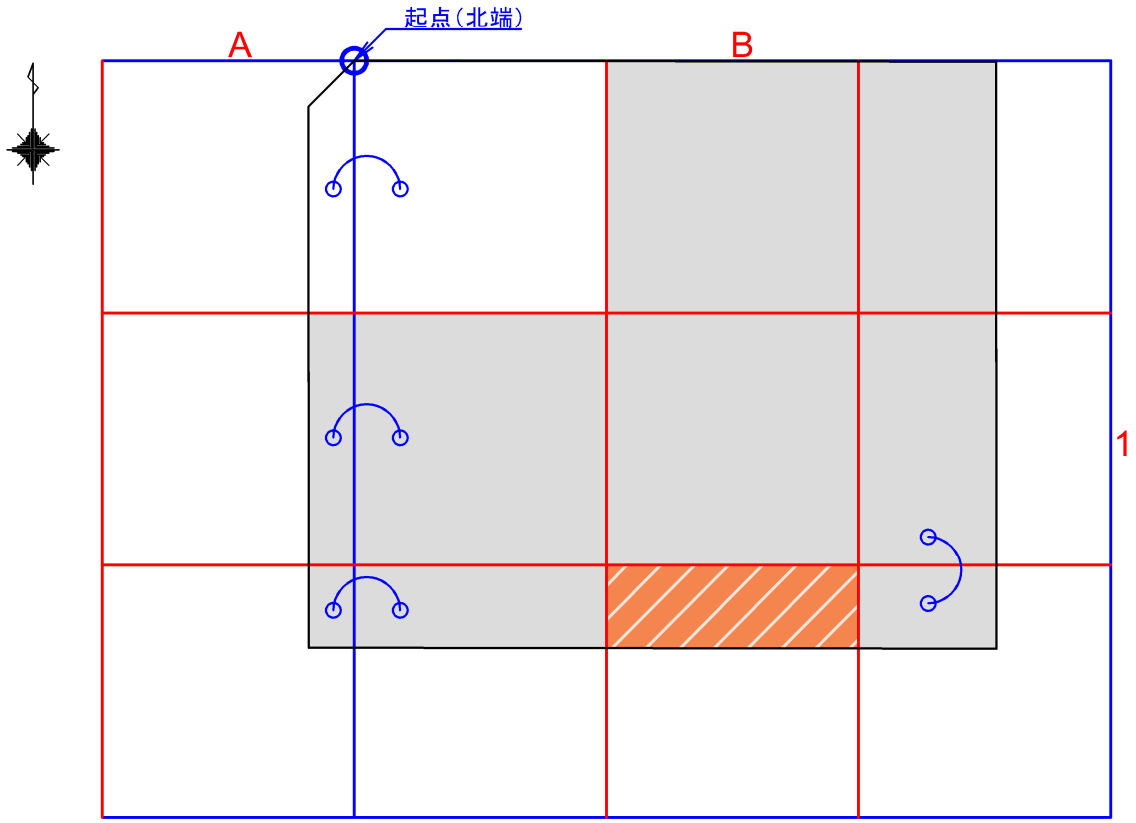

区画番号

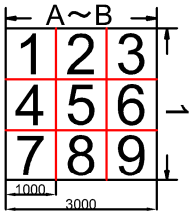

凡例	
	対象地（敷地境界）
	30m格子
	単位区画
	区画の統合
	土壌溶出量基準不適合区画 （ほう素及びその化合物）
	第二溶出量基準不適合区画 （ほう素及びその化合物）

土壌汚染範囲図

土壌溶出量基準不適合区画
（ほう素及びその化合物）

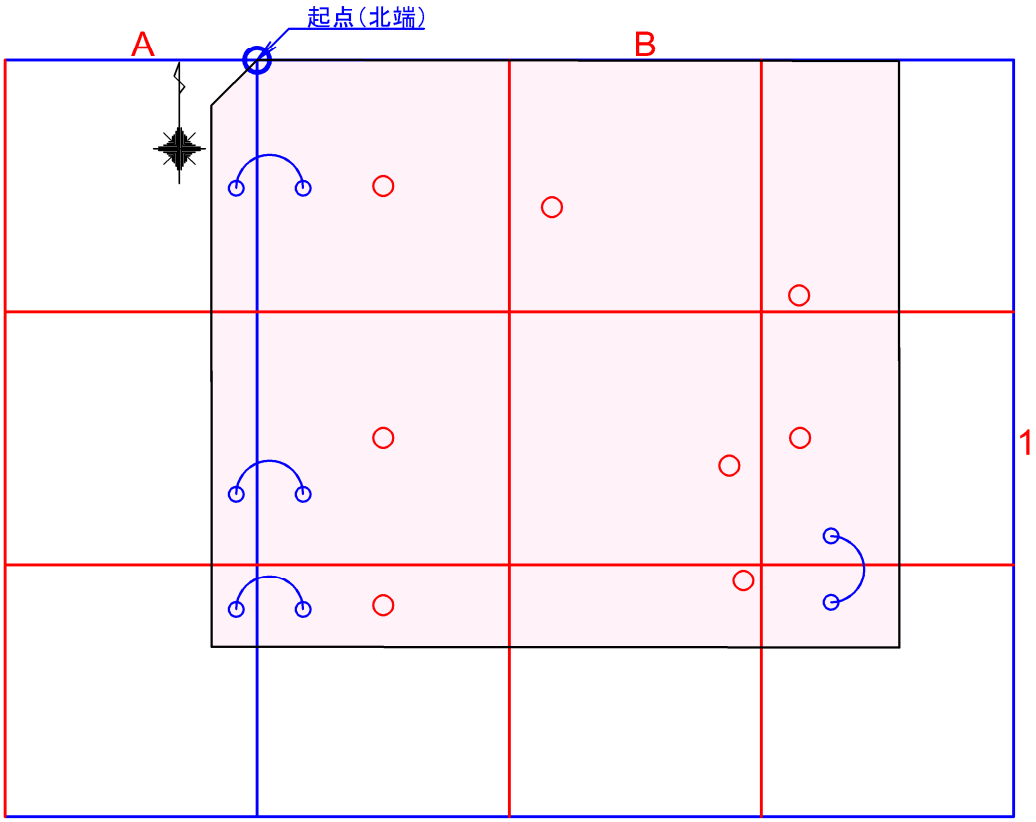

区画番号

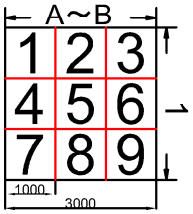

凡例	
	対象地（敷地境界）
	30m格子
	単位区画
	区画の統合
	全部対象区画
	土壌試料採取地点

試料採取地点配置図

土壌汚染状況調査　現況地表面
（六価クロム化合物、シアン化合物、
ほう素及びその化合物）

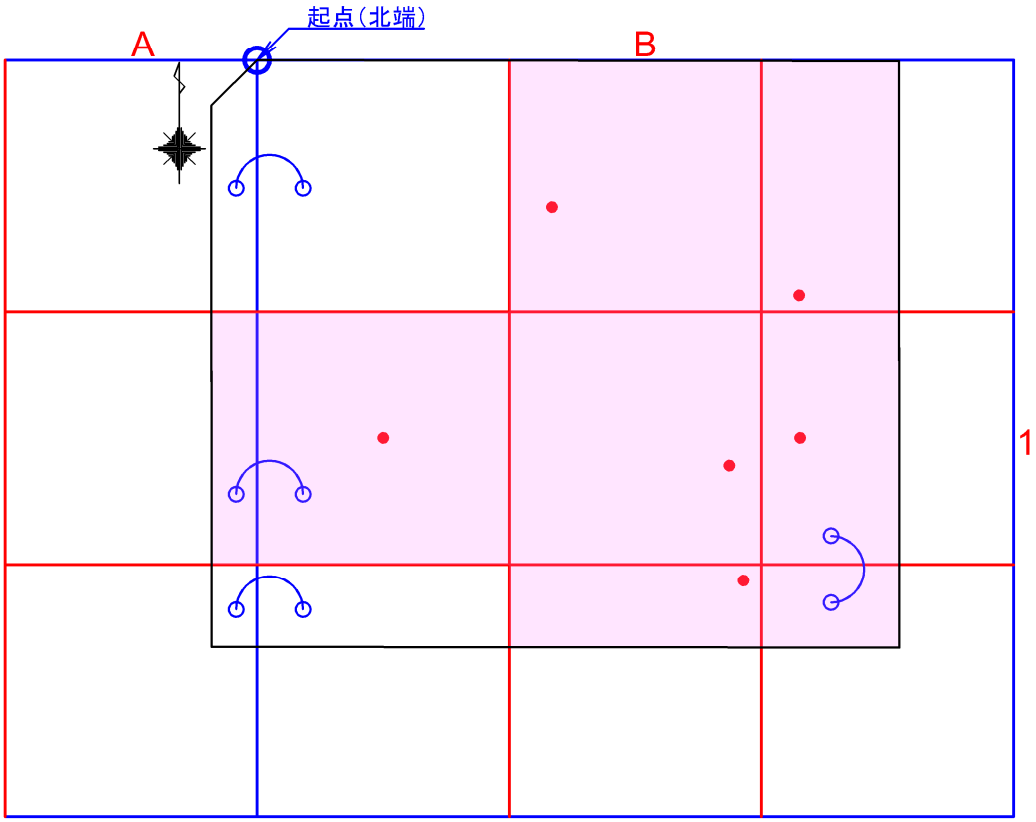

区画番号

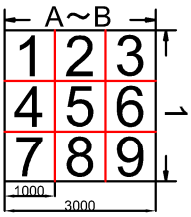

凡例	
	対象地（敷地境界）
	30m格子
	単位区画
	区画の統合
	全部対象区画（地下配管深さ）
●	土壌試料採取地点

試料採取地点配置図

土壌汚染状況調査　地下配管深さ
（六価クロム化合物、シアン化合物、
ほう素及びその化合物）

分析結果一覧表（土壌汚染状況調査）

試料名	現況地表面					
	溶出量(mg/L)			含有量(mg/kg)		
	六価クロム	シアン	ほう素	六価クロム	シアン	ほう素
B1-1表層	0.019	不検出	0.3	5未満	1未満	10未満
B1-2表層	0.36	不検出	1.2	5未満	1未満	23
B1-3表層	1.2	不検出	1.7	12	14	66
B1-4表層	0.013	不検出	0.9	5未満	6	45
B1-5表層	1.4	不検出	8.7	66	13	200
B1-6表層	0.005未満	不検出	2.6	5未満	1	110
B1-7表層	0.056	不検出	3.8	5未満	2	75
B1-8表層	0.005	不検出	87	5未満	140	1600
指定基準	0.05 以下	検出されないこと	1 以下	250 以下	50 以下	4000 以下
第二溶出量基準	1.5 以下	1.0 以下	30 以下	-	-	-

試料名	地下配管深さ					
	溶出量(mg/L)			含有量(mg/kg)		
	六価クロム	シアン	ほう素	六価クロム	シアン	ほう素
B1-2配管	0.005未満	不検出	1.8	5未満	1未満	22
B1-3配管	0.078	不検出	1.1	5未満	2	26
B1-4配管	0.01	不検出	3.2	5未満	21	180
B1-5配管	0.032	不検出	9.8	5未満	66	130
B1-6配管	0.005未満	不検出	2.7	5未満	1未満	64
B1-8配管	0.005未満	不検出	34	5未満	30	460
指定基準	0.05 以下	検出されないこと	1 以下	250 以下	50 以下	4000 以下
第二溶出量基準	1.5 以下	1.0 以下	30 以下	-	-	-

※1：黄塗は指定基準に不適合であることを示す。
※2：赤塗は第二溶出量基準に不適合であることを示す。
※3：「不検出」とは定量下限値未満を示す。

各区画の汚染状態を示す一覧表

30m格子	単位区画		統合区画		統合後の面積(m²)	汚染状態		調査の省略 みなし汚染の有無
	区画名	面積(m²)	区画名	面積(m²)		汚染物質	最大濃度	
B1	B1-1	99.92	A1-3	16.49	116.41			無
	B1-2	99.76	-	-	99.76	六価クロム化合物（溶出量） ほう素及びその化合物（溶出量）	0.36mg/L 1.8mg/L	無
	B1-3	54.40	-	-	54.40	六価クロム化合物（溶出量） ほう素及びその化合物（溶出量）	1.2mg/L 1.7mg/L	無
	B1-4	100.00	A1-6	18.06	118.06	ほう素及びその化合物（溶出量）	3.2mg/L	無
	B1-5	100.00	-	-	100.00	六価クロム化合物（溶出量） ほう素及びその化合物（溶出量） シアン化合物（含有量）	1.4mg/L 9.8mg/L 66mg/kg	無
	B1-6	54.68	B1-9	17.99	72.67	ほう素及びその化合物（溶出量）	2.7mg/L	無
	B1-7	32.69	A1-9	5.87	38.56	六価クロム化合物（溶出量） ほう素及びその化合物（溶出量）	0.056mg/L 3.8mg/L	無
	B1-8	32.80	-	-	32.80	ほう素及びその化合物（溶出量） シアン化合物（含有量）	87mg/L 140mg/kg	無