平成 25 年　4 月 18 日

堺　　市

三国丘小学校校舎耐震補強工事の設計図書の訂正について（通知）

三国丘小学校校舎耐震補強工事の設計図書（参考内訳明細書、図面）について、下記のとおり、一部訂正しますので、お知らせいたします。

現在、入札情報サービスに掲載されている書類は訂正済みですので、再度、ダウンロードしていただくか、お持ちの書類を訂正していただきますようお願いいたします。

なお、開札予定日時、入札書の提出期間の変更はありません。

ご迷惑をお掛けし、深くお詫び申し上げます。

記

設計図書等の訂正箇所

＜参考内訳明細書の訂正箇所＞

・明細書（直接工事費）　Ｐ１０

「たてどい撤去　ＶＰ管　集積共　４．５ｍ」を追記する。

・明細書（直接工事費）　Ｐ１０

「手洗い足洗い場撤去　１式」を追記する。

・明細書（直接工事費）　Ｐ１１

「壁モルタル塗り　はけ引き　外壁　厚２５　１５．４ｍ２」を追記する。

・明細書（直接工事費）　Ｐ１１

「外装薄塗材　Ｅ　ＡＬＣパネル面　砂壁状　吹付け　下地調整費（Ｃ－１）共　４．４ｍ２」を追記する。

・明細書（直接工事費）　Ｐ１１

「硬質ポリ塩化ビニル管とい　径１００　４．５ｍ」を追記する。

・明細書（直接工事費）　Ｐ１１

「アルミ庇　既製品　Ｌ＝１，２００　Ｄ＝５００　１６か所」を「アルミ庇　既製品　Ｌ＝１，２００　Ｄ＝５００　１３か所」に訂正する。

・明細書（直接工事費）　Ｐ１２

「手洗い足洗い場新設　１式」を追記する。
・明細書（直接工事費）　Ｐ２２
「ブラインド撤去　２か所」を追記する。
・明細書（直接工事費）　Ｐ２２
「木製戸棚撤去　集積共　１，６２０×９２０　１か所　１式」を「木製戸棚撤去　集積共　２，４５０×９２０　２か所　１式」に訂正する。
・明細書（直接工事費）　Ｐ２２
「木製戸棚撤去　集積共　１，３９０×９８５　２か所　１式」を追記する。
・明細書（直接工事費）　Ｐ２５
「壁モルタル塗り　ｔ２５　１３．７ｍ２」を追記する。
・明細書（直接工事費）　Ｐ２５
「壁　有孔シナ合板張り　ｔ＝６　９２．５ｍ２」を「壁　有孔シナ合板張り　ｔ＝６　下地黒テープ貼り共　９２．５ｍ２」に訂正する。
・明細書（直接工事費）　Ｐ２５
「ロックウール　ｔ２５　７０ｍ２」を追記する。
・明細書（直接工事費）　Ｐ２５
「下地ラス張り　天井メタルラス張り　平ラス２号　７．７ｍ２」を追記する。
・明細書（直接工事費）　Ｐ２６
「手摺学校　窓ＧＰ３４φ　控エ・取付金物共　ＳＯＰ共　Ｄ－７２　３８．３ｍ」を「手摺学校　窓ＧＰ３４φ　控エ・取付金物共　ＳＯＰ共　Ｄ－７２　６７．７ｍ」に訂正する。
・明細書（直接工事費）　Ｐ２６
「間仕切建具補強　１式」を追記する。
・明細書（直接工事費）　Ｐ２７
「ビニル幅木　高さ１００　３５．１ｍ」を「ビニル幅木　高さ１００　７９．９ｍ」に訂正する。
・明細書（直接工事費）　Ｐ２８
「カーテンレール　アルミニウム製　手引き　引分け　軽量用（１０－６０）　１４．７ｍ」を「カーテンレール　アルミニウム製　手引き　引分け　軽量用（１０－６０）　７．２ｍ」に訂正する。
・明細書（直接工事費）　Ｐ２８
「木製カーテンレール下地　Ｗ１２５　１４．７ｍ」を「木製カーテンレール下地　Ｗ１２５　７．２ｍ」に訂正する。
・明細書（直接工事費）　Ｐ２８
「保健室ブラインド　取外し・再利用　３台」を「保健室ブラインド　新設　２台」に訂正する。

・明細書（直接工事費）　Ｐ２８
「保健室戸棚　Ｗ１６２０×Ｈ９２０×Ｄ３７０　１台」を「保健室戸棚　Ｗ２４５０×Ｈ９２０×Ｄ３７０　２台」に訂正する。
・明細書（直接工事費）　Ｐ２８
「普通教室戸棚　Ｗ１３９０×Ｈ９８５×Ｄ４００　２台」を追記する。
・明細書（直接工事費）　Ｐ２８
「保健室下がり壁　Ｈ＝３８０　見切り共ブラインド下地共　４．８ｍ」を追記する。
・明細書（直接工事費）　Ｐ３０
「ＥＰ塗り　モルタル面　工程Ｂ種（一般）素地Ｂ種　５．３ｍ２」を「ＥＰ塗り　モルタル面　工程Ｂ種（一般）素地Ｂ種　２２．７ｍ２」へ訂正する。
・明細書（直接工事費）　Ｐ３０
「ＥＰ塗り　モルタル面　工程Ｂ種（一般）素地Ｂ種　１７４ｍ２」を「ＥＰ塗り　モルタル面　工程Ｂ種（一般）素地Ｂ種　１８４ｍ２」へ訂正する。
・明細書（直接工事費）　Ｐ３５
「等辺山形鋼　Ｌ－７５×７５×９　１０ｋｇ」を「等辺山形鋼　Ｌ－７５×７５×９　４８０ｋｇ」へ訂正する。
・明細書（直接工事費）　Ｐ３６
「ベース下無収縮モルタル充てん　１０００＊５００程度　１２か所」を追記する。
・明細書（直接工事費）　Ｐ３７
「モルタル充てん　屋根ＡＬＣパネル　入隅　６４．５ｍ」を追記する。
・明細書（直接工事費）　Ｐ３７
「鉄骨ブレース用接着系アンカー　Ｄ２２　下向　埋込長Ｌ＝８ｄａ＋３００　ナット付　５６本」を「鉄骨ブレース用接着系アンカー　Ｄ２２　下向　埋込長Ｌ＝８ｄａ＋５５０　ナット付　４８本」へ訂正する。
・明細書（直接工事費）　Ｐ３７
「梁上増打用接着系アンカー　Ｄ１９　下向　埋込長Ｌ＝１２ｄａ＋４０ｄ　ナット付　４８本」を「梁上増打用接着系アンカー　Ｄ２２　下向　埋込長Ｌ＝１２ｄａ＋４０ｄ　ナット付　４８本」へ訂正する。
・明細書（直接工事費）　Ｐ３８
「フレア溶接　１６か所」を追記する。
・明細書（直接工事費）　Ｐ３８
「増設壁用接着系アンカー　Ｄ１６上向　埋込長Ｌ＝８ｄａ＋２０ｄａ以上　ナット付　１２１本」を「増設壁用接着系アンカー　Ｄ１６上向　埋込長Ｌ＝８ｄａ＋２０ｄａ以上　ナット付　１４０本」へ訂正する。
・明細書（直接工事費）　Ｐ３８
「増設壁用接着系アンカー　Ｄ１６下向　埋込長Ｌ＝８ｄａ＋２０ｄａ以上　ナット

付　２２９本」を「増設壁用接着系アンカー　Ｄ１６下向　埋込長Ｌ＝８ｄａ＋２０ｄａ以上　ナット付　２８４本」へ訂正する。
・明細書（直接工事費）　Ｐ３８
「増設壁用接着系アンカー　Ｄ１６横向　埋込長Ｌ＝８ｄａ＋２０ｄａ以上　ナット付　１７０本」を「増設壁用接着系アンカー　Ｄ１６横向　埋込長Ｌ＝８ｄａ＋２０ｄａ以上　ナット付　２５０本」へ訂正する。
・明細書（直接工事費）　Ｐ３９
「無収縮モルタル耐震壁上部注入　ＦＣ３０　試験費共　３．２ｍ３」を「無収縮モルタル耐震壁上部注入　ＦＣ３０　試験費共　５ｍ３」に訂正する。
・明細書（直接工事費）　Ｐ４０
「耐震鉄骨ブレース工場加工組立　６．６ｔ」を削除する。
・明細書（直接工事費）　Ｐ４０
「補強コンクリートブロック帳壁　空洞ブロック１２　厚さ１２０　内壁　１４．３ｍ２」を「補強コンクリートブロック帳壁　空洞ブロック１２　厚さ１２０　内壁　１４．８ｍ２」に訂正する。

＜建築図面の訂正箇所＞
・図面　１７／Ａ
４階８－９間のハッチングを「ハッチング有り」から「ハッチング無し」に訂正する。
・図面　１８／Ａ
４階８－９間のハッチングを「ハッチング有り」から「ハッチング無し」に訂正する。
・図面　２２／Ａ
「２０棟・３棟共通　※鉄骨ブレス無収縮モルタル面：見えがかり内外共ＥＰ塗装」を追加する。
・図面　３６／Ａ
「有孔シナ合板ＬＧＳ下地黒テープ貼り」を追加する。
・図面　３７／Ａ
「スラブ撤去後間仕切補強　Ｃ７５×４５×１５×２．３」と「Ａ－Ａ断面図」を追加する。
・図面　４０／Ａ
「有孔シナ合板ＬＧＳ下地黒テープ貼り」と、「改修断面図詳細図（８通り）」を追加する。
・図面　４１／Ａ
「ブラインド取外し、復旧（３か所）」を「ブラインド撤去（２か所）」に訂正する。
・図面　４３／Ａ

「カーテンレール（Ｓ）新設」を「ブラインド新設　Ｈ＝２，２５０　２か所」に訂正する。
・図面　５０／Ａ
コンクリートブロックｔ＝１２０に「Ｈ＝３．０ｍ　Ｄ１０タテヨコ@４００　既存鉄筋に定着」を追加する。
・図面　６０／Ａ
「アルミ製窓（柱側）平面詳細図」を追加する。
・図面　６６／Ａ
コンクリートブロックｔ＝１２０に「Ｈ＝３．０ｍ　Ｄ１０タテヨコ@４００　既存鉄筋に定着」を追加する。
・図面　７７／Ａ
＜詳－105＞及び＜詳－106＞の「ケイ酸カルシューム板ｔ＝６ＥＰ塗」を「有孔シナ合板ｔ＝６ＳＯＰ塗」に訂正する。
・図面　７８／Ａ
「無収縮モルタル充填」を「建具周囲モルタル充填」に訂正する。
・図面　７９／Ａ
「ＡＬＣ支持金物詳細図」と、外壁：ＡＬＣパネルｔ＝１００に「外装薄塗材Ｅ」を追加する。
・図面　８３／Ａ
ＡＷ２Ａの数量を「２」から「１」に訂正する。
ＡＷ３Ｂの数量を「２」から「１」に訂正する。
・図面　６／Ｓ
　増打地中梁の高さを「５３０」から「５５０」に訂正する。

各　位

堺市建築都市局建築部

参考明細書正誤表（建築編）

工事名称：三国丘小学校校舎耐震補強工事

上記の件につき、下記の訂正事項がありますので、通知します。

参　考

誤					正					
明細書No.	名　称	摘　要	単位	数量	明細書No.	名　称	摘　要	単位	数量	備　考
					P10	たてどい撤去	VP管　集積共	m	4.5	追記
					10行目					
					P10	手洗い足洗い場撤去		式	1	追記
					11行目					
					P11	壁モルタル塗り	はけ引き	m2	15.4	追記
					14行目		外壁　厚25			
					P11	外装薄塗材　E	ALCパネル面　砂壁状　　吹付け	m2	4.4	追記
					18行目		下地調整費（C－1）共			
					P11	硬質ポリ塩化ビニル管とい	径100	m	4.5	追記
					19行目					
P11	アルミ庇	既製品　L＝1，200　D＝500	か所	16	P11	アルミ庇	既製品　L＝1，200　D＝500	か所	13	
17行目					20行目					
					P12	手洗い足洗い場新設		式	1	追記
					4行目					
					P22	ブラインド撤去		か所	2	追記
					14行目					

誤					正					
明細書No.	名　　称	摘　　要	単位	数量	明細書No.	名　　称	摘　　要	単位	数量	備　　考
P22	木製戸棚撤去	集積共	式	1	P22	木製戸棚撤去	集積共	式	1	
15行目		1，620×920　1か所			16行目		2，450×920　2か所			
					P22	木製戸棚撤去	集積共	式	1	追記
					18行目		1，390×985　2か所			
					P25	壁モルタル塗り	t25	m2	13.7	追記
					2行目					
P25	壁	t=6	m2	92.5	P25	壁	t=6	m2	92.5	
7行目	有孔シナ合板張り				7行目	有孔シナ合板張り	下地黒テープ貼り共			
					P25	ロックウール	t25	m2	70	追記
					9行目					
					P25	下地ラス張り	天井メタルラス張り　平ラス2号	m2	7.7	追記
					18行目					
P26	手摺学校	窓　GP34φ	m	38.3	P26	手摺学校	窓　GP34φ	m	67.7	
5行目		控エ・取付金物共　SOP共			8行目		控エ・取付金物共　SOP共			
		D－72					D－72			
					P26	間仕切建具補強		式	1	追記
					9行目					
P27	ビニル幅木	高さ100	m	35.1	P27	ビニル幅木	高さ100	m	79.9	
5行目					9行目					
P28	カーテンレール	アルミニウム製　手引き　引分け	m	14.7	P28	カーテンレール	アルミニウム製　手引き　引分け	m	7.2	
2行目		軽量用（10－60）			6行目		軽量用（10－60）			

誤					正					
明細書No.	名　　称	摘　　要	単位	数量	明細書No.	名　　称	摘　　要	単位	数量	備　　考
P28	木製カーテンレール下地	W125	m	14.7	P28	木製カーテンレール下地	W125	m	7.2	
3行目					7行目					
P28	保健室ブラインド	取外し・再利用	台	3	P28	保健室ブラインド	新設	台	2	
4行目					8行目					
P28	保健室戸棚	W1620×H920×D370	台	1	P28	保健室戸棚	W2450×H920×D370	台	2	
5行目					9行目					
					P28	普通教室戸棚	W1390×H985×D400	台	2	追記
					11行目					
					P28	保健室下がり壁	H＝380　見切り共	m	4.8	追記
					15行目		ブラインド下地共			
P30	EP塗り	モルタル面　工程B種（一般）	m2	5.3	P30	EP塗り	モルタル面　工程B種（一般）	m2	22.7	
3行目		素地B種			3行目		素地B種			
P30	EP塗り	モルタル面　工程B種（一般）	m2	174	P30	EP塗り	モルタル面　工程B種（一般）	m2	184	
11行目		素地B種			11行目		素地B種			
P35	等辺山形鋼	L－75×75×9	kg	10	P35	等辺山形鋼	L－75×75×9	kg	480	
13行目					13行目					
					P36	ベース下無収縮モルタル	1000＊500程度	か所	12	追記
					19行目	充てん				

誤					正					
明細書No.	名　　称	摘　　要	単位	数量	明細書No.	名　　称	摘　　要	単位	数量	備　　考
					P37	モルタル充てん	屋根ALCパネル　入隅	m	64.5	追記
					2行目					
P37	鉄骨ブレース用	D22　下向　埋込長L＝8da＋300	本	56	P37	鉄骨ブレース用	D22　下向　埋込長L＝8da＋550	本	48	
14行目	接着系アンカー	ナット付			16行目	接着系アンカー	ナット付			
P37	梁上増打用	D19　下向　埋込長L＝12da＋40d	本	48	P37	梁上増打用	D22　下向　埋込長L＝12da＋40d	本	48	
18行目	接着系アンカー	ナット付			20行目	接着系アンカー	ナット付			
					P38	フレア溶接		か所	16	追記
					12行目					
P38	増設壁用	D16　上向	本	121	P38	増設壁用	D16　上向	本	140	
15行目	接着系アンカー	埋込長L＝8da＋20da以上　ナット付			18行目	接着系アンカー	埋込長L＝8da＋20da以上　ナット付			
P38	増設壁用	D16　下向	本	229	P38	増設壁用	D16　下向	本	284	
16行目	接着系アンカー	埋込長L＝8da＋20da以上　ナット付			19行目	接着系アンカー	埋込長L＝8da＋20da以上　ナット付			
P38	増設壁用	D16　横向	本	170	P38	増設壁用	D16　横向	本	250	
17行目	接着系アンカー	埋込長L＝8da＋20da以上　ナット付			20行目	接着系アンカー	埋込長L＝8da＋20da以上　ナット付			
P39	無収縮モルタル	FC30　試験費共	m3	3.2	P39	無収縮モルタル	FC30　試験費共	m3	5	
9行目	耐震壁上部注入				12行目	耐震壁上部注入				
P40	耐震鉄骨ブレース		t	6.6						削除
7行目	工場加工組立									

誤					正					
明細書No.	名　　称	摘　　要	単位	数量	明細書No.	名　　称	摘　　要	単位	数量	備　　考
P40	補強コンクリートブロック	空洞ブロック12	m2	14.3	P40	補強コンクリートブロック	空洞ブロック12	m2	14.8	
14行目	帳壁	厚さ120　内壁			16行目	帳壁	厚さ120　内壁			

三国丘小学校　外壁改修　耐震改修伴う撤去

名　称	摘　要	数　量	単位	単　価	金　額	備　考
【20棟】						
ｶｯﾀｰ入れ	ﾓﾙﾀﾙ面　厚さ20～30㎜	79.2	m			
柱ﾓﾙﾀﾙ撤去	ﾓﾙﾀﾙのみ撤去	18.8	㎡			
外壁ﾓﾙﾀﾙ撤去	躯体撤去部	66.5	㎡			
小計						
【3棟】						
ｶｯﾀｰ入れ	ﾓﾙﾀﾙ面　厚さ20～30㎜	281	m			
柱ﾓﾙﾀﾙ撤去	ﾓﾙﾀﾙのみ撤去	6.3	㎡			
外壁ﾓﾙﾀﾙ撤去	躯体撤去部	109	㎡			
たてどい撤去	VP管 集積共	4.5	m			
手洗い足洗い場撤去		1	式			
小計						
計						

三国丘小学校　　外壁改修　　耐震改修伴う改修

名　　称	摘　　要	数　量	単位	単　価	金　　額	備　　考
【20棟】						
柱ﾓﾙﾀﾙ刷毛引き		8.1	m²			
巾木ﾓﾙﾀﾙ塗り	金ごて 外壁　厚25　H=150	4.1	m²			
外装薄塗材 E	ALCﾊﾟﾈﾙ面 砂壁状 吹付け 下地調整費(C-1)共	285	m²			
外装薄塗材E	柱　細巾吹付 W300以下	52	m			
ｱﾙﾐ庇	既製品　L=3,550　D=500	3	か所			
ALCﾊﾟﾈﾙ 水切金物	ｽﾃﾝﾚｽ曲加工	79.1	m			
電気用ﾌﾞﾗｹｯﾄ 取付ﾎﾞﾙﾄ あと施工ｱﾝｶｰ	本体打込式　M12 ALC用	4	か所			
電気用ﾌﾞﾗｹｯﾄ 取付ﾎﾞﾙﾄ あと施工ｱﾝｶｰ	本体打込式　M12 RC用	5	か所			
小計						
【3棟】						
打放し面補修	B 種 ｺｰﾝ処理 部分目違いばらい	154	m²			
柱ﾓﾙﾀﾙ刷毛引き		6.1	m²			
壁ﾓﾙﾀﾙ塗り	はけ引き 外壁　厚25	15.4	m²			
巾木ﾓﾙﾀﾙ塗り	金ごて 外壁　厚25　H=530	9.6	m			
庇ﾓﾙﾀﾙ刷毛引き		1.5	m²			
外装薄塗材 E	ｺﾝｸﾘｰﾄ面　砂壁状 吹付け 下地調整費(C-1)共	154	m²			
外装薄塗材 E	ALCﾊﾟﾈﾙ面 砂壁状 吹付け 下地調整費(C-1)共	4.4	m²			
硬質ﾎﾟﾘ塩化 ﾋﾞﾆﾙ管とい	径100	4.5	m			
ｱﾙﾐ庇	既成品　L=1,200　D=500	13	か所			

三国丘小学校　外壁改修　耐震改修伴う改修

名　称	摘　要	数　量	単位	単　価	金　額	備　考
ALCﾊﾟﾈﾙ 水切金物	ｽﾃﾝﾚｽ曲加工	5	m			
電気用ﾌﾞﾗｹｯﾄ 取付ﾎﾞﾙﾄ あと施工ｱﾝｶｰ	本体打込式　M12 ALC用	2	か所			
電気用ﾌﾞﾗｹｯﾄ 取付ﾎﾞﾙﾄ あと施工ｱﾝｶｰ	本体打込式　M12 RC用	4	か所			
手洗い足洗い場 新設		1	式			
小計						
計						

三国丘小学校　内装改修　耐震改修に伴う撤去

名　称	摘　要	数　量	単位	単　価	金　額	備　考
ｶｯﾀｰ入れ	ﾓﾙﾀﾙ面　厚さ20～30㎜	182	m			
巾木 人研撤去	t=30　H=100	27.5	m			
木製巾木撤去	集積共	58.6	m			
壁柱ﾓﾙﾀﾙ撤去	ﾓﾙﾀﾙのみ撤去	64	㎡			
壁ﾓﾙﾀﾙ撤去	躯体撤去部	142	㎡			
壁合板･ﾎﾞｰﾄﾞ 撤去	一重張り　一般　　集積共	42.5	㎡			
壁下地撤去	集積共	42.5	㎡			
＜天井＞						
天井合板･ﾎﾞｰﾄﾞ 撤去	二重張り　一般 集積共	5.1	㎡			
天井合板･ﾎﾞｰﾄﾞ 撤去	一重張り　一般 集積共	109	㎡			
天井下地撤去	集積共	114	㎡			
＜その他＞						
木製ｶｰﾃﾝﾎﾞｯｸｽ 撤去	ｶｰﾃﾝﾚｰﾙ共 集積共	14.7	m			
ﾌﾞﾗｲﾝﾄﾞ撤去		2	か所			
鋼製手摺撤去	ｽﾁｰﾙ製　集積共	27.2	m			
木製戸棚撤去	集積共 2,450×920　2か所	1	式			
木製戸棚撤去	集積共 2,360×780　1か所	1	式			
木製戸棚撤去	集積共 1,390×985　2か所	1	式			
背面戸棚撤去	集積共 5,880×790　1か所	1	式			
掲示板撤去	集積共 28.4㎡	1	式			

三国丘小学校　内装改修　耐震改修に伴う改修

名　称	摘　要	数　量	単位	単　価	金　額	備　考
樹脂モルタル	厚　15mm 内部柱	5.3	m²			
壁ﾓﾙﾀﾙ塗り	t25	13.7	m²			
ﾋﾞﾆﾙ幅木	高さ100	93.7	m			
壁 せっこうﾎﾞｰﾄﾞ 張り(GB-R)	厚12.5　不燃 鋼製､木､ﾎﾞｰﾄﾞ下地 突付け 下張GB-R　厚12.5共	54.1	m²			
壁　けい酸 ｶﾙｼｳﾑ板張り	ﾀｲﾌﾟ2(ﾉﾝｱｽ)0.8FK 厚 6 鋼製､木､ﾎﾞｰﾄﾞ下地 突付け ―　―	19.8	m²			
壁 せっこうﾎﾞｰﾄﾞ 張り(GB-R)	厚 9.5　準不燃 鋼製､木､ﾎﾞｰﾄﾞ下地 下地張り ―　―	143	m²			
壁 有孔ｼﾅ合板張り	t=6 下地黒テープ貼り共	92.5	m²			
壁 ｼﾅ合板張り	t=6	50	m²			
ﾛｯｸｳｰﾙ	t25	70	m²			
＜天井＞						
軽量鉄骨天井下地	19型（屋内）ふところ1.5m未満 下張りあり　@360	244	m²			
軽量鉄骨天井下地	19型（屋内）ふところ1.5m未満 下張りなし　@300	59.7	m²			
天井 岩面吸音板	t=9 下地石膏ﾎﾞｰﾄﾞ　t=9.5	244	m²			
天井　化粧 せっこうﾎﾞｰﾄﾞ 張り(GB-D)	厚 9.5　準不燃 ﾄﾗﾊﾞｰﾁﾝ 突付け	69.8	m²			
天井廻縁	塩化ﾋﾞﾆﾙ製	92	m			
＜その他＞						
耐火被覆	t=25　1時間耐火仕様	98.7	m²			
下地ﾗｽ張り	天井 ﾒﾀﾙﾗｽ張り 平ﾗｽ2号	7.7	m²			
木製ｶｰﾃﾝﾎﾞｯｸｽ	W240×H160	59.7	m			
木製ｶｰﾃﾝﾚｰﾙ下地	W125	27	m			

三国丘小学校 内装改修 耐震改修に伴う改修

名称	摘要	数量	単位	単価	金額	備考
ｶｰﾃﾝﾚｰﾙ	ｱﾙﾐﾆｳﾑ製 手引き 引分け 重量用(10-90)	59.7	m			
ｶｰﾃﾝﾚｰﾙ	ｱﾙﾐﾆｳﾑ製 手引き 引分け 軽量用(10-60)	27	m			
戸棚 職員室	W3400×H920×D440	2	台			
戸棚 校長室	W3350×H880×D600	1	台			
本棚 図書室	W3550×H915×D425	3	台			
掲示板	発泡ﾋﾞﾆｰﾙﾚｻﾞｰ貼り 下地共	14.9	㎡			
掲示板用 ｱﾙﾐ枠	白ｱﾙﾐ ｺｰﾅｰｷｬｯﾌﾟ含ム	21.4	m			
手摺 学校	窓 GP34φ 控ｴ･取付金物共 SOP共 D-72	67.7	m			
間仕切建具補強		1	式			
小計						
【3棟】						
＜床＞						
床ﾓﾙﾀﾙ塗り	金ごて ﾓﾙﾀﾙ仕上げ 厚30	15.1	㎡			
床ﾓﾙﾀﾙ塗	金こて ﾋﾞﾆﾙ系床材下地 厚27.5 付付け	6.4	㎡			
ﾋﾞﾆﾙ床ｼｰﾄ	無 地 厚さ2.5 織布積層ﾋﾞﾆﾙ床ｼｰﾄFS 一般床 突付け	1	㎡			
ﾋﾞﾆﾙ床ﾀｲﾙ	半硬質 厚さ2.0 ｺﾝﾎﾟｼﾞｼｮﾝﾋﾞﾆﾙ床ﾀｲﾙKT 一般床	2.3	㎡			
床 ﾀｲﾙｶｰﾍﾟｯﾄ	t=6.5	3.1	㎡			
ｶｳﾝﾀｰ天板 長尺ｼｰﾄ	無地 厚さ2.0	7.4	㎡			
ﾌﾛｰﾘﾝｸﾞﾌﾞﾛｯｸ	なら 厚さ15	6.1	㎡			
床組	つか立て	1.2	㎡			

三国丘小学校　内装改修　耐震改修に伴う改修

名　称	摘　要	数　量	単位	単　価	金　額	備　考
ｶｳﾝﾀｰ天板 耐水合板	t=15	7.4	㎡			
ﾀﾓ集成材	30×60	13.6	m			
＜巾木・壁＞						
軽量鉄骨壁下地	65形 下地張りあり @450	40	㎡			
軽量鉄骨下地 ｶｳﾝﾀｰ腰壁	65形 下地張りあり @910	18.6	㎡			
軽量鉄骨壁下地 ｶｳﾝﾀｰ天板	65形 下地張りあり @450	9.2	㎡			
樹脂モルタル	厚　15㎜ 内部壁	125	㎡			
樹脂モルタル	厚　15㎜ 内部柱	56.9	㎡			
ﾋﾞﾆﾙ幅木	高さ100	79.9	m			
壁 せっこうﾎﾞｰﾄﾞ 張り(GB-R)	厚12.5　不燃 鋼製､木､ﾎﾞｰﾄﾞ下地 突付け 下張GB-R　厚12.5共	56.8	㎡			
壁 せっこうﾎﾞｰﾄﾞ 張り(GB-R)	厚12.5　不燃 RC､CB直張り　継目処理 下張GB-R　厚12.5共	42.5	㎡			
壁　けい酸 ｶﾙｼｳﾑ板張り	ﾀｲﾌﾟ2(ﾉﾝｱｽ)0.8FK 厚 6 鋼製､木､ﾎﾞｰﾄﾞ下地 突付け ―　―	56.8	㎡			
更衣室 間仕切壁	木下地	11.1	㎡			
＜天井＞						
軽量鉄骨天井下地	19型（屋内）ふところ1.5m未満 下張りあり　@360	4.8	㎡			
軽量鉄骨天井下地	19型（屋内）ふところ1.5m未満 下張りなし　@300	84.7	㎡			
天井 岩面吸音板	t=9 下地石膏ﾎﾞｰﾄﾞ t=9.5	4.8	㎡			
天井　化粧 せっこうﾎﾞｰﾄﾞ 張り(GB-D)	厚 9.5　準不燃 ﾄﾗﾊﾟｰﾁﾝ 突付け	84.7	㎡			
天井　けい酸 ｶﾙｼｳﾑ板張り	ﾀｲﾌﾟ2(ﾉﾝｱｽ)0.8FK 厚 5 突付け	0.6	㎡			
天井廻縁	塩化ﾋﾞﾆﾙ製	108	m			

三国丘小学校　内装改修　耐震改修に伴う改修

名　称	摘　要	数　量	単位	単　価	金　額	備　考
＜その他＞						
塗板 学校	枠ｱﾙﾐ製 平面 1800×900 普通室	1	か所			
塗板 学校	枠ｱﾙﾐ製 曲面 3600×1200 普通室	1	か所			
掲示板	発泡ﾋﾞﾆｰﾙﾚｻﾞｰ貼り 下地共	28.4	㎡			
掲示板用 ｱﾙﾐ枠	白ｱﾙﾐ　ｺｰﾅｰｷｬｯﾌﾟ含ム	52.1	m			
ｶｰﾃﾝﾚｰﾙ	ｱﾙﾐﾆｳﾑ製 手引き 引分け 軽量用(10-60)	7.2	m			
木製ｶｰﾃﾝﾚｰﾙ下地	W125	7.2	m			
保健室 ﾌﾞﾗｲﾝﾄﾞ	新設	2	台			
保健室 戸棚	W2450×H920×D370	2	台			
理科室 戸棚	W2360×H780×D360	1	台			
普通教室 戸棚	W1390×H985×D400	2	台			
背面戸棚	普通教室 W5880×H790×D360	1	か所			
用具庫	W570×H1830×D400 取外し再取付	1	台			
手摺 学校	窓　GP34φ 控ｴ･取付金物共 SOP共 D-72	4.9	m			
保健室下がり壁	H=380　見切り共 ﾌﾞﾗｲﾝﾄﾞ下地共	4.8	m			
小計						
計						

三国丘小学校　塗装改修　耐震改修に伴う改修

名　称	摘　要	数　量	単位	単　価	金　額	備　考
【20棟】						
ＥＰ塗り	けい酸ｶﾙｼｳﾑ板面　工程B種(一般) 素地B種	17.4	㎡			
ＥＰ塗り	ﾓﾙﾀﾙ面　工程B種(一般) 素地B種	22.7	㎡			
ＳＯＰ塗り	木部　工程B種 塗料1種 素地A種(屋内)	110	㎡			
ＳＯＰ塗り	鉄鋼面　工程B種 塗料1種 錆止工程A塗料A	158	㎡			
ＣＬ塗り (糸幅300㎜以下)	木部　工程B種 素地B種	82	m			
錆止め塗料塗り	鉄鋼面　工程B種 現場2回目 A種ｼﾌｧﾅﾐﾄﾞ鉛2種 1回目別途	322	㎡			
小計						
【3棟】						
ＥＰ塗り	けい酸ｶﾙｼｳﾑ板面　工程B種(一般) 素地B種	50	㎡			
ＥＰ塗り	ﾓﾙﾀﾙ面　工程B種(一般) 素地B種	184	㎡			
ＳＯＰ塗り	木部　工程B種 塗料1種 素地A種(屋内)	3.7	㎡			
ＳＯＰ塗り	鉄鋼面　工程B種 塗料1種 錆止工程A塗料A	42.4	㎡			
ＣＬ塗り (糸幅300㎜以下)	木部　工程B種 素地B種	13.6	m			
錆止め塗料塗り	鉄鋼面　工程B種 現場2回目 A種ｼﾌｧﾅﾐﾄﾞ鉛2種 1回目別途	94.7	㎡			
小計						
計						

三国丘小学校　耐震改修（躯体）　耐震改修に伴う改修

名　称	摘　要	数　量	単位	単　価	金　額	備　考
構造体強度補正値(普通ｺﾝｸﾘｰﾄ)	S=6　ｽﾗﾝﾌﾟ15cm	1	式			
耐震補強用ｺﾝｸﾘｰﾄ打設手間		1	式			
ｺﾝｸﾘｰﾄﾎﾟﾝﾌﾟ圧送	基本料金含む	1	式			
無収縮モルタル耐震壁上部注入	FC30 試験費共	6	m3			
<型枠>						
無収縮モルタル注入用型枠	H200程度 両面木製（厚18mm）	150	m			
普通型枠	一般ﾗｰﾒﾝ	23.2	㎡			
型枠運搬費		1	式			
<鋼材>						
H型鋼	H-200×200×8×12	12.3	t			
H型鋼	H-200×100×8×5.5	0.7	t			
H型鋼	H-400×200×8×13	0.7	t			
等辺山形鋼	L-75×75×9	480	kg			
角形鋼管	□-100×100×6	44	kg			
鋼板	PL-6	0.03	t			
鋼板	PL-9	0.29	t			
鋼板	PL-12	0.75	t			
鋼板	PL-16	2.7	t			
鋼板	PL-19	0.03	t			
鋼板	PL-22	1.1	t			

三国丘小学校　　耐震改修（躯体）　　耐震改修に伴う改修

名　称	摘　要	数　量	単位	単　価	金　額	備　考
鋼板	PL-25	1.4	t			
ﾄﾙｼｱ形高力ﾎﾞﾙﾄ S10T	M24×80	17	本			
ﾄﾙｼｱ形高力ﾎﾞﾙﾄ S10T	M20×60	196	本			
ﾄﾙｼｱ形高力ﾎﾞﾙﾄ S10T	M16×45	183	本			
ﾄﾙｼｱ形 高力ﾎﾞﾙﾄ締付	施工手間	380	本			
普通ﾎﾞﾙﾄ	M20×300	144	本			
普通ﾎﾞﾙﾄ取付	施工手間	144	本			
鉄骨工場錆止め 塗料塗り	鉄鋼面 鉛・ｸﾛﾑﾌﾘｰ錆止め JIS-K5674 ケレン含む	322	㎡			
頭付スタッド	φ16　L150　材工共	1,540	本			
鉄骨ｽｸﾗｯﾌﾟ控除 （ﾏｲﾅｽ単価）		▲1	式			
耐震鉄骨ﾌﾞﾚｰｽ 工場加工組立		19.5	t			
耐震鉄骨ﾌﾞﾚｰｽ 現場建方・取付		19.5	t			
ﾀｰﾝﾊﾞｯｸﾙ	M20	6	本			
貫通孔削孔	φ26程度	144	本			
鉄骨運搬		1	式			
超音波探傷試験	工場内検査 第3者試験 300㎜/か所	1	式			
鉄骨現場溶接	半自動(すみ肉6㎜換算)	126	m			
鉄骨超音波探傷試験	現場検査　第三者機関 300㎜/箇所	1	式			
ﾍﾞｰｽ下無収縮ﾓﾙﾀﾙ 充てん	1000*500程度	12	か所			
貫通孔削孔 設備ﾌﾞﾗｹｯﾄ用	φ20程度 1か所/2本	4	か所			

三国丘小学校　耐震改修（躯体）　耐震改修に伴う改修

名　称	摘　要	数　量	単位	単　価	金　額	備　考
屋根 ALCﾊﾟﾈﾙ	t=100	63	㎡			
ﾓﾙﾀﾙ充てん	屋根ALCﾊﾟﾈﾙ　入隅	64.5	m			
外壁 ALCﾊﾟﾈﾙ	t=100	285	㎡			
外壁 ALCﾊﾟﾈﾙ下地	C-150×75×9	134	m			
小計						
【3棟】						
〈土工〉						
根切り	人力土工	6.6	m3			
埋戻し	人力土工 A種（山砂の類）	4.5	m3			
砂利地業	再生ｸﾗｯｼｬﾗﾝ	1.5	m3			
土間下 防湿ｼｰﾄ	t=0.15（3枚重ね）	17.2	㎡			
〈鉄筋〉						
鉄骨ﾌﾞﾚｰｽ用 接着系ｱﾝｶｰ	D22 上向 埋込長L=8da＋150 ﾅｯﾄ付	56	本			
鉄骨ﾌﾞﾚｰｽ用 接着系ｱﾝｶｰ	D22 下向 埋込長L=8da+150 ﾅｯﾄ付	72	本			
鉄骨ﾌﾞﾚｰｽ用 接着系ｱﾝｶｰ	D22 横向 埋込長L=8da+150 ﾅｯﾄ付	72	本			
鉄骨ﾌﾞﾚｰｽ用 接着系ｱﾝｶｰ	D22 下向 埋込長L=8da+550 ﾅｯﾄ付	48	本			
鉄骨ﾌﾞﾚｰｽ用 接着系ｱﾝｶｰ	D19 上向 埋込長L=8da＋150 ﾅｯﾄ付	28	本			
鉄骨ﾌﾞﾚｰｽ用 接着系ｱﾝｶｰ	D19 下向 埋込長L=8da＋150 ﾅｯﾄ付	64	本			
鉄骨ﾌﾞﾚｰｽ用 接着系ｱﾝｶｰ	D19 横向 埋込長L=8da＋150 ﾅｯﾄ付	36	本			
梁上増打用 接着系ｱﾝｶｰ	D22 下向 埋込長L=12da＋40d ﾅｯﾄ付	48	本			

三国丘小学校　耐震改修（躯体）　耐震改修に伴う改修

名　称	摘　要	数　量	単位	単　価	金　額	備　考
割裂補強筋 スパイラル鉄筋	鉄筋径6　ｽﾊﾟｲﾗﾙ径120 @50	11.9	m			
割裂補強筋 スパイラル鉄筋	鉄筋径6　ｽﾊﾟｲﾗﾙ径170 @50	47.6	m			
鉄筋ｺﾝｸﾘｰﾄ用 異形棒鋼	JIS G3112 SD295A D10	1.2	t			
鉄筋ｺﾝｸﾘｰﾄ用 異形棒鋼	JIS G3112 SD295A D13	3.1	t			
鉄筋ｺﾝｸﾘｰﾄ用 異形棒鋼	JIS G3112 SD295A D16	0.6	t			
鉄筋ｺﾝｸﾘｰﾄ用 異形棒鋼	JIS G3112 SD345　D22	0.2	t			
鉄筋ｺﾝｸﾘｰﾄ用 異形棒鋼	JIS G3112 SD345　D19	0.06	t			
鉄筋ｽｸﾗｯﾌﾟ控除		▲1	式			
鉄筋加工組立	耐震改修用 ー　D13以下 ー	4.1	t			
鉄筋加工組立	耐震改修用 D32以下	0.9	t			
鉄筋運搬費		1	式			
ﾌﾚｱ溶接		16	か所			
増設壁用 接着系ｱﾝｶｰ	D19 上向 埋込長L=8da+20da以上 ﾅｯﾄ付	104	本			
増設壁用 接着系ｱﾝｶｰ	D19 下向 埋込長L=8da+20da以上 ﾅｯﾄ付	212	本			
増設壁用 接着系ｱﾝｶｰ	D19 横向 埋込長L=8da+20da以上 ﾅｯﾄ付	208	本			
増設壁用 接着系ｱﾝｶｰ （開口補強ｱﾝｶｰ）	D19 上向 埋込長L=11da+40da以上 ﾅｯﾄ付	4	本			
増設壁用 接着系ｱﾝｶｰ （開口補強ｱﾝｶｰ）	D19 下向 埋込長L=11da+40da以上 ﾅｯﾄ付	4	本			
増設壁用 接着系ｱﾝｶｰ	D16 上向 埋込長L=8da+20da以上 ﾅｯﾄ付	140	本			
増設壁用 接着系ｱﾝｶｰ	D16 下向 埋込長L=8da+20da以上 ﾅｯﾄ付	284	本			
増設壁用 接着系ｱﾝｶｰ	D16 横向 埋込長L=8da+20da以上 ﾅｯﾄ付	250	本			

三国丘小学校　耐震改修（躯体）　耐震改修に伴う改修

名　称	摘　要	数　量	単位	単　価	金　額	備　考
増設壁用 接着系ｱﾝｶｰ （開口補強ｱﾝｶｰ）	D16 上向 埋込長L=11da+40da以上 ﾅｯﾄ付	4	本			
増設壁用 接着系ｱﾝｶｰ （開口補強ｱﾝｶｰ）	D16 下向 埋込長L=11da+40da以上 ﾅｯﾄ付	8	本			
割裂補強筋 スパイラル鉄筋	鉄筋径6 ｽﾊﾟｲﾗﾙ径120 @50	27.1	m			
割裂補強筋 スパイラル鉄筋	鉄筋径6 ｽﾊﾟｲﾗﾙ径140 @60	110	m			
割裂補強筋 スパイラル鉄筋	鉄筋径6 ｽﾊﾟｲﾗﾙ径180 @50	103	m			
<ｺﾝｸﾘｰﾄ>						
普通ｺﾝｸﾘｰﾄ	JIS A5308 呼び強度18 S15 粗骨材20	2	m3			
普通ｺﾝｸﾘｰﾄ	JIS A5308 FC=24 S15 粗骨材20	37.7	m3			
構造体強度補正値 (普通ｺﾝｸﾘｰﾄ)	S=6 ｽﾗﾝﾌﾟ15cm	1	式			
耐震補強用 ｺﾝｸﾘｰﾄ打設手間		1	式			
ｺﾝｸﾘｰﾄﾎﾟﾝﾌﾟ圧送	基本料金含む	1	式			
無収縮モルタル 耐震壁上部注入	FC30 試験費共	5	m3			
<型枠>						
型枠	普通合板型枠 耐震改修用 地上軸部 標準階高	354	㎡			
型枠	打放合板型枠B種 耐震改修用 地上軸部 標準階高	313	㎡			
無収縮モルタル 注入用型枠	H200程度 両面木製（厚18mm）	125	m			
型枠目地棒	化粧目地 幅20 ×深さ10程度	173	m			
型枠運搬		1	式			
<鋼材>						
H型鋼	H-250×250×9×14	4.1	t			

三国丘小学校　耐震改修（躯体）　耐震改修に伴う改修

名　称	摘　要	数　量	単位	単　価	金　額	備　考
H型鋼	H-250×125×6×9	0.2	t			
H型鋼	H-200×200×8×12	1.4	t			
H型鋼	H-200×100×5.5×8	0.1	t			
鋼板類	PL-16	1	t			
頭付スタッド	φ16　L150　材工共	240	本			
頭付スタッド	φ19　L150　材工共	480	本			
耐震鉄骨ﾌﾞﾚｰｽ 工場加工組立		6.6	t			
鉄骨ｽｸﾗｯﾌﾟ控除（ ﾏｲﾅｽ単価）		▲1	式			
鉄骨工場錆止め 塗料塗り	鉄鋼面 鉛・ｸﾛﾑﾌﾘｰ錆止め JIS-K5674 ケレン含む	94.7	㎡			
耐震鉄骨ﾌﾞﾚｰｽ 現場建方・取付		6.6	t			
鉄骨運搬		1	式			
超音波探傷試験	工場内検査 第3者試験 300㎜/か所	1	式			
貫通孔削孔 　設備ﾌﾞﾗｹｯﾄ用	φ20程度 1か所/2本	2	か所			
外壁 ALCﾊﾟﾈﾙ	t=100	4.4	㎡			
外壁 ALCﾊﾟﾈﾙ下地	C-150×75×9	10	m			
補強ｺﾝｸﾘｰﾄﾌﾞﾛｯｸ 帳壁	空洞ﾌﾞﾛｯｸ12　厚さ120 内壁	14.8	㎡			
耐震スリット	幅30㎜ ｺﾝｸﾘｰﾄ・ﾓﾙﾀﾙ　ｶｯﾀｰ切 撤去、集積共 ﾛｯｸｳｰﾙ充填　両面ｼｰﾘﾝｸﾞ共	3.3	m			
<炭素繊維巻き補 強>						
樹脂モルタル	厚　15㎜ 内部柱	10.6	㎡			
炭素繊維ｼｰﾄ補強	目付量300ｇ/㎡ 2層張り	10.6	㎡			

凡例

	耐震改修工事範囲を示す

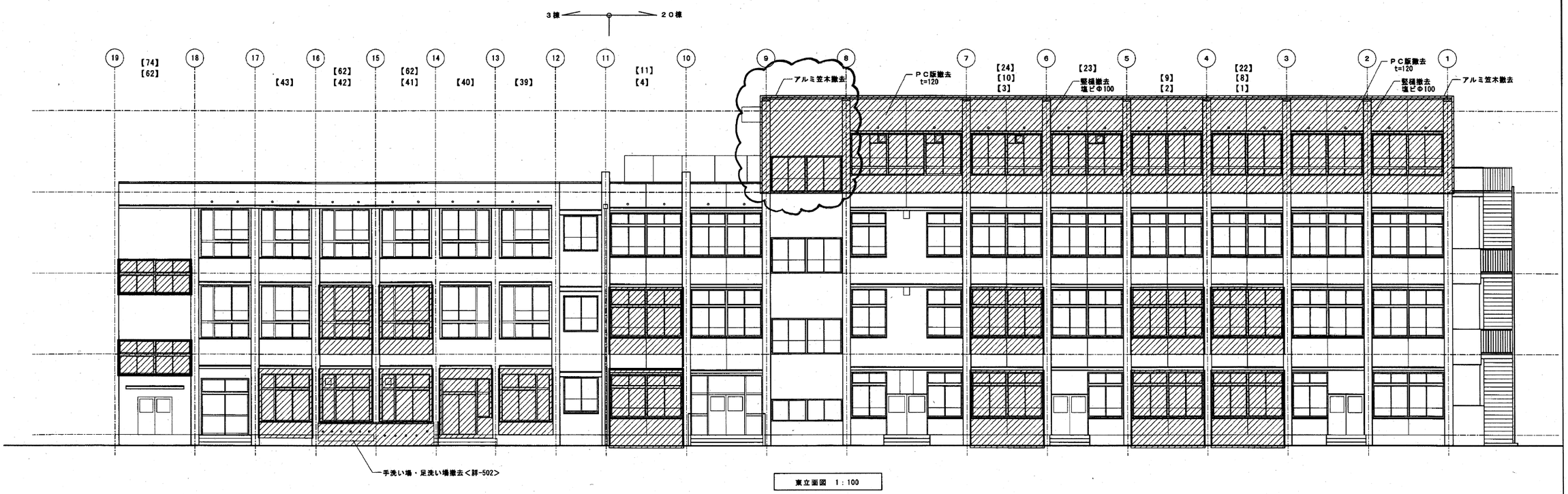

東立面図　1：100

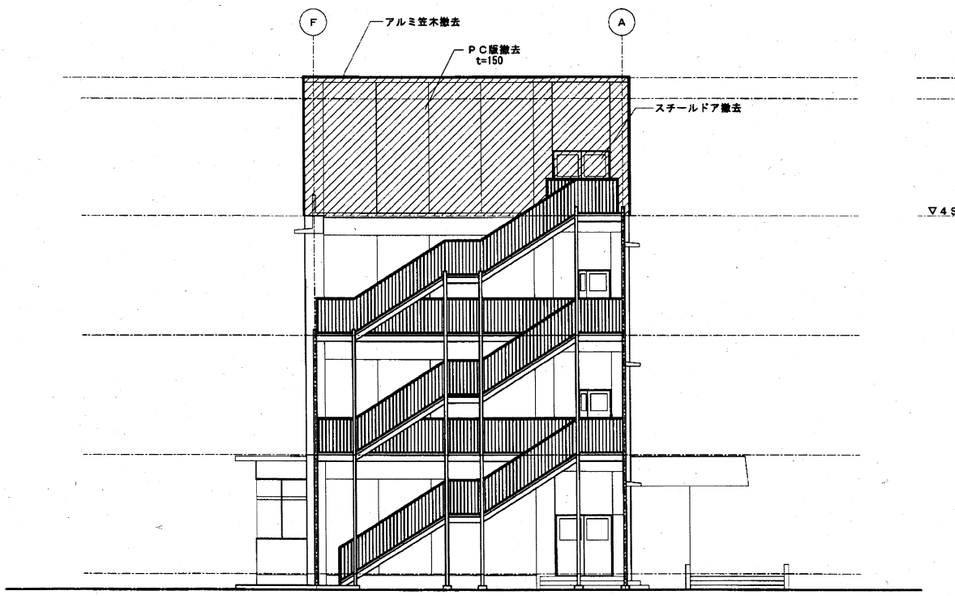

北立面図　1：100

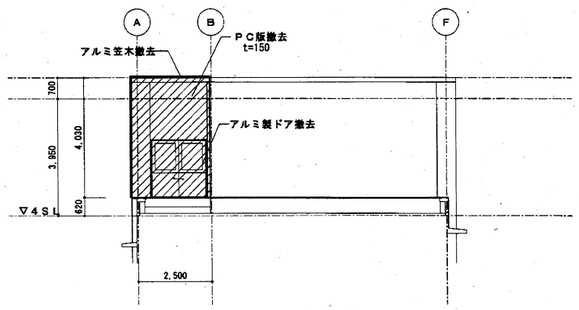

南立面図　1：100

訂正前

三国丘小学校校舎耐震補強工事		設計完了日	2012/12
		工事発注日	
撤去　立面図－2		SCALE	1/100
		原寸紙サイズ	A1
堺市建築都市局建築部		株式会社 花瀬設計	
課長	課長補佐	係長	主査	担当者	検図	設計者	17/A

原寸法　0　25　50　75

凡例

耐震改修工事範囲を示す	

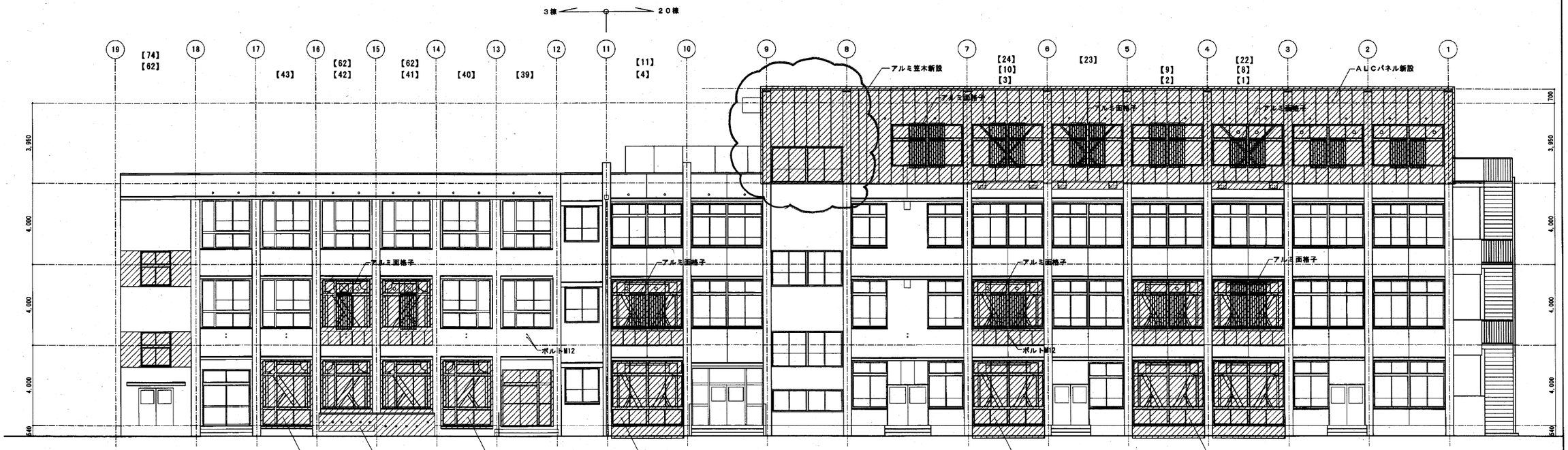

東立面図 1：100

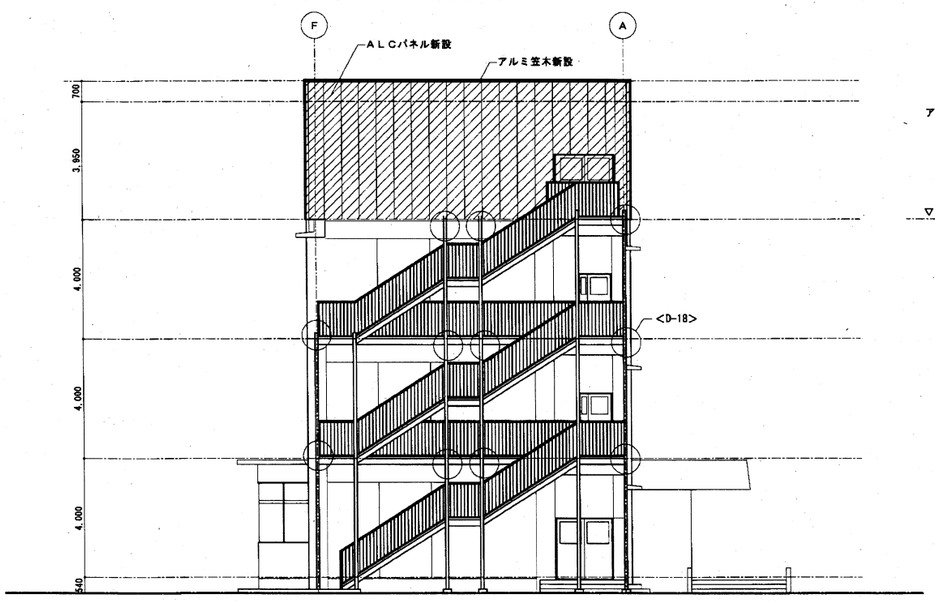

北立面図 1：100

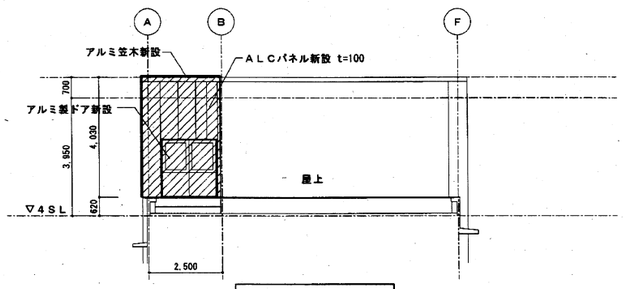

南立面図 1：100

訂正前

三国丘小学校校舎耐震補強工事		設計完了日	2012/12
		工事発注日	
改修 立面図－2		SCALE	1/100
		原寸紙サイズ	A1
堺市建築修市局建築部		株式会社 応建設計	
課長	課長補佐	係長	主査	担当者	補助	担当者	18/A

原寸法 0 25 50 75

訂正前

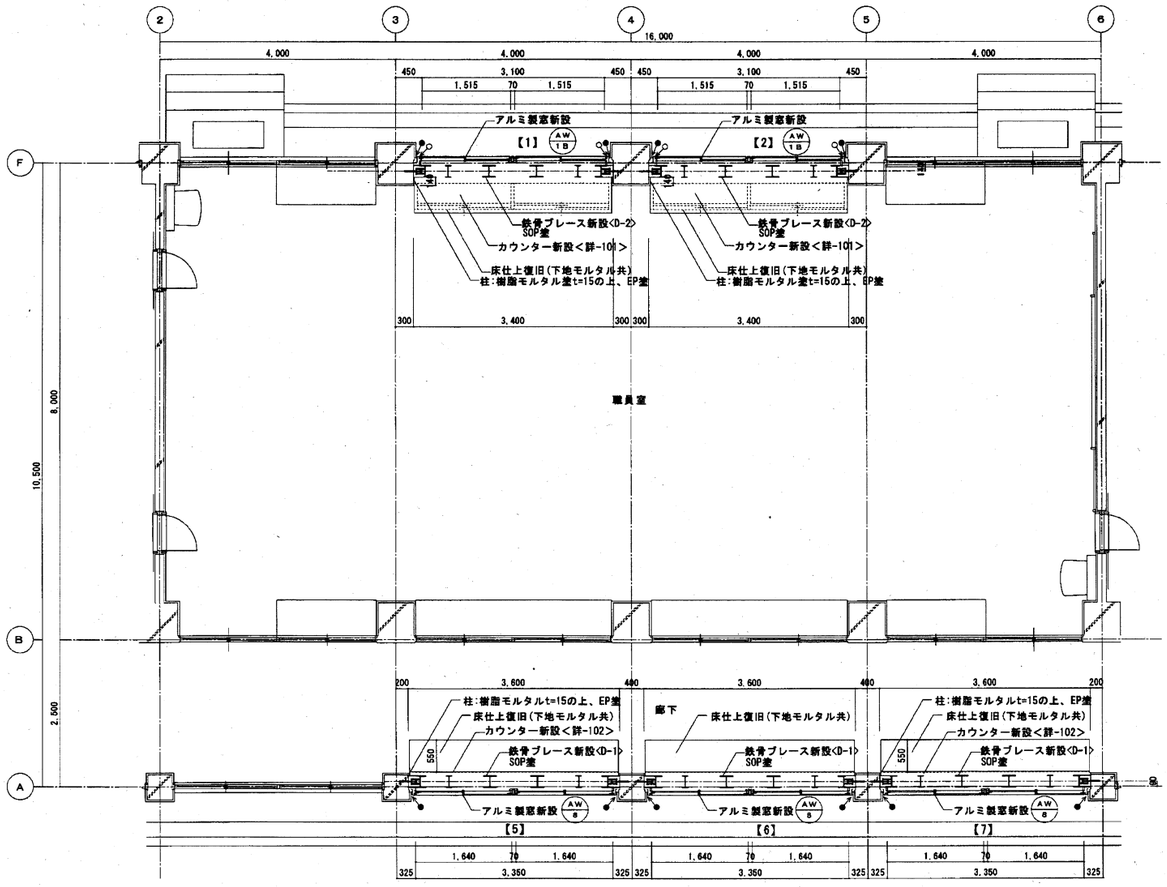

改修平面詳細図 1：50

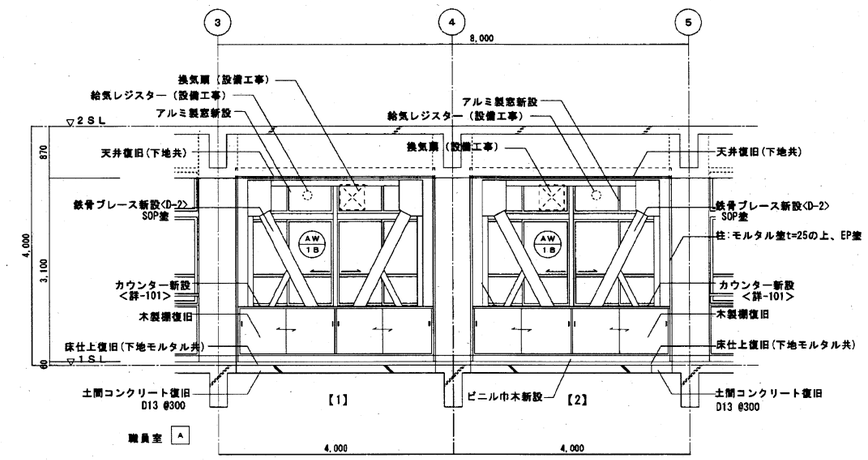

改修展開図 1：50

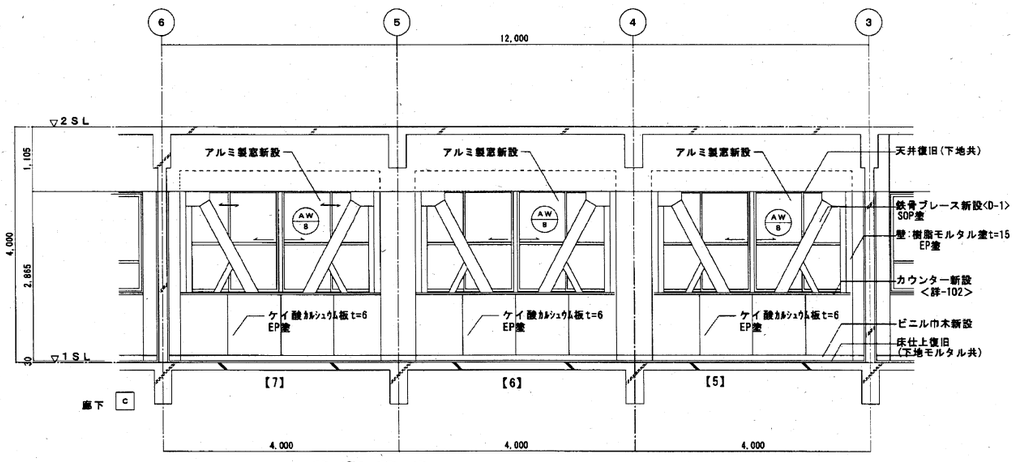

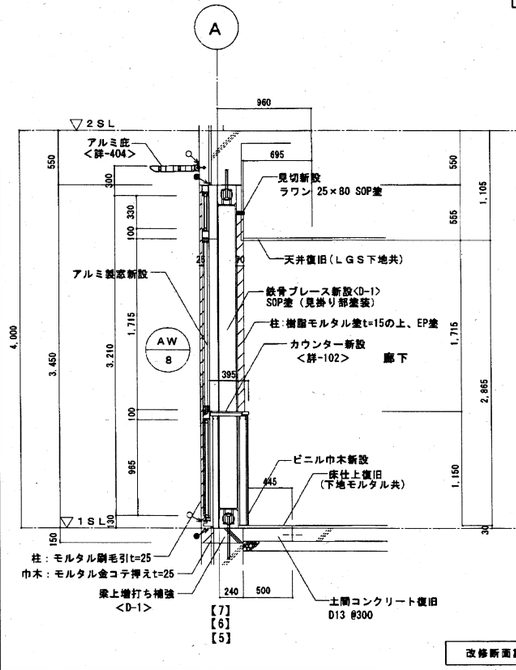

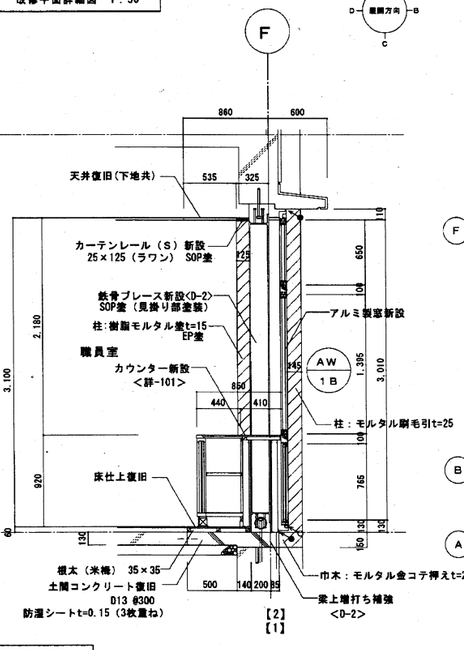

改修断面詳細図 1：30

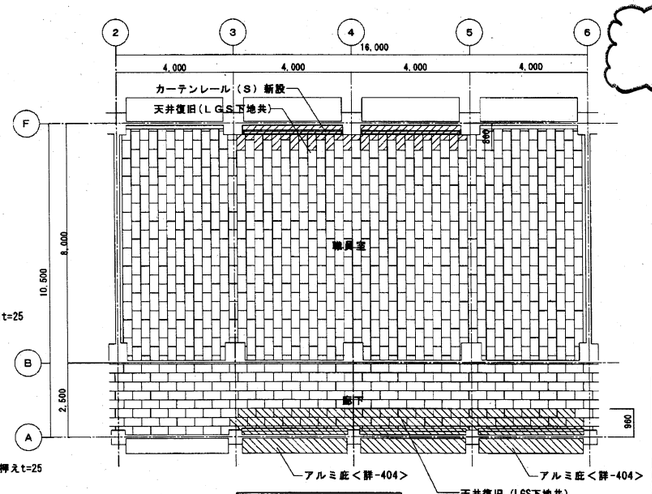

改修天井伏面 1：100

凡例

●→	シーリング PU-2
○→	シーリング MS-2

廊下<改修：内部仕上表>

床	仕上	モルタル金コテ押え
	下地	コンクリート
巾木	仕上	ビニル巾木 H=100
	下地	ケイ酸カルシュウム板 t=6
柱	仕上	樹脂モルタル塗 t=15の上、EP塗
	下地	コンクリート
壁	仕上	ケイ酸カルシュウム板の上、EP塗
	下地	LGS下地 65型
天井	仕上	ﾛｯｸｳｰﾙ化粧吸音板 t=9＋捨貼石膏ボード t=9.5
	下地	LGS下地（19型）
廻り縁	仕上	塩ビ製

職員室<改修：内部仕上表>

床	仕上	フローリングブロックt=15
	下地	コンクリートの上、根太 35×35
巾木	仕上	ビニル巾木 H=100
	下地	コンクリート
柱	仕上	樹脂モルタル塗 t=15の上、EP塗
	下地	コンクリート
壁	仕上	――
	下地	――
天井	仕上	ﾛｯｸｳｰﾙ化粧吸音板 t=9＋捨貼石膏ボード t=9.5
	下地	LGS下地（19型）
廻り縁	仕上	塩ビ製

<改修：外部仕上表>

柱	仕上	外装薄塗材E吹付
	下地	コンクリートの上モルタル刷毛引 t=25
壁	仕上	――
	下地	――
巾木	仕上	モルタル金コテ押え t=25
	下地	コンクリート

改修内容	【1】 【2】 【5】 【6】 【7】

三国丘小学校校舎耐震補強工事

(2階～1階) 職員室改修詳細図

設計完了日	2012/12
工事発注日	
SCALE	1/100・1/30・1/50
原寸紙サイズ	A1

堺市建築都市局建築部 株式会社 匠建設計

部長 課長補佐 係長 主査 担当者 設計 担当者

22/A

原寸法 0 25 50 75

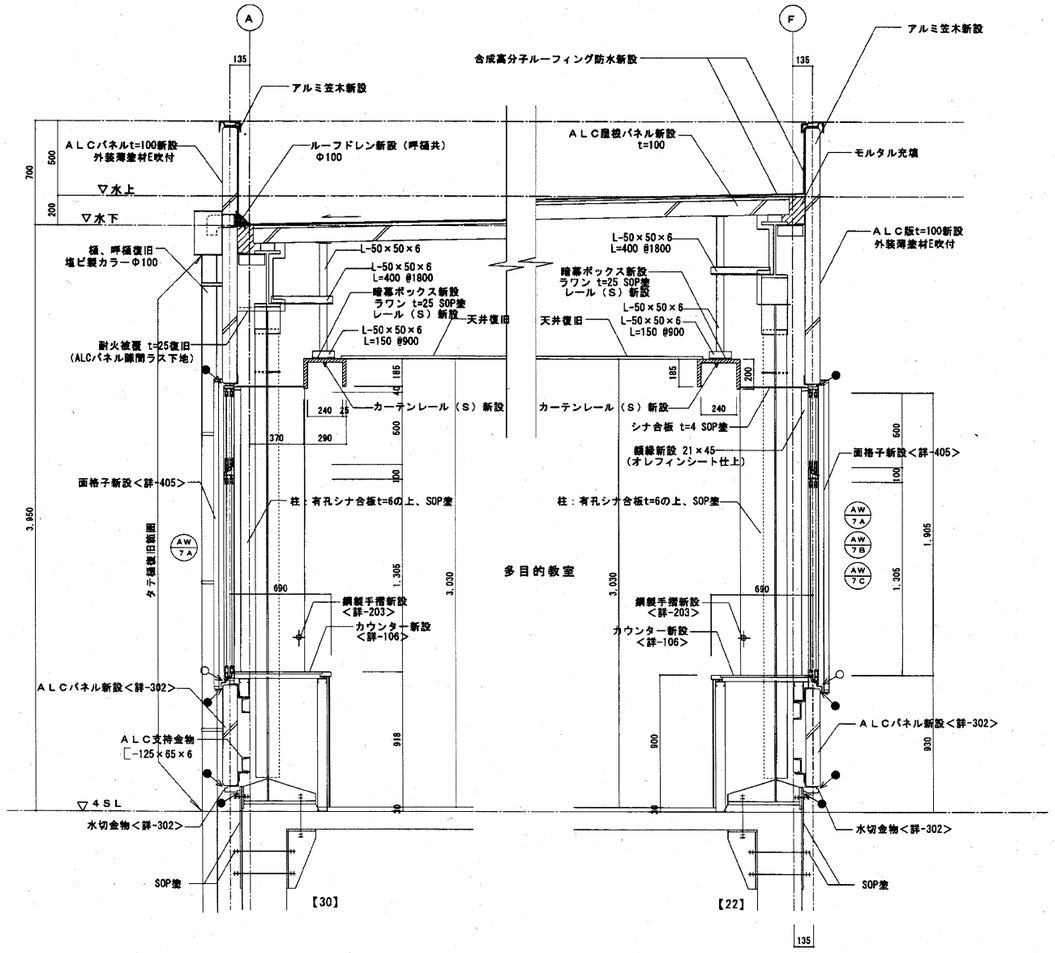

改修断面詳細図　1：20

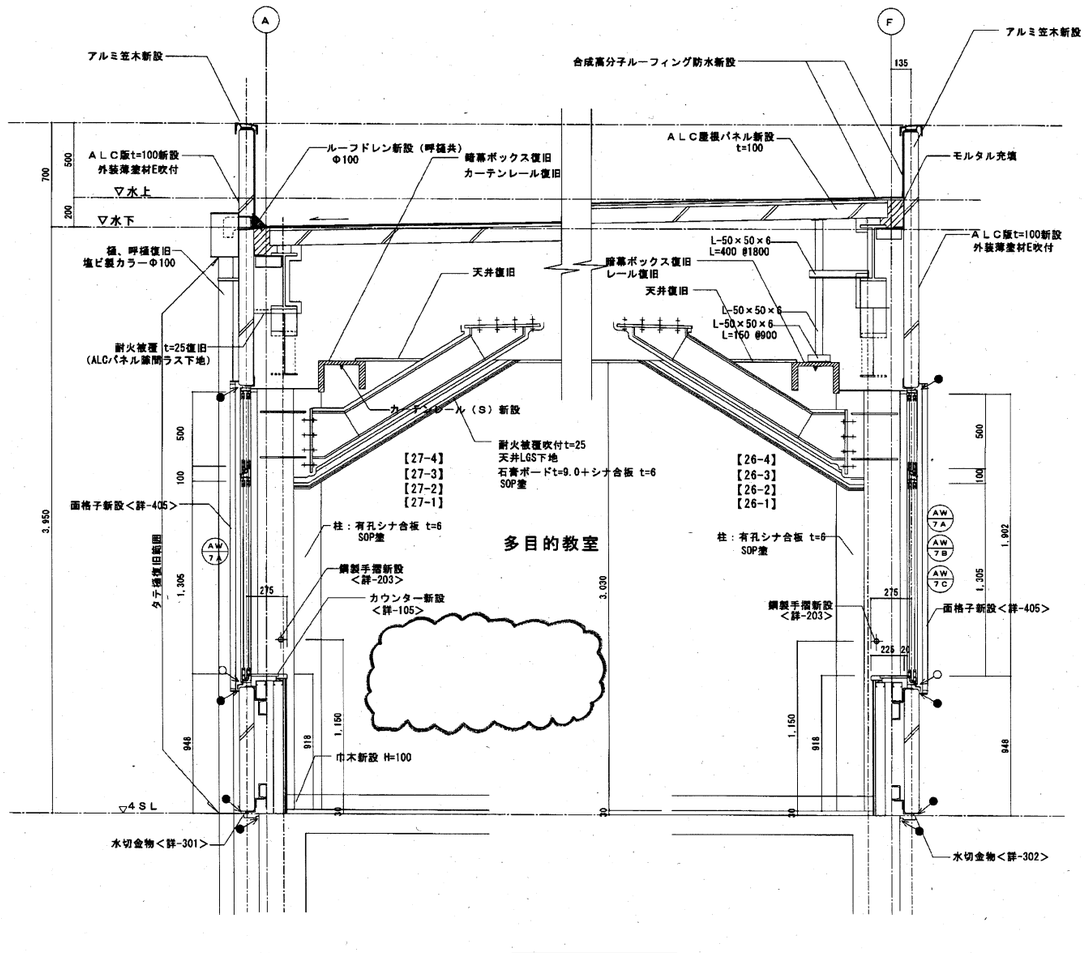

改修断面詳細図　1：20

<撤去：外部仕上表>		
壁	仕上	外装薄塗材Ｅ吹付
	下地	ＡＬＣパネル t=100
	仕上	
	下地	
	仕上	
	下地	

凡例	
●→	シーリング　PU-2
○→	シーリング　MS-2

多目的教室<改修：内部仕上表>		
床	仕上	タイルカーペット t=6.5
	下地	コンクリートの上、モルタル塗 t=23.5
巾木	仕上	ビニル巾木 H=100
	下地	ケイ酸カルシュウム板t=6
柱型・壁	仕上	SOP塗
	下地	有孔シナ合板 t=6.0（LGS下地）
天井	仕上	ﾛｯｸｳｰﾙ化粧吸音板 t=9＋捨貼石膏ボード t=9.5
	下地	ＬＧＳ下地（19型）
廻り縁	仕上	塩ビ製
	下地	

訂正前

改修内容	
	【20】【21】【22】【26-1】～【26-4】
	【27-1】～【27-4】【28】【29】【30】
	【37】

三国丘小学校校舎耐震補強工事		設計完了日	2012/12
		工事発注日	
（20棟－4階）多目的教室改修詳細図－２		SCALE	1/100,1/50,1/30
		原寸紙サイズ	A1
堺市建設都市局建築部		株式会社 荒巻設計	
課長	開発建築	係長	主査	担当者	設計	監修者
中	橋本			原		

36/A

原寸法　0　25　50　75

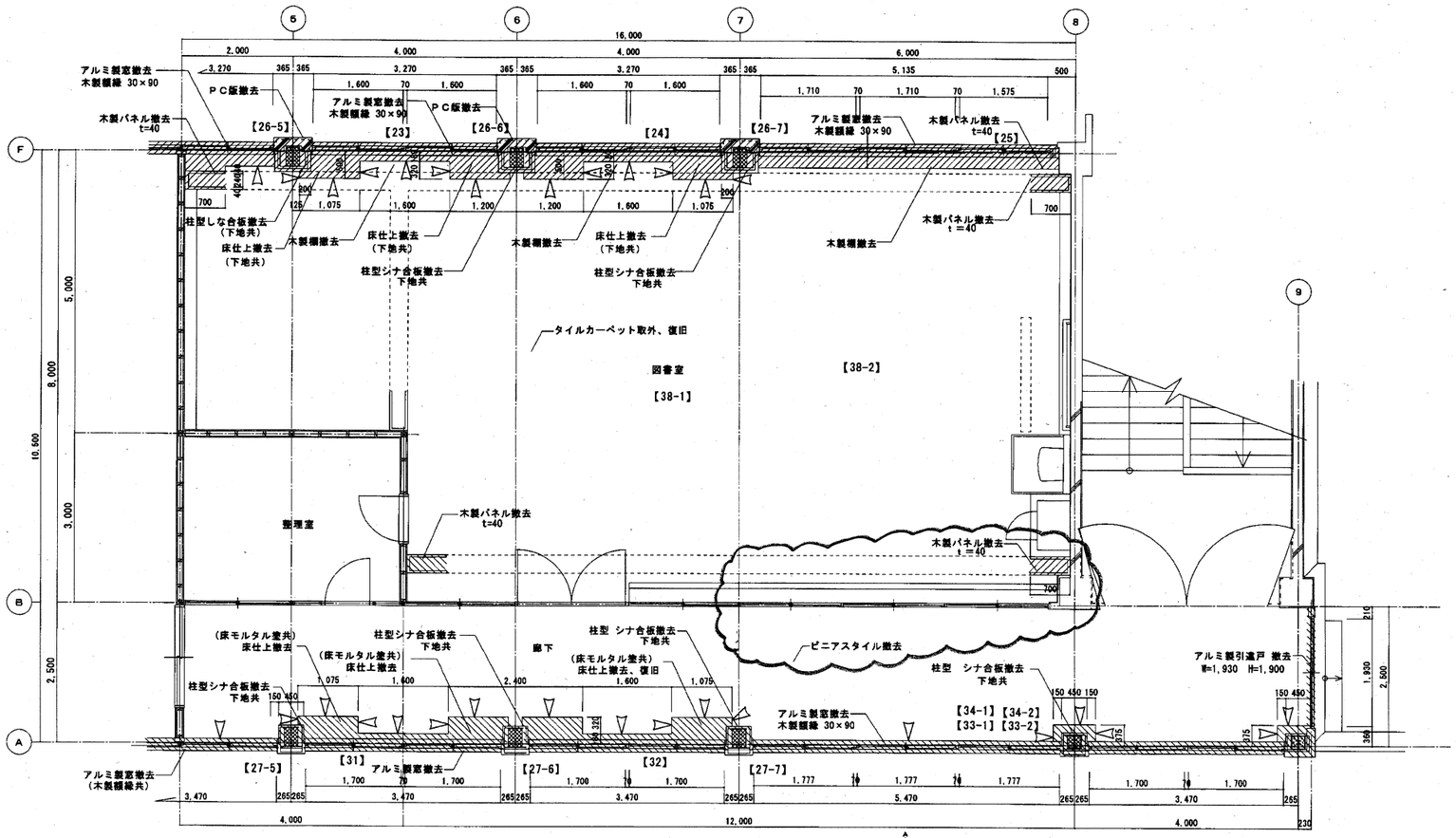

撤去平面詳細図 1：50

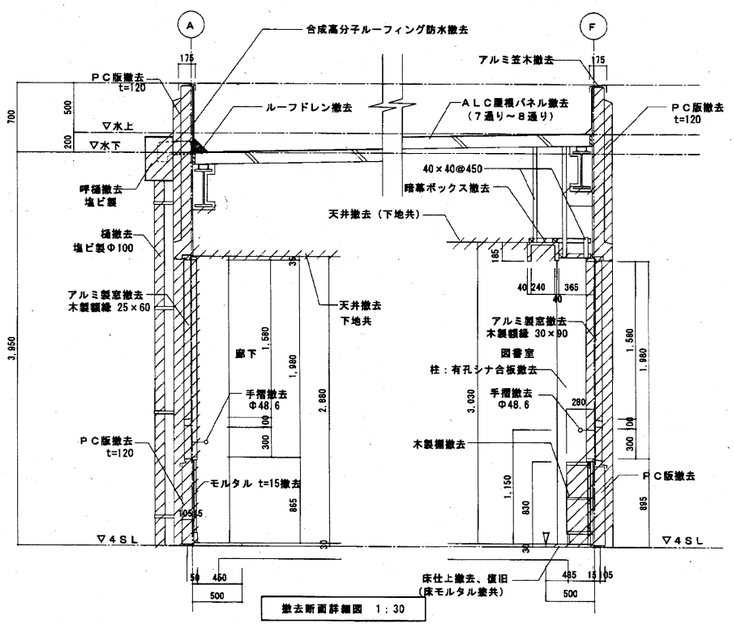

撤去断面詳細図 1：30

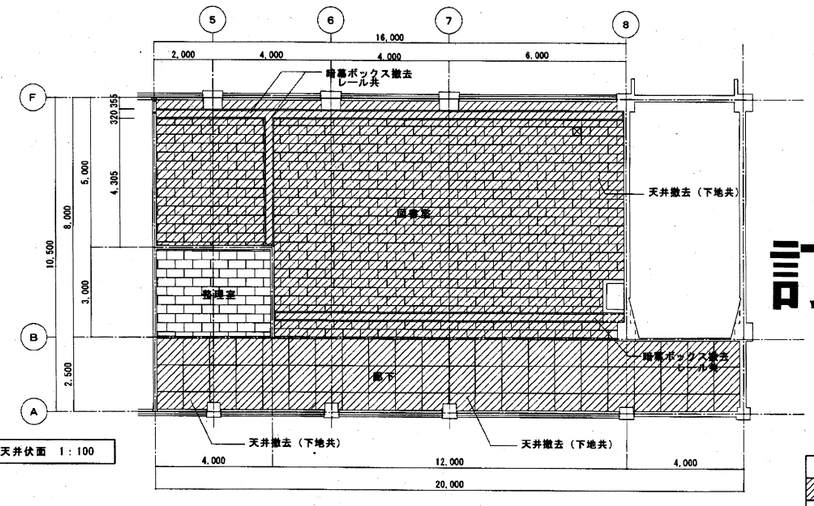

撤去天井伏図 1：100

訂正前

凡例	
	撤去部分を示す
◀	躯体＋下地・仕上材：カッター切
◁	下地・仕上材：カッター切

〈撤去：外部仕上表〉		
柱	仕上	外装薄塗材Ｅ吹付
	下地	ＰＣ版
壁	仕上	外装薄塗材Ｅ吹付
	下地	ＰＣ版
	仕上	
	下地	

廊下〈撤去：内部仕上表〉		
床	仕上	ビニアスタイルt=2
	下地	コンクリートの上、モルタル塗 t=28
巾木	仕上	SOP塗
	下地	木製 H=100
柱	仕上	ラス下地＋モルタルt=40の上、EP塗
	下地	鉄骨
柱型・壁	仕上	EP塗
	下地	ＰＣ版の上、モルタル塗 t=15
天井	仕上	化粧石膏ボードt=9
	下地	ＬＧＳ下地（19型）
廻り縁	仕上	塩ビ製
	下地	

図書室〈撤去：内部仕上表〉		
床	仕上	タイルカーペット t=6.5
	下地	コンクリートの上、モルタル塗 t=26
巾木	仕上	SOP塗
	下地	木製 H=100
柱	仕上	SOP塗
	下地	有孔シナ合板 t=6.0（LGS下地ﾛｯｸｳｰﾙt=25充填）
天井	仕上	岩面吸音板 t=9.0＋捨貼石膏ボード t=9.0
	下地	ＬＧＳ下地（19型）
廻り縁	仕上	SOP塗
	下地	木製 30×40

改修内容
【23】【24】【25】【26-5】～【26-7】
【27-5】～【27-7】【31】【32】
【33-1】【33-2】【34-1】【34-2】【38】

三国丘小学校校舎耐震補強工事	設計完了日	2012/12
	工事発注日	
（4階）図書室撤去詳細図－1	SCALE	1/100,1/50,1/30
	原寸紙サイズ	A1
堺市建築都市局建築部	株式会社芝浦設計	

課長	課長補佐	係長	主査	担当者	設計	担当者
澤本	橋本					

37／A

原寸法 0 25 50 75

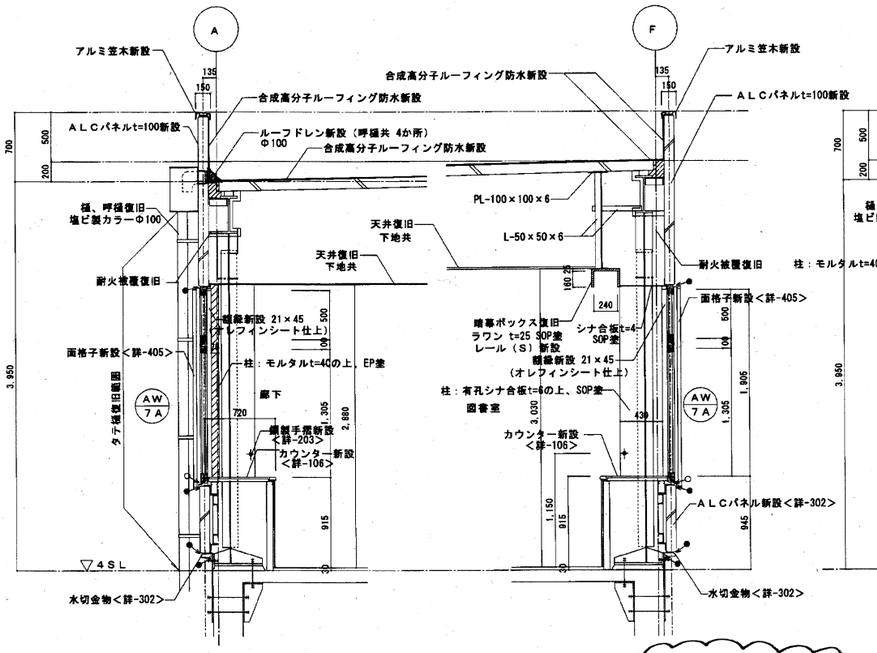

改修断面詳細図 1：30

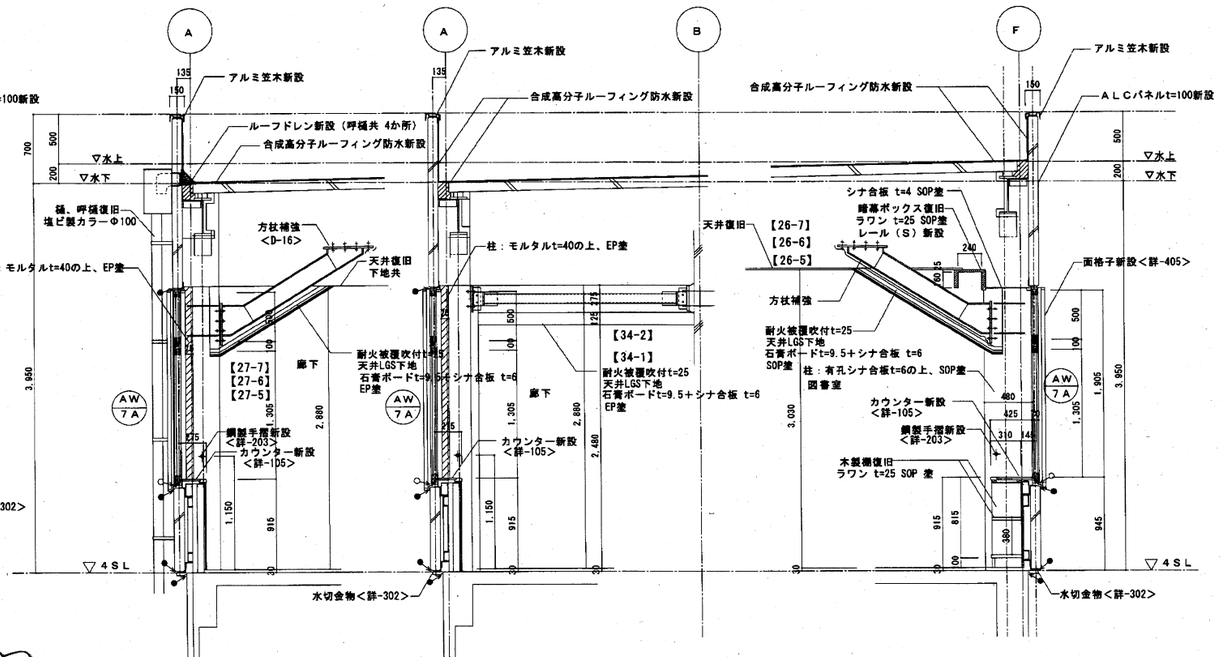

改修断面詳細図 1：30

廊下〈改修：内部仕上表〉		
床	仕上	ビニアスタイルt=2
	下地	コンクリートの上、モルタル塗 t=28
巾木	仕上	ビニル巾木 H=100
	下地	ケイ酸カルシュウム板 t=6
柱	仕上	ラス下地＋モルタル金コテ押えの上、EP塗
	下地	ＬＧＳ下地（65型）
腰壁	仕上	ケイ酸カルシュウム板 t=6の上、EP塗
	下地	ＬＧＳ下地（65型）
天井	仕上	化粧石膏ボードt=9.5
	下地	ＬＧＳ下地（19型）
廻り縁	仕上	塩ビ製
	下地	

図書室〈改修：内部仕上表〉		
床	仕上	既存タイルカーペット復旧 t=6.5
	下地	コンクリートの上、モルタル塗 t=26
巾木	仕上	ビニル巾木 H=100
	下地	ケイ酸カルシュウム板 t=6
柱	仕上	SOP塗
	下地	有孔シナ合板 t=6.0（LGS下地）
天井	仕上	ﾛｯｸｳｰﾙ化粧吸音板t=9＋捨貼石膏ボードt=9.5
	下地	ＬＧＳ下地（19型）
廻り縁	仕上	塩ビ製
	下地	

〈改修：外部仕上表〉		
柱	仕上	外装薄塗材Ｅ吹付
	下地	ＡＬＣパネル t=100
壁	仕上	外装薄塗材Ｅ吹付
	下地	ＡＬＣパネル t=100
	仕上	
	下地	

凡例	
●→	シーリング PU-2
○→	シーリング MS-2

訂正前

改修内容	
	【23】【24】【25】【26-5】～【26-7】
	【27-5】～【27-7】【31】【32】
	【33-1】【33-2】【34-1】【34-2】【38】

三国丘小学校校舎耐震補強工事	設計完了日	2012/12
	工事発注日	
（20棟-４階）図書室改修詳細図－２	ＳＣＡＬＥ	1/30
	原寸紙サイズ	Ａ１
堺市建築都市局建築部	株式会社 匠建設計	

部長	課長補佐	係長	主査	担当者	設計	担当者
三宅	本橋	藤				

40／A

原寸法 0 25 50 75

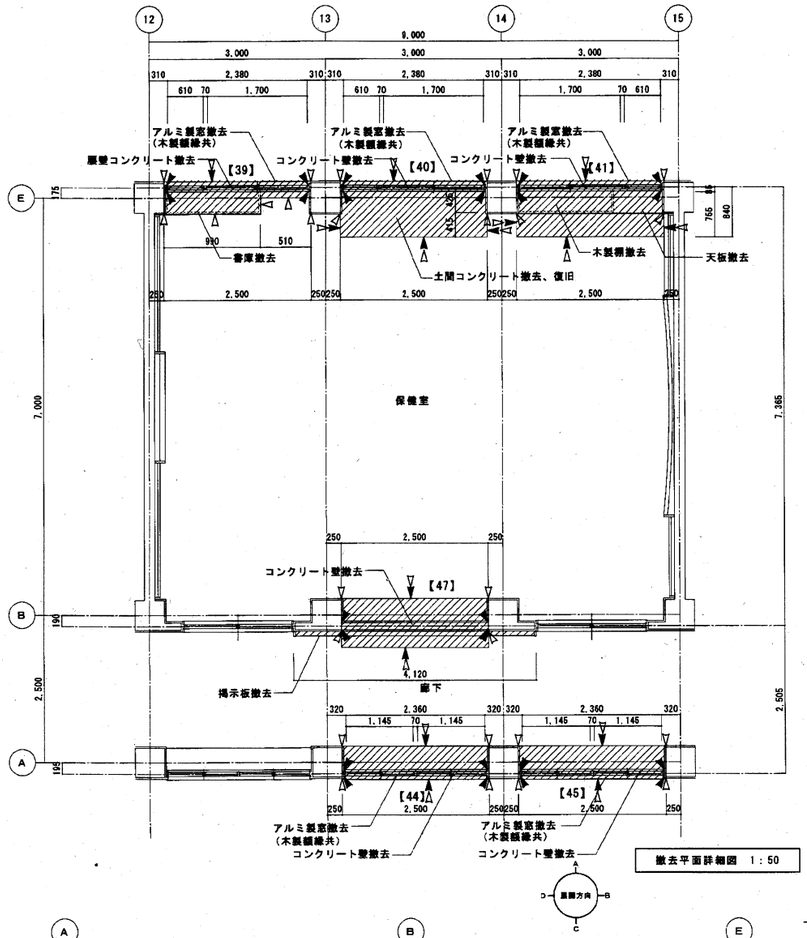

撤去平面詳細図　1：50

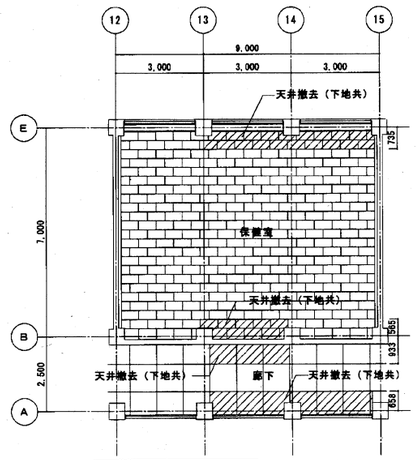

撤去天井伏面　1：100

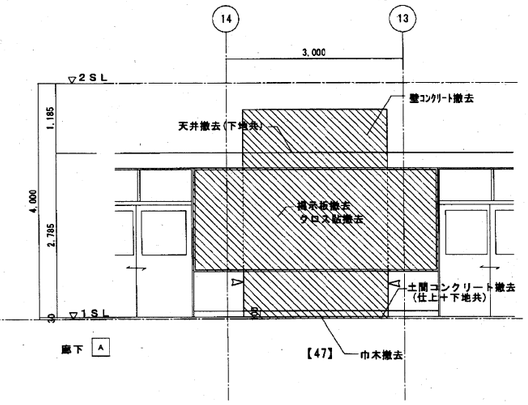

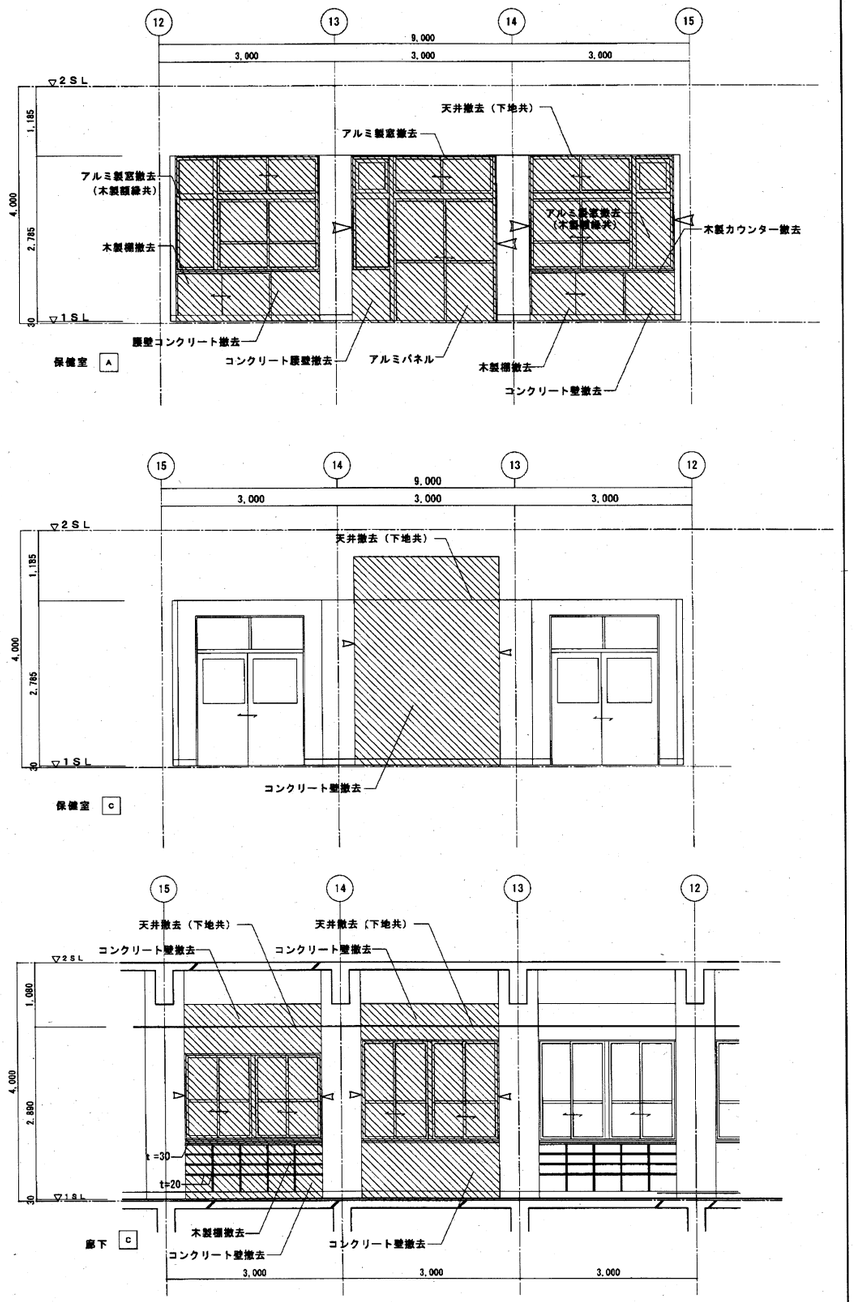

撤去展開図　1：50

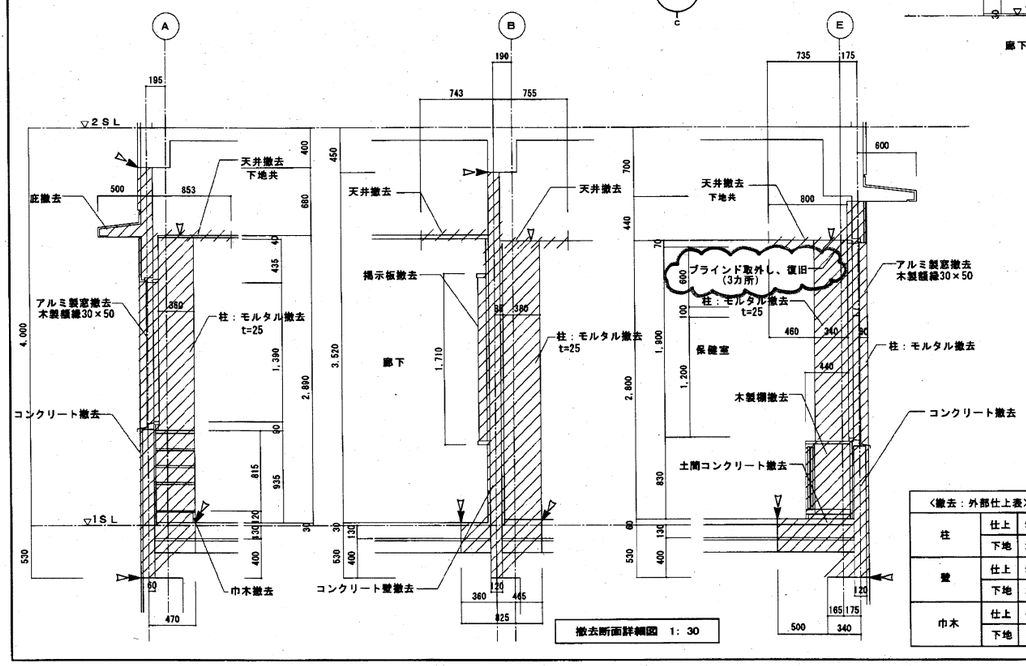

撤去断面詳細図　1：30

訂正前

〈撤去：外部仕上表〉		
柱	仕上	外装薄塗材E吹付
	下地	コンクリートの上モルタル刷毛引 t=25
壁	仕上	外装薄塗材E吹付
	下地	コンクリートの上モルタル刷毛引 t=25
巾木	仕上	モルタル金コテ押え t=25
	下地	コンクリート

廊下〈撤去：内部仕上表〉		
床	仕上	人造石研出
	下地	コンクリート
巾木	仕上	人造石研出
	下地	コンクリート
柱型・壁	仕上	EP塗
	下地	コンクリートの上、モルタル塗 t=25
天井	仕上	化粧石膏ボード t=9
	下地	ＬＧＳ下地（19型）
廻り縁	仕上	SOP塗
	下地	木製 30×40

保健室〈撤去：内部仕上表〉		
床	仕上	タイルカーペット t=6.5
	下地	コンクリートの上、フローリングブロック t=15
巾木	仕上	SOP塗
	下地	木製　H=100
柱型・壁	仕上	EP塗
	下地	コンクリートの上、モルタル塗 t=25
天井	仕上	岩面吸音板 t=9.0＋捨貼石膏ボード t=9.0
	下地	ＬＧＳ下地（19型）
廻り縁	仕上	アルミ製
	下地	

凡例	
	撤去部分を示す
◀	躯体＋下地・仕上材：カッター切
◁	下地・仕上材：カッター切

改修内容	【39】【40】【41】【44】【45】【47】

三国丘小学校校舎耐震補強工事

（3棟-1階）保健室撤去詳細図

設計完了日	2012/12
工事発注日	
SCALE	1/100,1/50,1/30
原寸紙サイズ	A1

堺市建築都市局建築部　株式会社 匠建設計

課長　課長補佐　係長　主査　担当者　機関　担当者

41 / A

原寸法　0　25　50　75

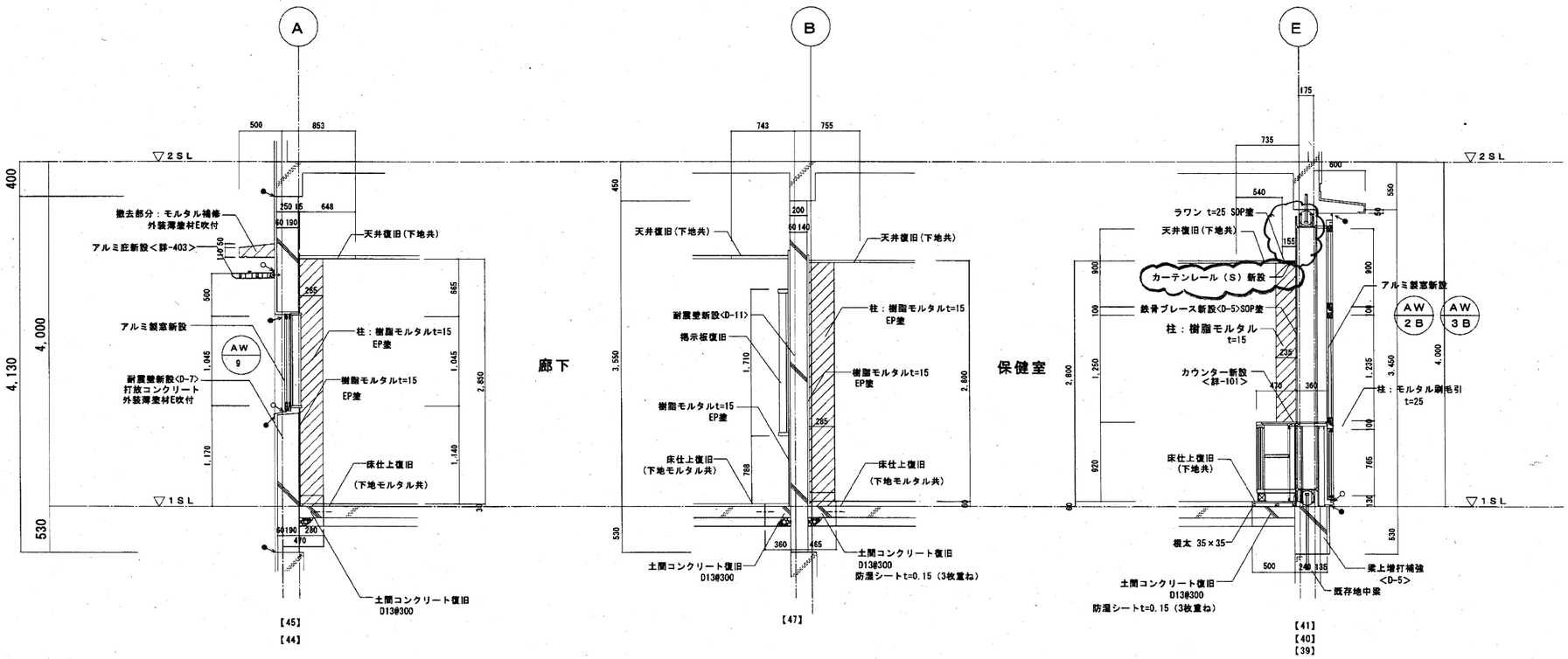

改修断面 詳細図 1：30

凡例	
●→	シーリング PU-2
○→	シーリング MS-2

<改修：外部仕上表>		
柱	仕上	外装薄塗材E吹付
	下地	コンクリートの上モルタル刷毛引 t=25
壁	仕上	外装薄塗材E吹付
	下地	打ち放しコンクリート
巾木	仕上	モルタル金コテ押え t=25
	下地	コンクリート

廊下<改修：内部仕上表>		
床	仕上	モルタル金コテ押え
	下地	コンクリート
巾木	仕上	モルタル金コテ押え
	下地	コンクリート
柱型・壁	仕上	EP塗
	下地	コンクリートの上、樹脂モルタル塗 t=15
天井	仕上	化粧石膏ボード t=9.0
	下地	LGS下地（19型）
廻り縁	仕上	塩ビ製
	下地	

保健室<改修：内部仕上表>		
床	仕上	タイルカーペット t=6.5
	下地	コンクリートの上、フローリングブロック t=15
巾木	仕上	ビニル巾木 H=100
	下地	ケイ酸カルシュウム板・樹脂モルタル
柱型・壁	仕上	EP塗
	下地	コンクリートの上、樹脂モルタル塗 t=15
天井	仕上	ロックウール吸音板 t=9＋捨貼石膏ボード t=9.5
	下地	LGS下地（19型）
廻り縁	仕上	塩ビ製
	下地	

訂正前

改修内容	【39】【40】【41】【44】【45】【47】

三国丘小学校校舎耐震補強工事	設計完了日	2012/12
	工事発注日	
(3棟-1階) 保健室改修詳細図	SCALE	1/30
	原寸紙サイズ	A1
堺市建築都市局建築部	株式会社 設計事務所	
課長 / 副長兼校 / 係長 / 主査 / 担当者	部長 / 担当者	43/A

原寸法 0 25 50 75

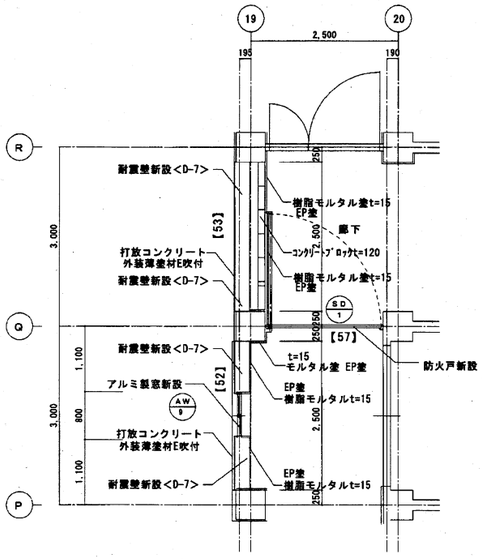

改修平面詳細図 1：50

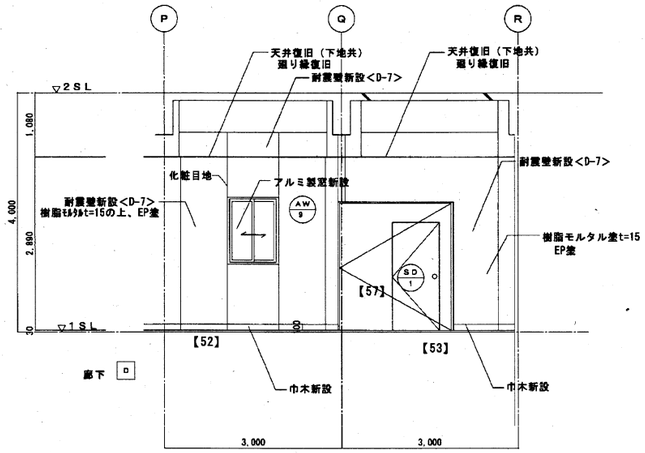

改修展開図 1：50

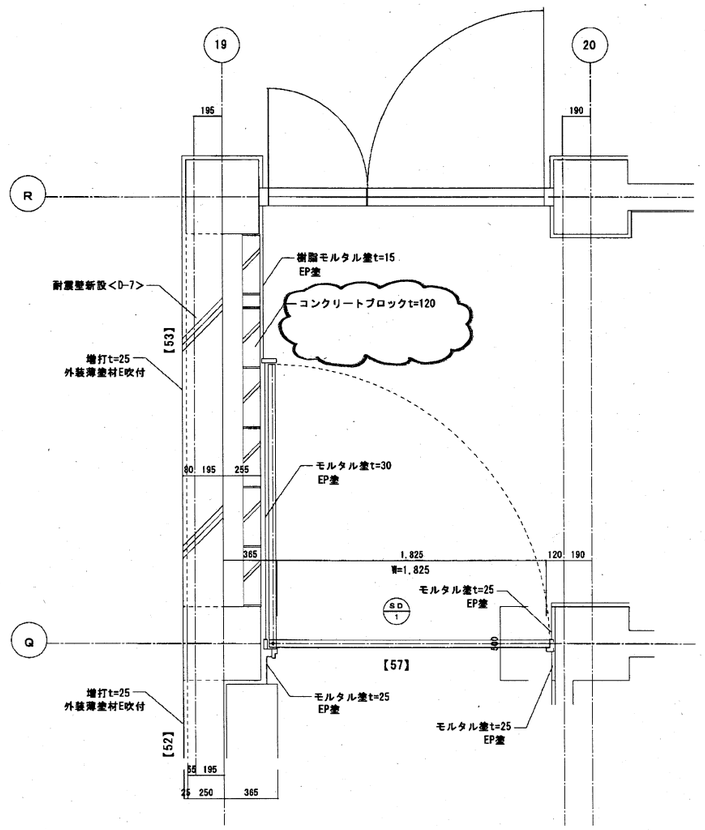

防火戸廻り平面詳細図 1：20

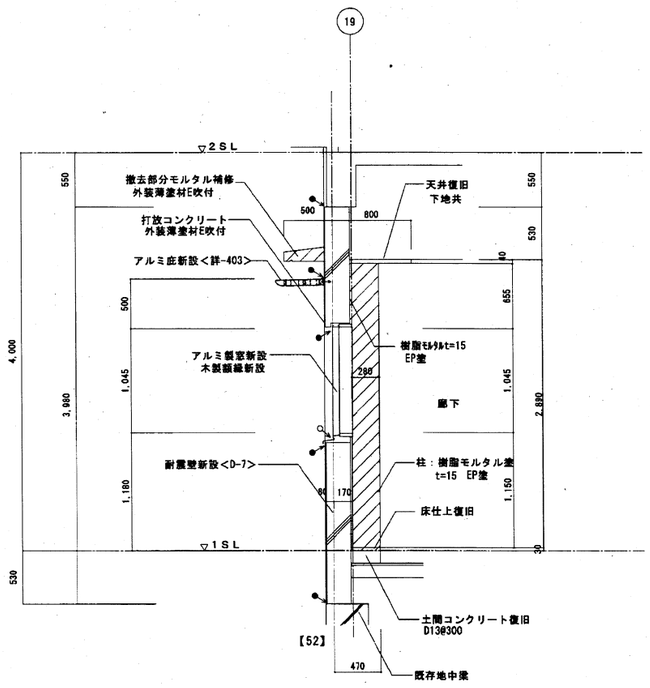

改修断面詳細図 1：30

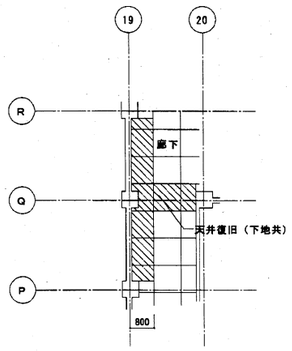

改修天井伏図 1：100

〈改修：外部仕上表〉		
柱	仕上	外装薄塗材E吹付
	下地	コンクリートの上モルタル刷毛引 t=25
壁	仕上	外装薄塗材E吹付
	下地	打ち放しコンクリート
巾木	仕上	モルタル金コテ押え t=25
	下地	コンクリート

凡例	
●→	シーリング PU-2
○→	シーリング MS-2

廊下（階段前）〈改修：内部仕上表〉		
床	仕上	モルタル金コテ押え
	下地	コンクリート
巾木	仕上	ビニル巾木 H=100
	下地	コンクリート
柱型・壁	仕上	樹脂モルタル塗 t=15の上、EP塗
	下地	コンクリート、コンクリートブロック
天井	仕上	化粧石膏ボード t=9.5
	下地	LGS下地（19型）
廻り縁	仕上	塩ビ製
	下地	

訂正前

改修内容	【52】【53】【57】

三国丘小学校校舎耐震補強工事		設計完了日	2012/12
		工事発注日	
（3棟－1階）廊下（階段前）壁耐震改修詳細図		SCALE	1/100,1/50,1/30
		原寸紙サイズ	A1
堺市建築都市局建築部		株式会社 応建設計	
部長	部長補佐	係長	主査	担当者	設計	担当者
澤	橋本	藤		原		

50/A

原寸線 0 25 50 75

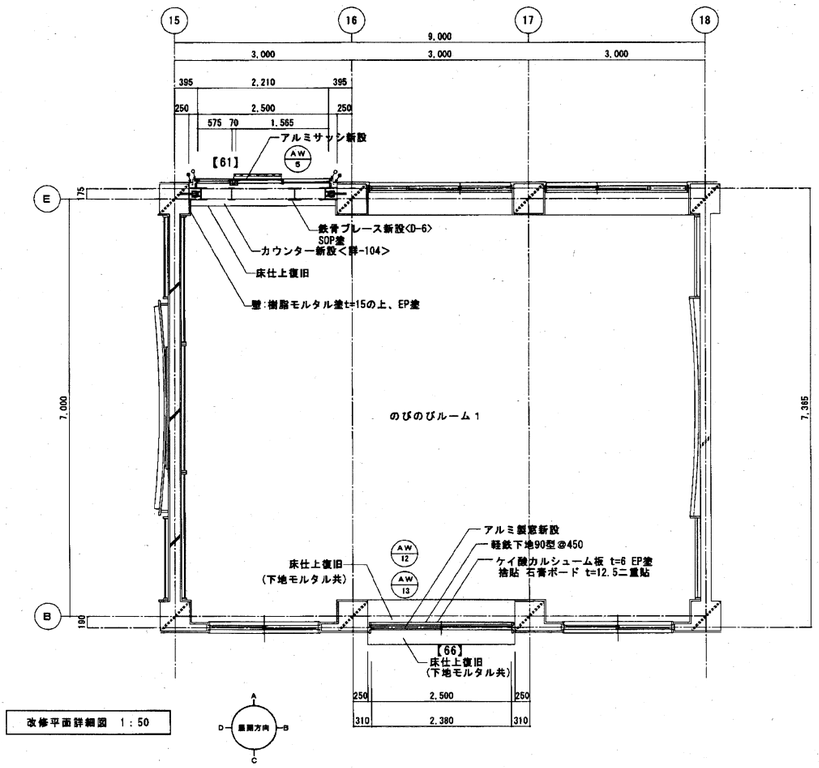

改修平面詳細図 1:50

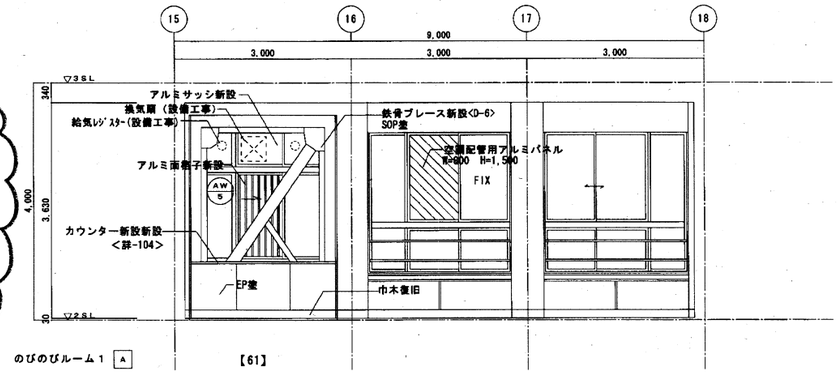

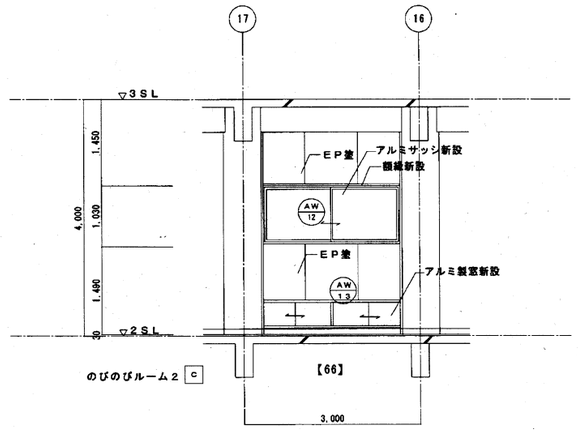

改修展開図 1:50

<改修:外部仕上表>		
柱	仕上	外装薄塗材E吹付
	下地	コンクリートの上、モルタル塗 t=25
壁	仕上	外装薄塗材E吹付
	下地	コンクリートの上、モルタル塗 t=25
	仕上	
	下地	

廊下<改修:内部仕上表>		
床	仕上	モルタル金コテ押え
	下地	コンクリート
巾木	仕上	モルタル金コテ押え
	下地	コンクリート
柱	仕上	樹脂モルタル塗 t=15の上、EP塗
	下地	コンクリート
壁	仕上	ケイ酸カルシュウム板t=6の上、EP塗
	下地	LGS下地(65型)
天井	仕上	化粧石膏ボードt=9.5
	下地	LGS下地(19型)
廻り縁	仕上	塩ビ製

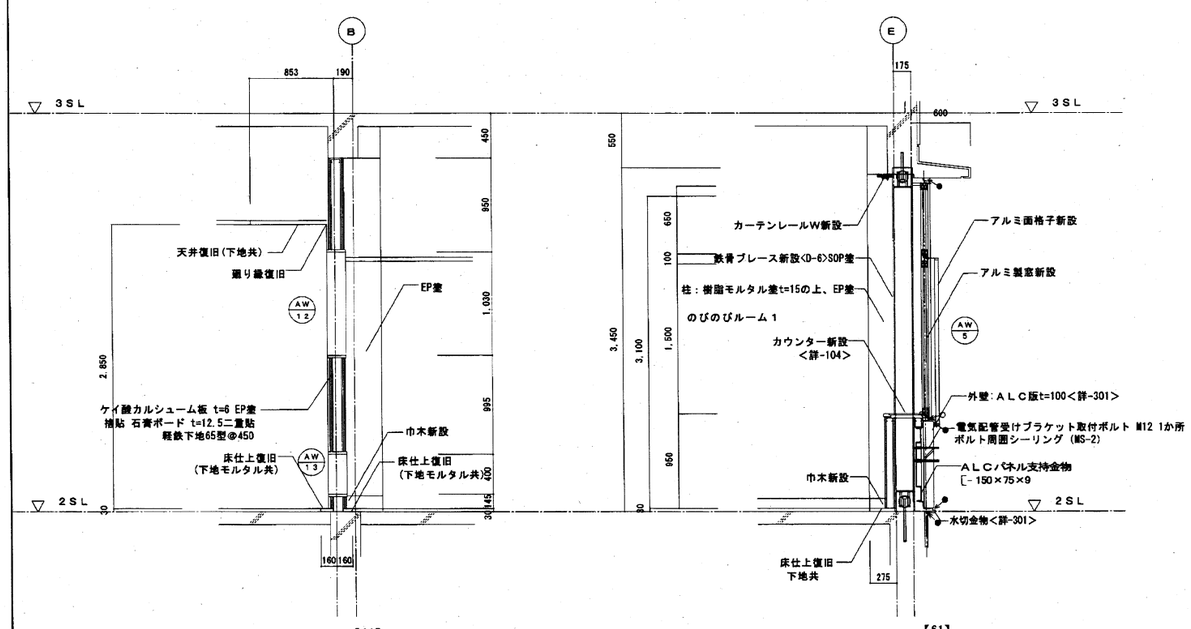

改修断面詳細図 1:30

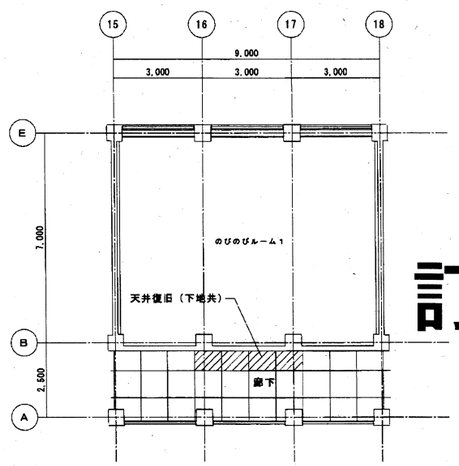

改修天井伏図 1:100

訂正前

凡例	
⊷	シーリング PU-2
⊶	シーリング MS-2

のびのびルーム2<改修:内部仕上表>		
床	仕上	タイルカーペット t=6.5
	下地	コンクリートの上、モルタル塗 t=23.5
巾木	仕上	ビニル巾木 H=100
	下地	ケイ酸カルシュウム板
柱	仕上	樹脂モルタル塗 t=15の上、EP塗
	下地	コンクリート
壁	仕上	ケイ酸カルシュウム板t=6の上、EP塗
	下地	LGS下地(65型)
天井	仕上	EP塗
	下地	コンクリート
廻り縁	仕上	――――
	下地	

改修内容	【61】【66】

三国丘小学校校舎耐震補強工事	設計完了日	2012/12
	工事発注日	
(3棟-2階)のびのびルーム1改修詳細図	SCALE	1/100, 1/50, 1/30
	原寸紙サイズ	A1
堺市建築都市局建築部	株式会社 佐藤設計	
課長 / 課長補佐 / 係長 / 主査 / 担当者 / 設計 / 担当者		60/A

原寸法 0 25 50 75

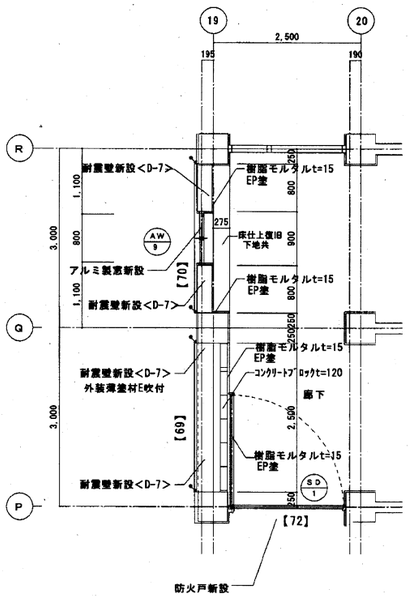

改修平面詳細図 1：50

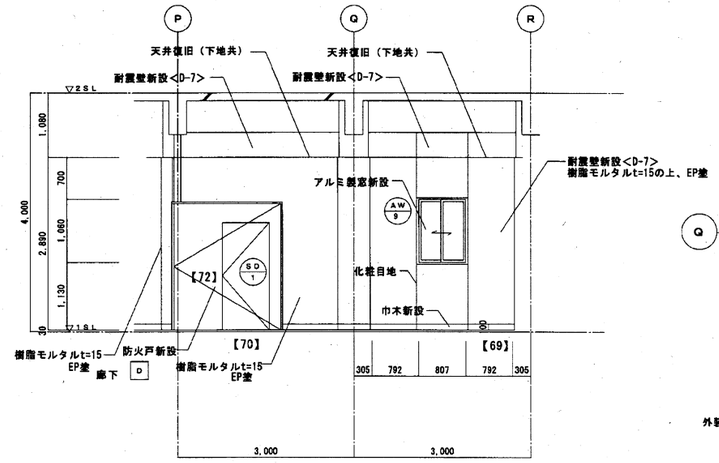

改修展開図 1：50

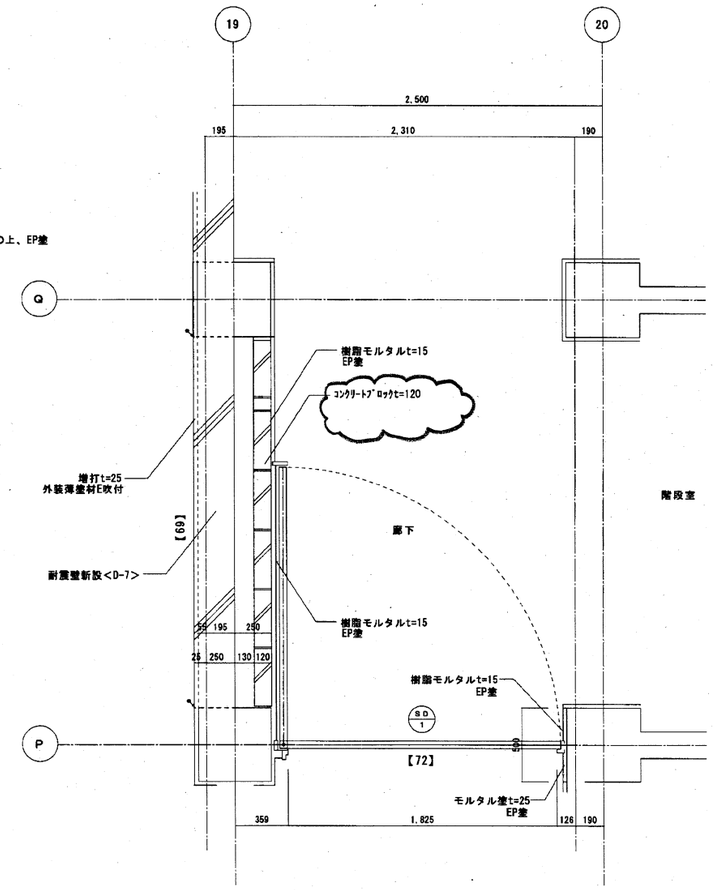

防火戸廻り平面詳細図 1：20

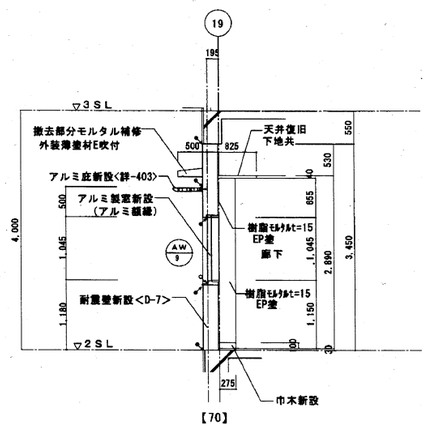

改修断面詳細図 1：50

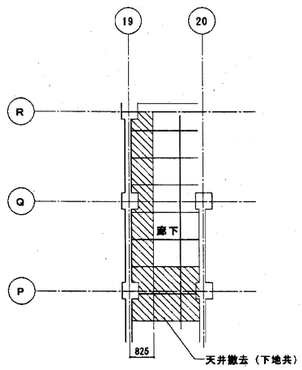

改修天井伏図 1：100

<改修：外部仕上表>		
柱	仕上	外装薄塗材E吹付
	下地	コンクリートの上モルタル刷毛引 t=25
壁	仕上	外装薄塗材E吹付
	下地	打ち放しコンクリート・下地調整

凡例	
⊸	シーリング PU-2
○⊸	シーリング MS-2

廊下（階段室前）<改修：内部仕上表>		
床	仕上	モルタル金コテ押え
	下地	コンクリート
巾木	仕上	モルタル金コテ押え
	下地	コンクリート
柱型・壁	仕上	EP塗
	下地	コンクリートの上、樹脂モルタル塗 t=15
天井	仕上	化粧石膏ボード t=9.5
	下地	ＬＧＳ下地（19型）
廻り縁	仕上	塩ビ製
	下地	

訂正前

改修内容	【69】【70】【72】

三国丘小学校校舎耐震補強工事	設計完了日	2012/12
	工事発注日	
（3棟－2階）廊下壁他（階段室前）改修詳細図	SCALE	1/100, 1/50, 1/20
	原寸紙サイズ	A 1
堺市建築部市島建築部	株式会社 佐藤設計	
部長 / 部長代理 / 係長 / 主査 / 担当者 / 設計 / 担当者	66 / A	
原寸法 0 25 50 75		

<詳ー101> カウンター新設 S=1:20

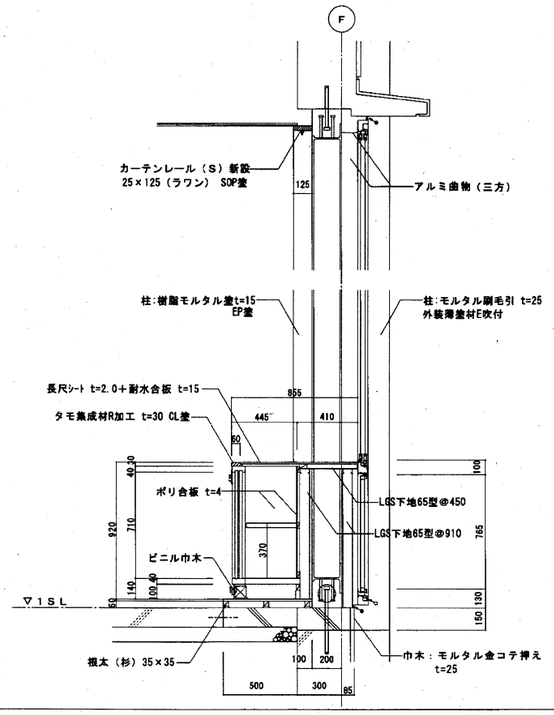

<詳ー102> カウンター新設 S=1:20

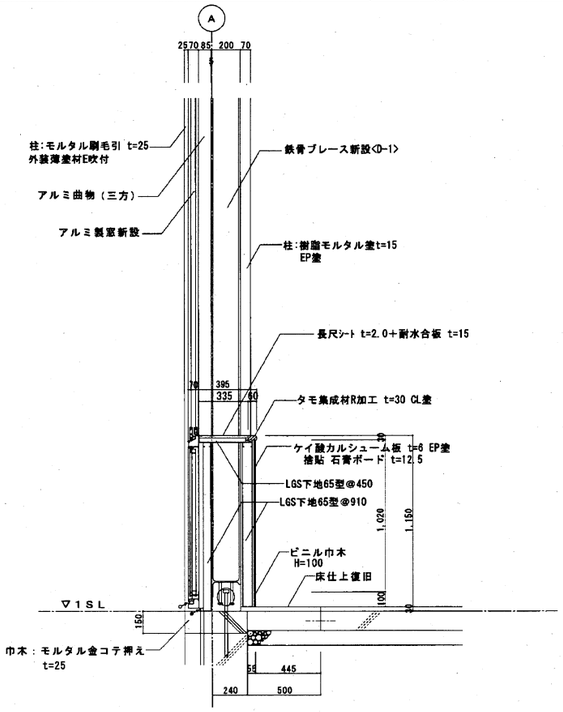

<詳ー103> カウンター新設 S=1:20

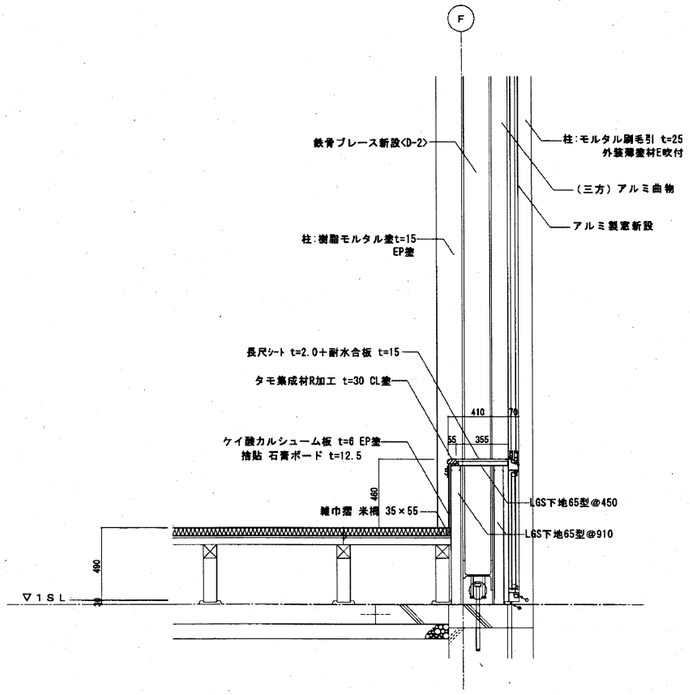

<詳ー104> カウンター新設 S=1:20

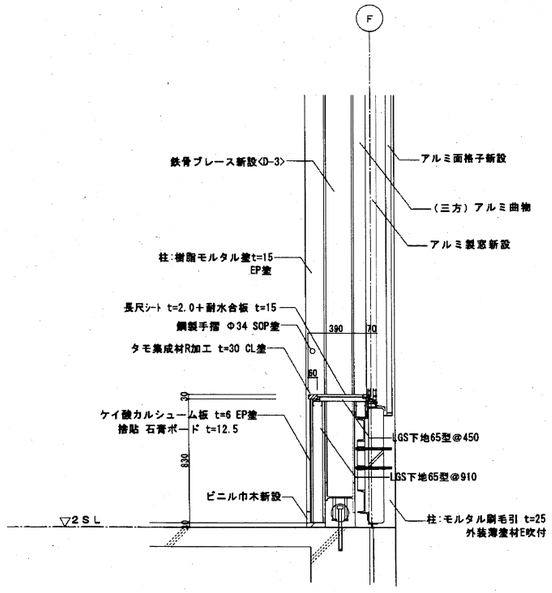

<詳ー105> カウンター新設 S=1:20

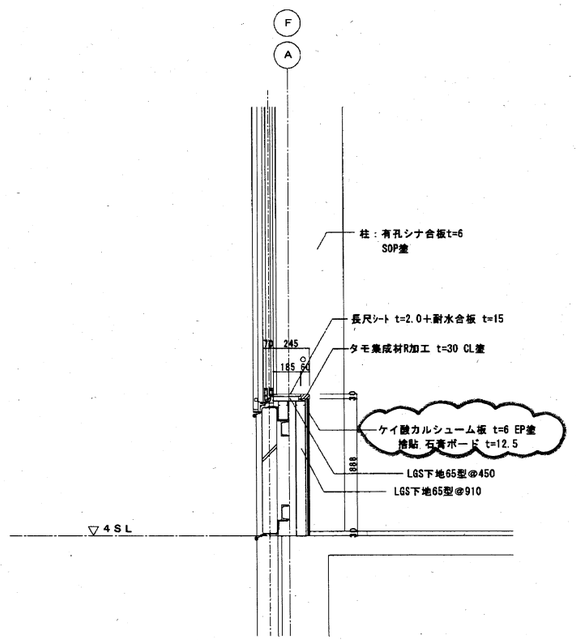

<詳ー106> カウンター新設 S=1:20

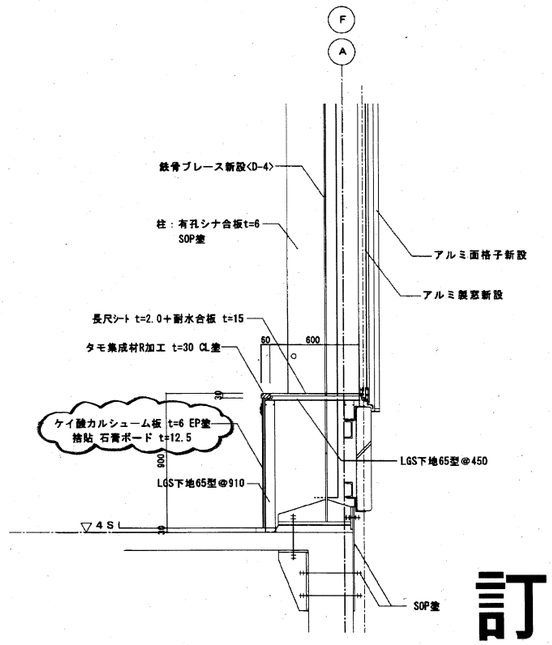

訂正前

特記

三国丘小学校校舎耐震補強工事					設計完了日	2012/12
					工事発注日	
部分詳細図ー1					SCALE	1/30、1/20
					原寸紙サイズ	A1
堺市建築都市局建築部					株式会社 匠建設計	
課長	課長補佐	係長	主査	担当者	総括	担当者

77/A

原寸法 0 25 50 75

訂正前

<詳－201> カウンター新設

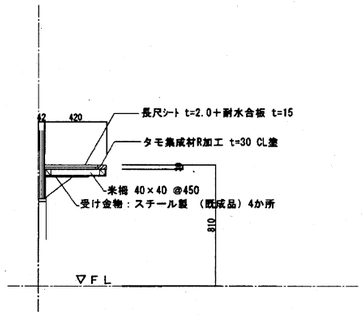

詳細図 S=1:20

<詳－202> 手洗い・足洗い場復旧

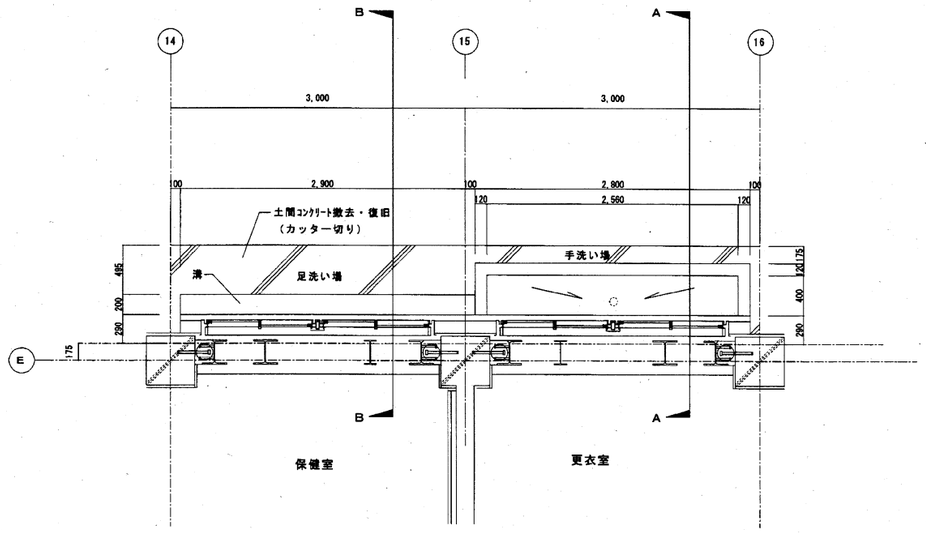

平面図 S=1:30

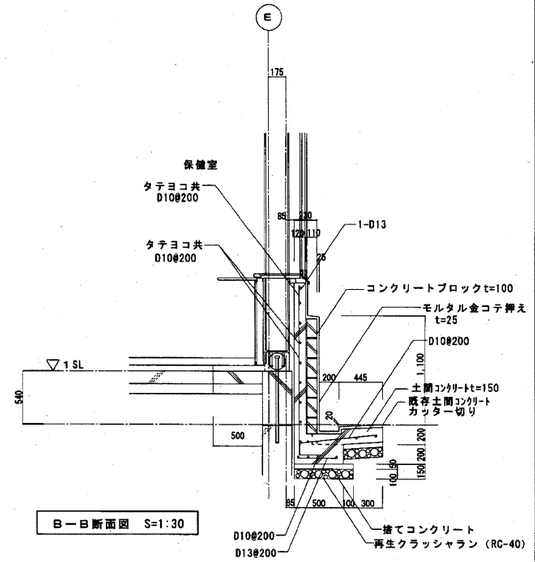

B－B断面図 S=1:30

<詳－203> 鋼製手摺新設

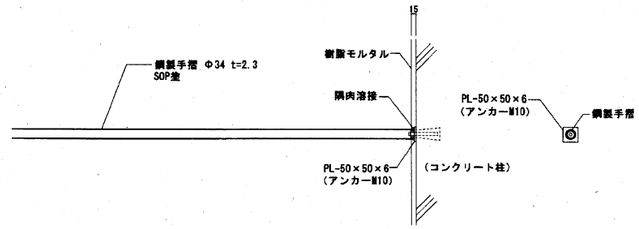

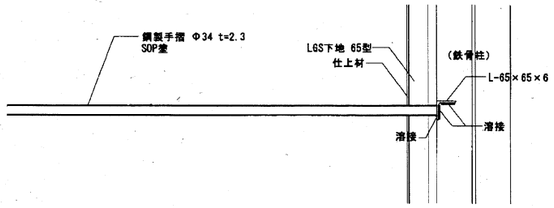

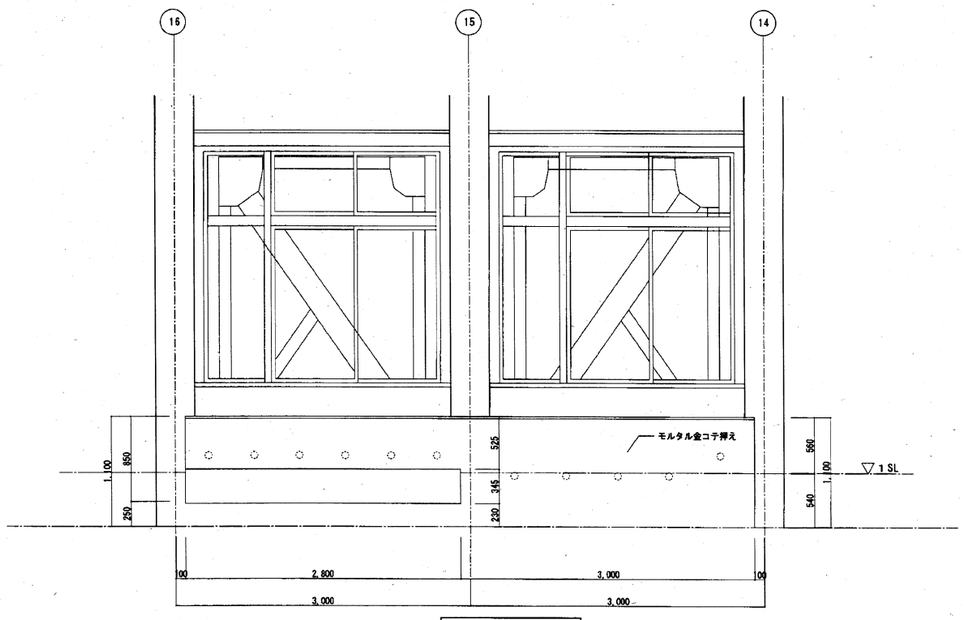

立面図 S=1:30

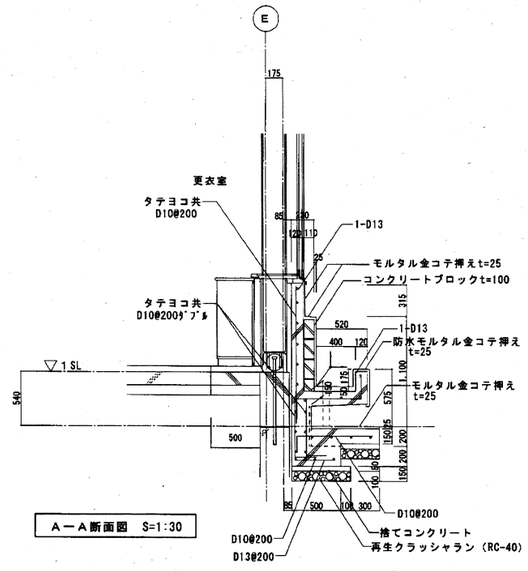

A－A断面図 S=1:30

<詳－204> 理科室 木製棚詳細図

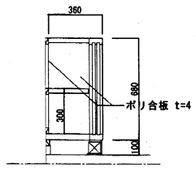

<詳－205> 理科室 柱廻り詳細図 S:1:20

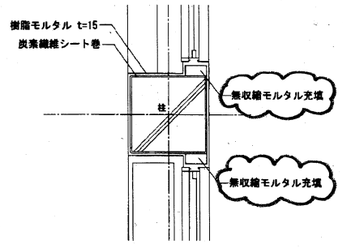

特記

三国丘小学校校舎耐震補強工事	設計完了日	2012/12
	工事発注日	
部分詳細図－2	SCALE	1/30、1/20
	原寸紙サイズ	A1
堺市建築都市局建築部	株式会社 佐藤設計	
課長 / 開発技術 / 係長 / 主査 / 担当者 / 設計 / 担当者		78/A

原寸表 0 25 50 75

<詳－301>　ＡＬＣパネル詳細図

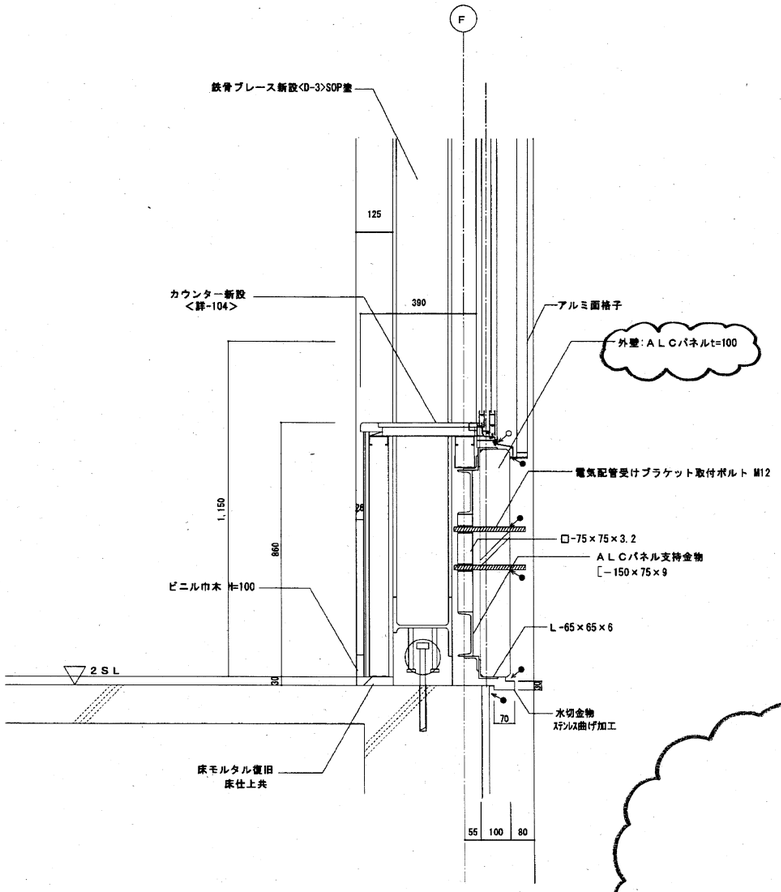

２階部分詳細図　S=1:10

<詳－302>　ＡＬＣパネル詳細図

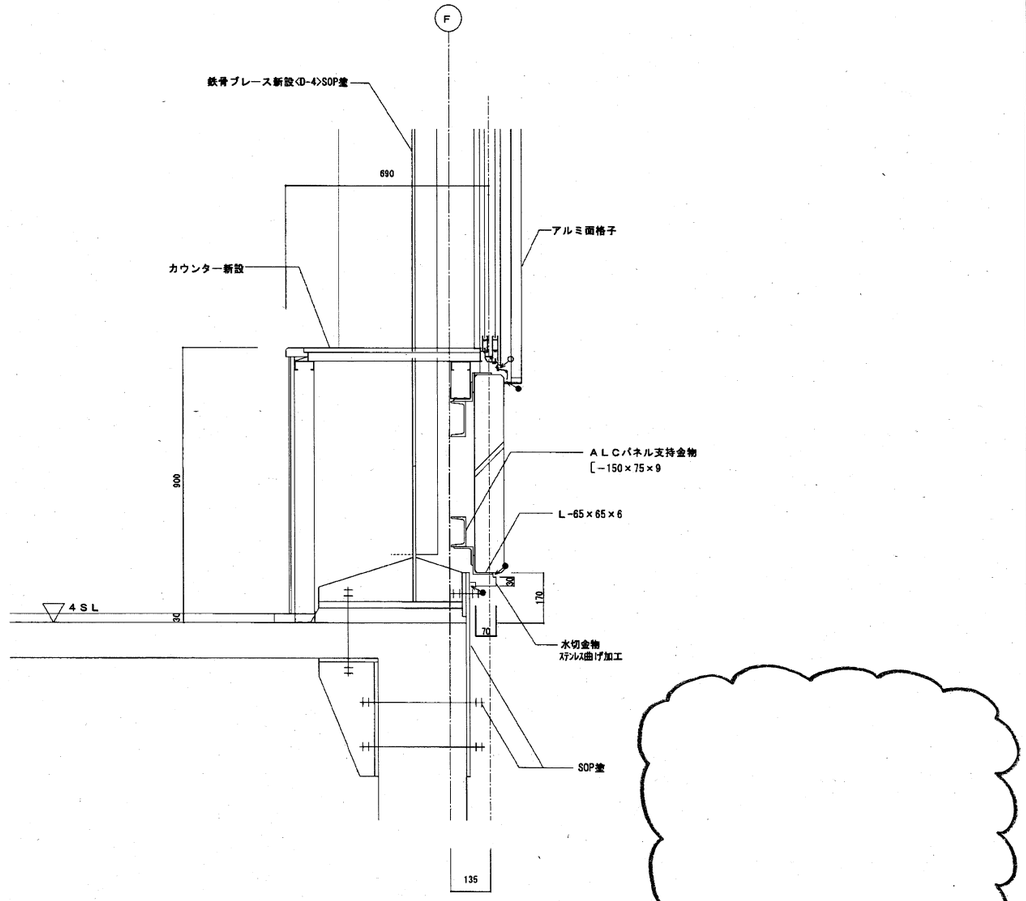

４階部分詳細図　S=1:10

訂正前

特記

三国丘小学校校舎耐震補強工事	設計完了日	2012/12
	工事発注日	
部分詳細図－３	ＳＣＡＬＥ	1/30、1/20
	原寸紙サイズ	Ａ１
堺市建築都市局建築部	株式会社 既建設計	
課長 / 課長補佐 / 係長 / 主査 / 担当者 / 設計 / 担当者		79/A

原寸法　0　25　50　75

記号	形状	AD 1	AD 2	AD 3	AD 4	SD 1	SD 2	AW 1A
		アルミ引き違い戸	アルミ引き違い戸	アルミ片開き戸（ランマ付）	アルミ製引違い戸	煙感知動式（遠隔）防火戸（戸袋付）	開閉き戸	アルミ製ランマ付引違い窓
場所	数量	1階 保健室 1	4階 廊下 1	1階 更衣室（男女） 2	1階 理科室 1	1、2階 階段室 2	4階 多目的教室 1	1階 技術職員室 1
姿図		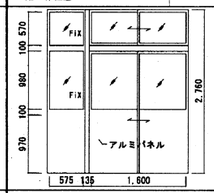	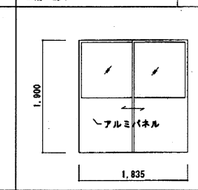	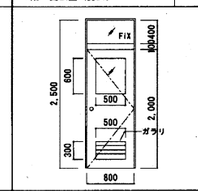	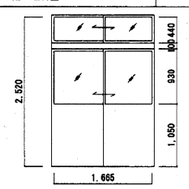	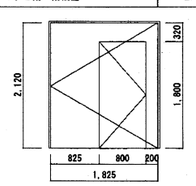	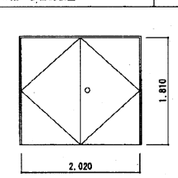	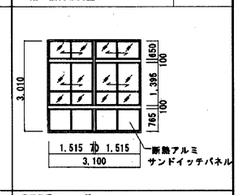
仕上・材種		表面処理 B－1種	表面処理 B－1種	表面処理 B－1種	表面処理 B－1種	SOP	SOP	表面処理 B－1種
見込		70	70	70	70	100	80	70
硝子		TG⊕4	FWG⊕6.8	SG⊕3	SG⊕3（一部FL⊕3）			TG⊕4
金物		SUS製舟錠t=2.0、本締錠、その他附属金物一式	SUS製舟錠t=2.0、本締錠、その他附属金物一式	本締錠（外部）、SUS製舟錠t=2.0、SUS製丁番 その他附属金物一式	本締錠（外部）、SUS製舟錠t=2.0 その他附属金物一式	オートヒンジ、SUS製舟錠t=2.0 SUS製ケースハンドル、その他附属金物一式	ドアクローザー、SUS製舟錠t=2.0、ｽﾃﾝﾚｽ丁番 本締錠付握玉、その他附属金物一式	アルミ水切り、アルミ網線 額付クレセント、その他附属金物一式
備考						妻壁穴保護による常時開放式遠隔性能付き防火設備	防火設備	断熱アルミサンドイッチパネル t=30

記号	形状	AW 1B	AW 1C	AW 2A	AW 2B		AW 3B	AW 4A
		アルミ製ランマ付引違い窓	アルミ製ランマ付引違い窓	アルミ製ランマ付引違い窓	アルミ製ランマ付引違い窓		アルミ製ランマ付引違い窓	アルミ製ランマ付引違い窓
場所	数量	1階 職員室 2	1階 校長室 1	1階 更衣室、作業室 2	1階 保健室・更衣室 2		1階 保健室・更衣室 2	2階 普通教室5 1
姿図		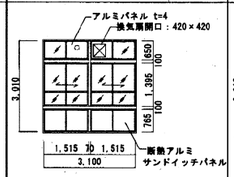	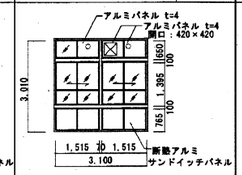	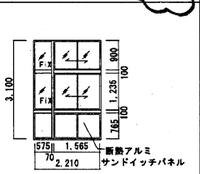	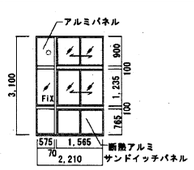		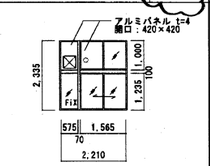	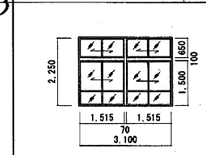
仕上・材種		表面処理 B－1種	表面処理 B－1種	表面処理 B－1種	表面処理 B－1種		表面処理 B－1種	表面処理 B－1種
見込		70	70	70	70		70	70
硝子		TG⊕4	TG⊕4	TG⊕4	TG⊕4		TG⊕4	FL⊕4
金物		アルミ水切り、アルミ網線 額付クレセント、その他附属金物一式	アルミ水切り、アルミ網線 額付クレセント、その他附属金物一式	アルミ水切り、アルミ網線 額付クレセント、その他附属金物一式	アルミ水切り、アルミ網線 額付クレセント、その他附属金物一式		アルミ水切り、アルミ網線 額付クレセント、その他附属金物一式	アルミ水切り、アルミ網線 額付クレセント、その他附属金物一式
備考		断熱アルミサンドイッチパネル t=30	断熱アルミサンドイッチパネル t=30	断熱アルミサンドイッチパネル t=30	断熱アルミサンドイッチパネル t=30			

記号	形状	AW 4B	AW 5	AW 6	AW 7A	AW 7B		AW 8
		アルミ製ランマ付引違い窓	アルミ製ランマ付引違い窓	アルミ製ランマ付引違い窓	アルミ製ランマ付引違い窓	アルミ製ランマ付引違い窓		アルミ製2段連装引違い窓
場所	数量	2階 普通教室5、6、多目的教室3 3	2階 のびのびルーム1、2 2	2、3階 階段室 2	4階多目的教室、図書室、廊下 12	4階多目的教室 3		1階職員室（廊下） 3
姿図		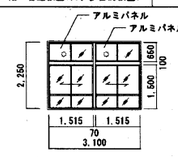	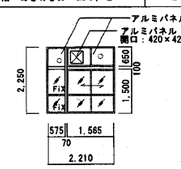	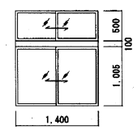	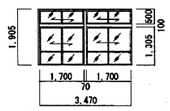	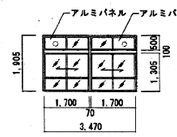		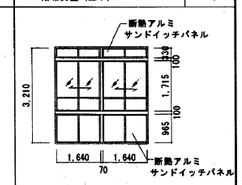
仕上・材種		表面処理 B－1種	表面処理 B－1種	表面処理 B－1種	表面処理 B－1種	表面処理 B－1種		表面処理 B－1種
見込		70	70	70	70	70		70
硝子		FL⊕3	FL⊕3	FL⊕3	FL⊕3	FL⊕3		FL⊕3
金物		アルミ水切り、アルミ網線 額付クレセント、その他附属金物一式	アルミ水切り、アルミ網線 額付クレセント、その他附属金物一式	アルミ水切り、アルミ網線 額付クレセント、その他附属金物一式	アルミ水切り、アルミ網線 額付クレセント、その他附属金物一式	アルミ水切り、アルミ網線 額付クレセント、その他附属金物一式		アルミ水切り、アルミ網線 額付クレセント、その他附属金物一式
備考								断熱アルミサンドイッチパネル t=30

記号	形状	AW 9	AW 10A	AW 10B	AW 11	AW 12	AW 13	
		アルミ製引違い窓	アルミ製ランマ付引違い窓	アルミ製ランマ付引違い窓	アルミ製ランマ付引違い窓	アルミ製引違い窓	アルミ製引違い窓	
場所	数量	1,2,3階廊下、階段室 13	1階 理科室 1	1階 理科室 1	1階 理科室（廊下側） 1	なかよし学級1、2階普通教室4 6 3階多目的教室、2階のびのび教室1・2 3階会議室	なかよし学級1、2階普通教室4 6 3階多目的教室、2階のびのび教室1・2 3階会議室	
姿図		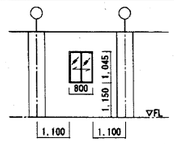	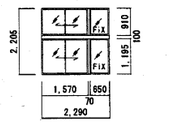	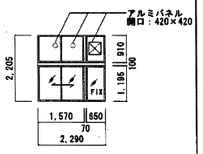	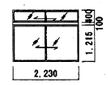	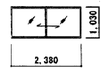	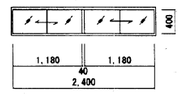	
仕上・材種		表面処理 B－1種	表面処理 B－1種	表面処理 B－1種	表面処理 B－1種	表面処理 B－1種	表面処理 B－1種	
見込		70	70	70	70	70	70	
硝子		FL⊕3　TG⊕4(グラウンド面)	FL⊕3	FL⊕3	FL⊕3	FL⊕3	SG⊕3	
金物		アルミ水切り、アルミ網線 額付クレセント、その他附属金物一式	アルミ水切り、アルミ網線 額付クレセント、その他附属金物一式	アルミ水切り、アルミ網線 額付クレセント、その他附属金物一式	アルミ網線 クレセント、その他附属金物一式	クレセント、その他附属金物一式	クレセント、その他附属金物一式	
備考								

訂正前

特記

- FL：透明ガラス
- SG：すりガラス
- FG：型板ガラス
- TG：強化ガラス
- PWG：網入磨ガラス
- FWG：網入型板ガラス
- HG　：熱線吸収ガラス
- PPG：線入磨ガラス

三国丘小学校校舎耐震補強工事	設計完了日	2012/12
	工事発注日	
建具リスト	SCALE	1/50　1/100
	原寸紙サイズ	A1
堺市建築都市局建築部	株式会社	巨瀬設計
部長 / 課長補佐 / 係長 / 主査 / 担当者	総括 / 担当者	83/A

原寸法 0 25 50 75

<D－5>鉄骨ブレース補強　タイプ5

[40]
[41]
[42]
[43]

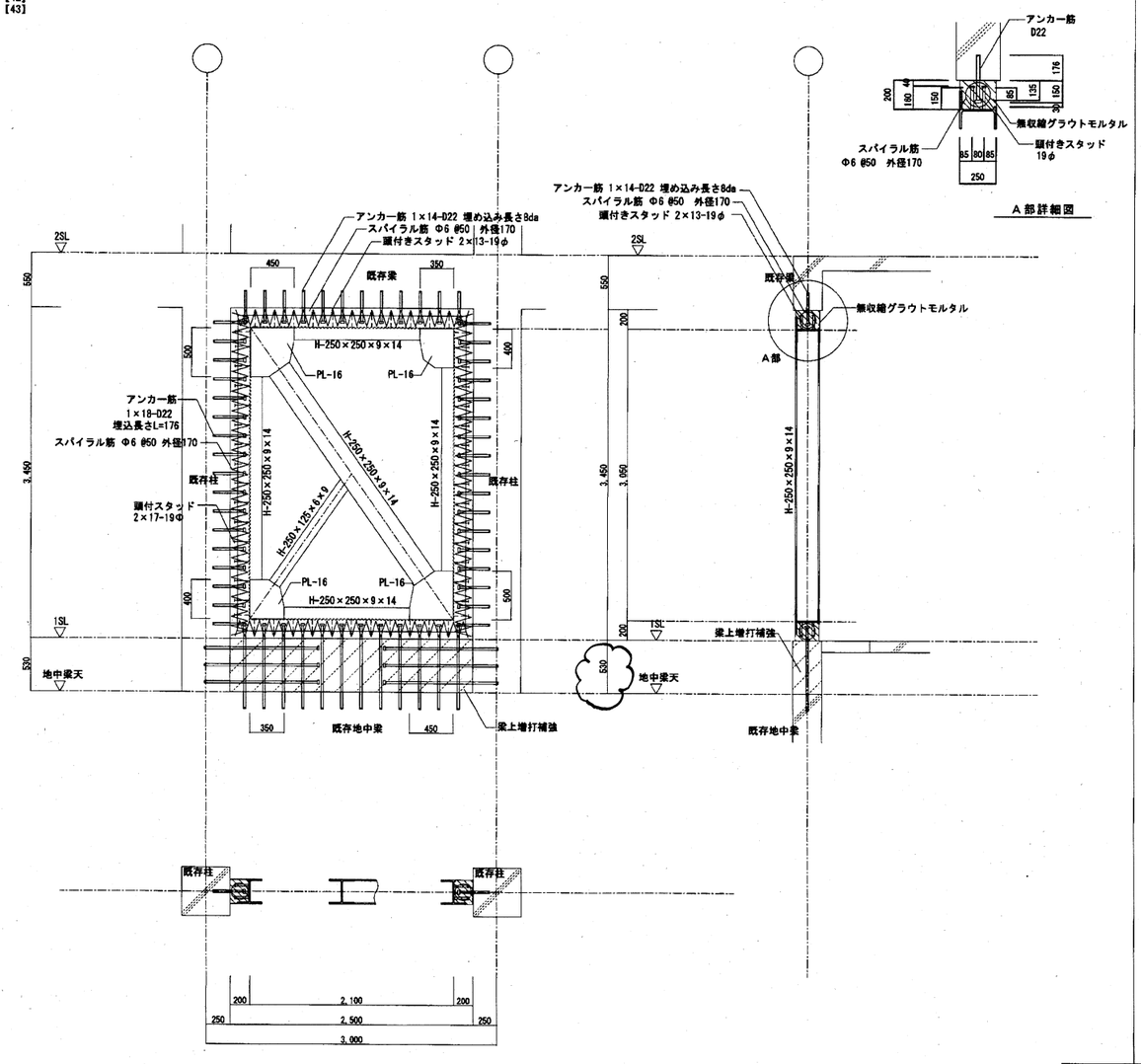

<D－6>鉄骨ブレース補強　タイプ6

[60]
[61]

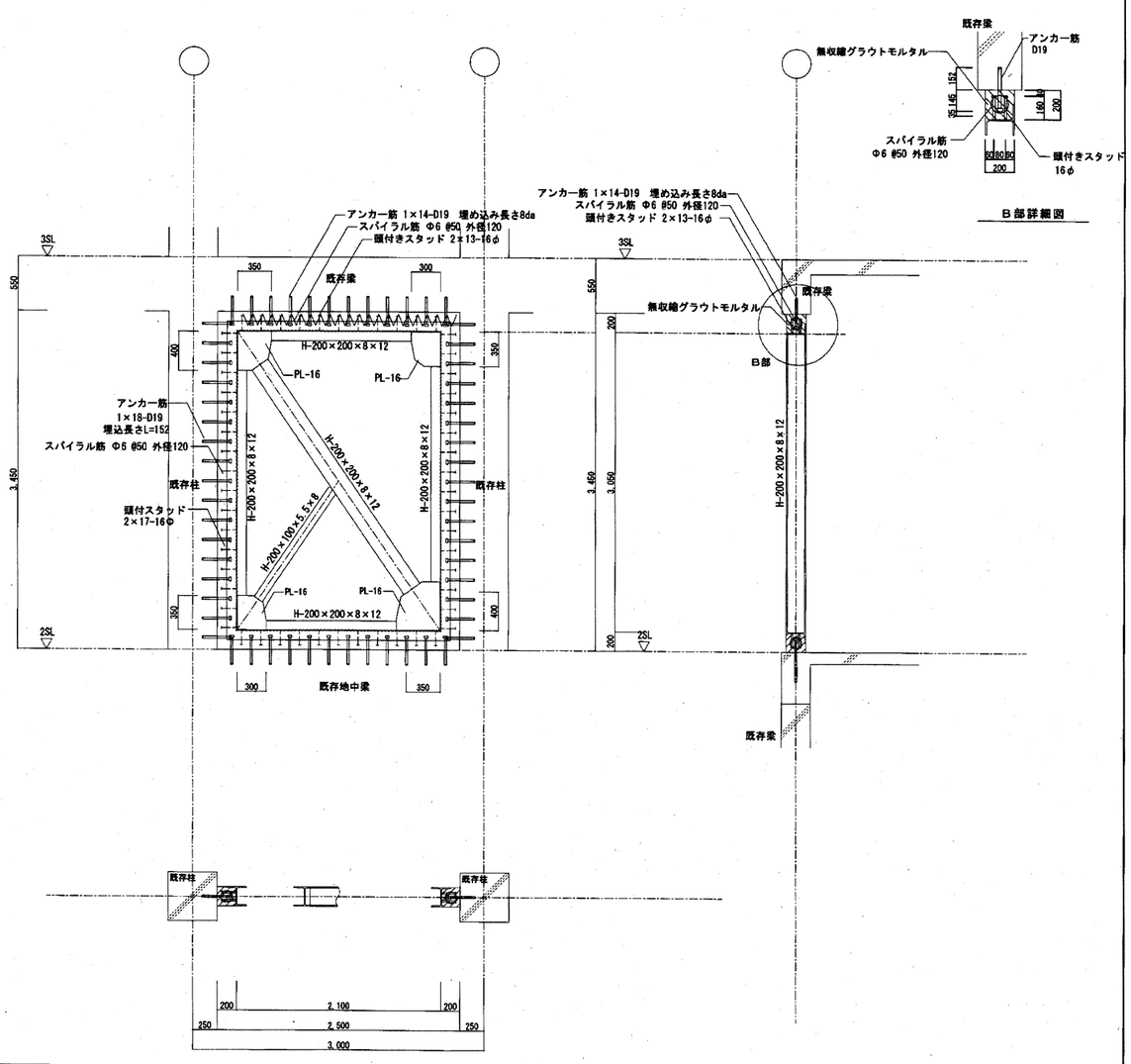

梁上増打補強詳細

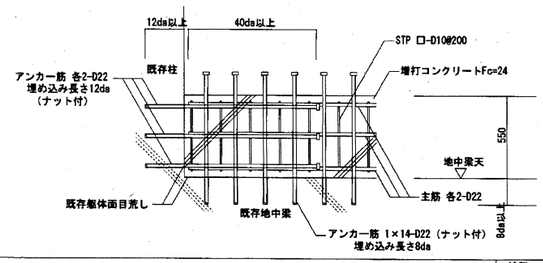

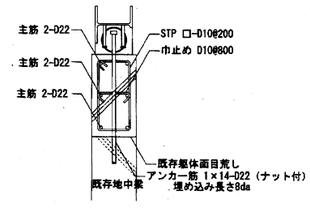

訂正前

特記　材質　ブレース材・枠材：SS400
鉄筋・STP：SD295A(D16以下)SD345(D19以上)
アンカー筋：SD345
スパイラル筋：SR235
コンクリート：Fc=24
頭付スタッドはJIS B 1198による
無収縮グラウトモルタルの設計用圧縮強度は30N/mm²とする
アンカー筋のはしあきは 5da以上かつ、15cm以下
頭付スタッドのはしあきは 30mm以上かつ、60mm以下
現場実測、監理者承認後、製作すること。

特記　材質　ブレース材・枠材：SS400
アンカー筋：SD345
スパイラル筋：SR235
頭付スタッドはJIS B 1198による
無収縮グラウトモルタルの設計用圧縮強度は30N/mm²とする
アンカー筋のはしあきは 5da以上かつ、15cm以下
頭付スタッドのはしあきは 30mm以上かつ、60mm以下
現場実測、監理者承認後、製作すること。

三国丘小学校校舎耐震補強工事	設計完了日	2012/12
	工事発注日	
補強要領図－3	SCALE	1/30、1/20
	原寸紙サイズ	A1
堺市建築都市局建築部	株式会社 応建設計	
課長 / 課長補佐 / 係長 / 主査 / 担当者	設計 / 担当者	6/S

原寸線 0 25 50 75

凡例

	耐震改修工事範囲を示す

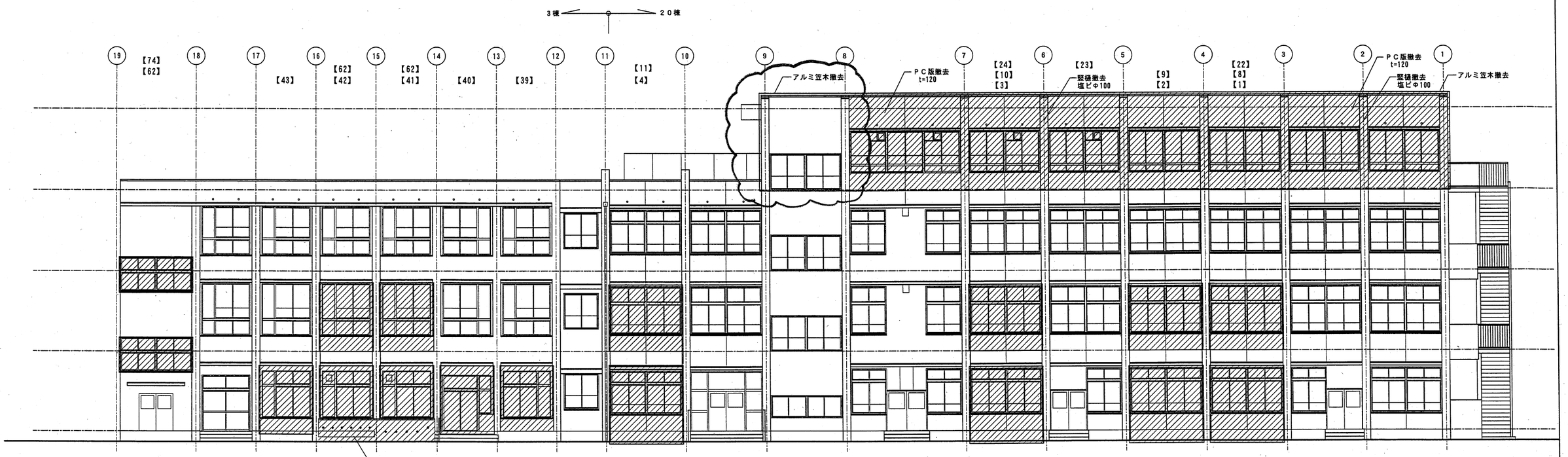

東立面図 1：100

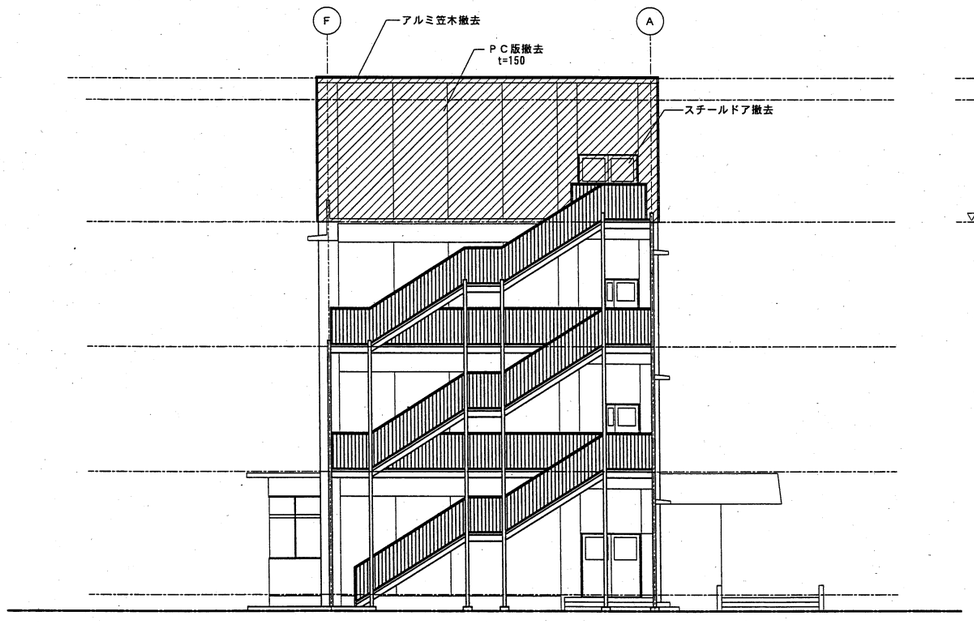

北立面図 1：100

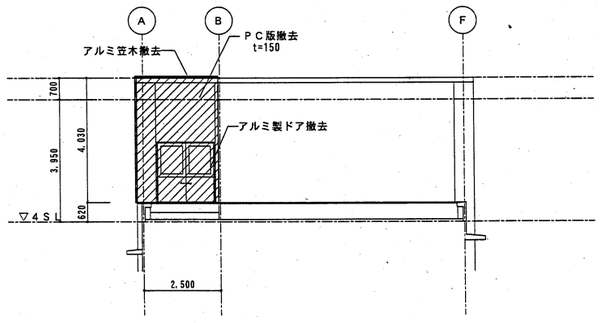

南立面図 1：100

訂正後

三国丘小学校校舎耐震補強工事		設計完了日	2012/12
		工事発注日	
撤去 立面図－2		SCALE	1/100
		原寸紙サイズ	A1
堺市建築都市局建築部		株式会社 武建設計	
課長	課長補佐	係長	主査	担当者	部長	担当者	17/A
原寸法	0	25	50	75			

凡例

耐震改修工事範囲を示す	

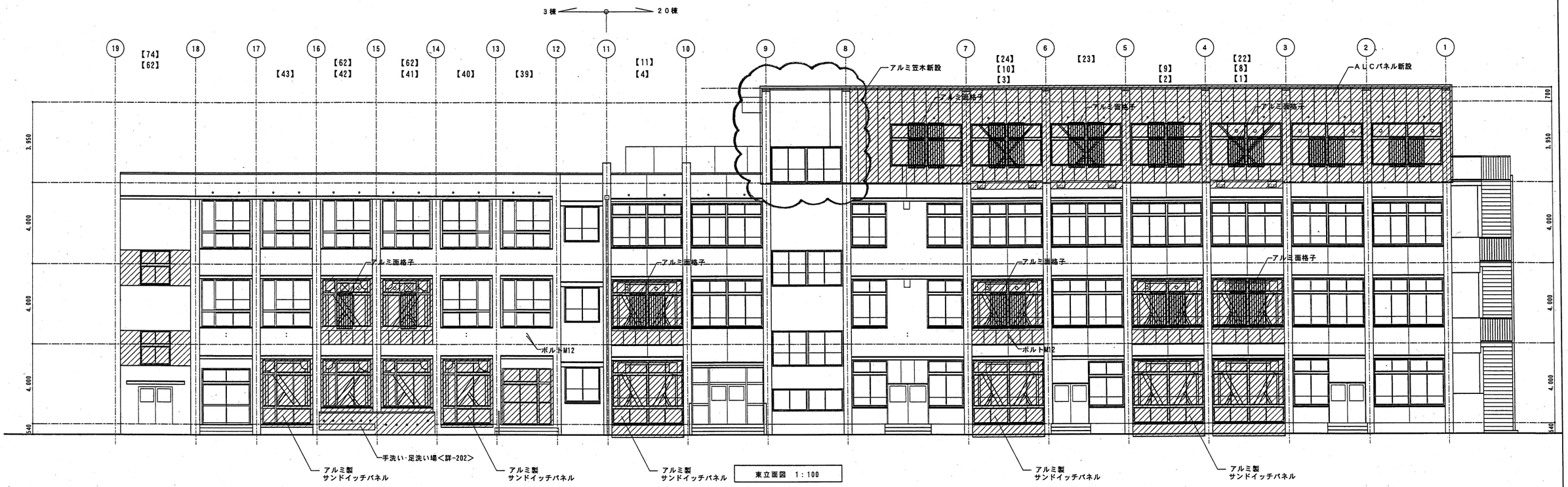

東立面図 1：100

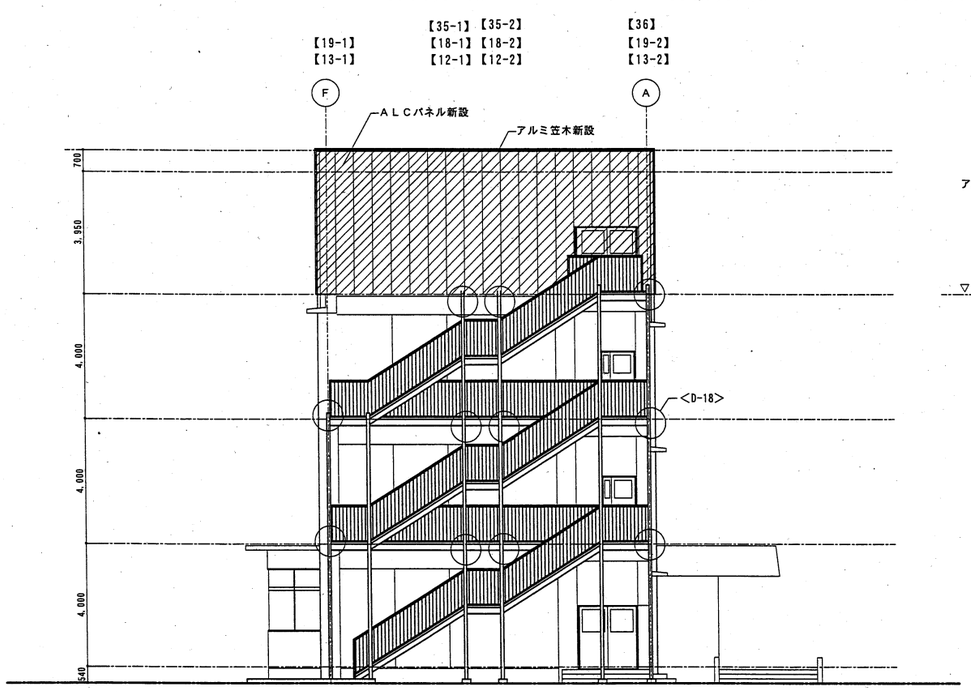

北立面図 1：100

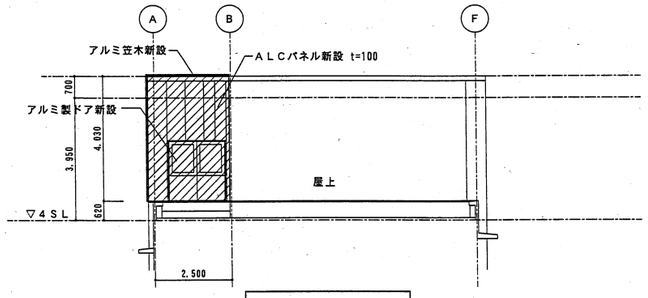

南立面図 1：100

訂正後

三国丘小学校校舎耐震補強工事		設計完了日	2012/12
		工事発注日	
改修 立面図－2		SCALE	1/100
		原寸紙サイズ	A1
堺市建築都市局建築部		株式会社 佐藤設計	
課長	部長兼技監 / 係長 / 主査 / 担当者	確認	担当者
18/A			

原寸法 0 25 50 75

訂正後

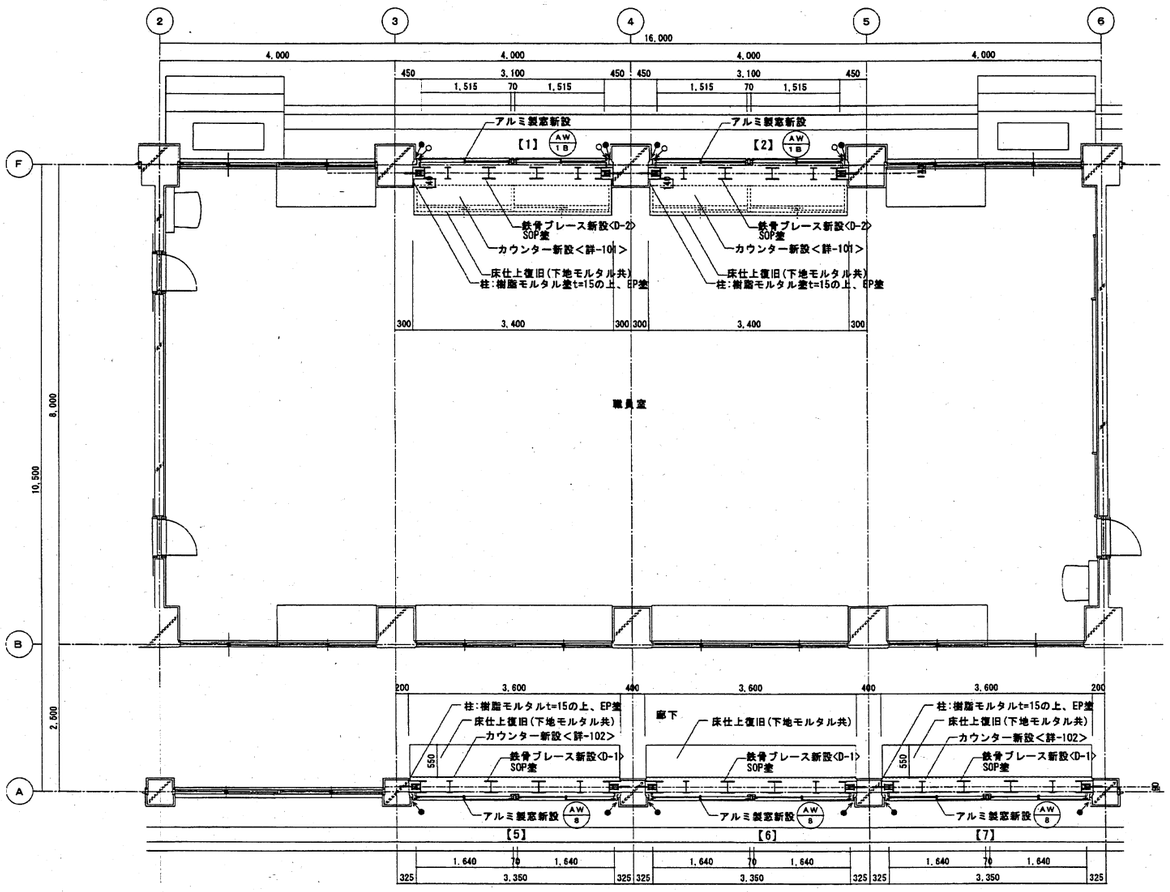

改修平面詳細図 1:50

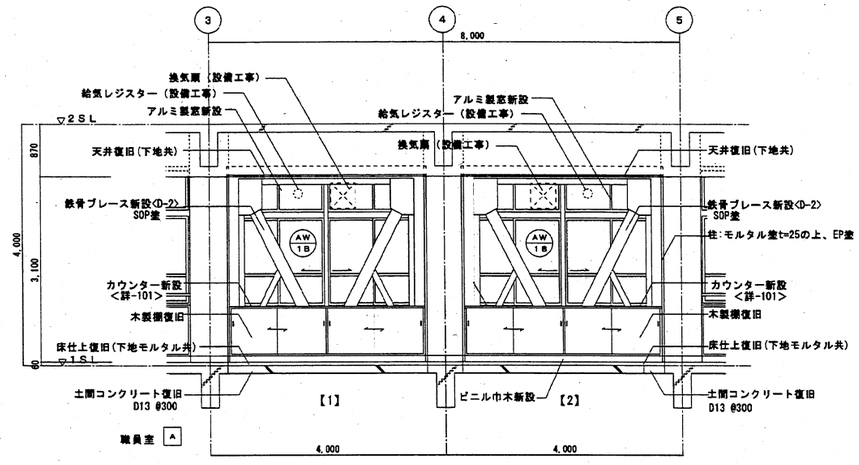

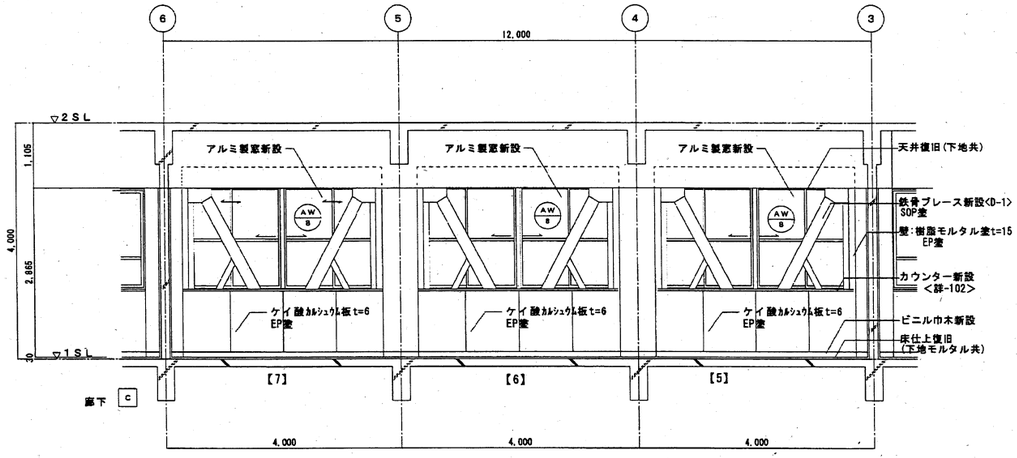

改修展開図 1:50

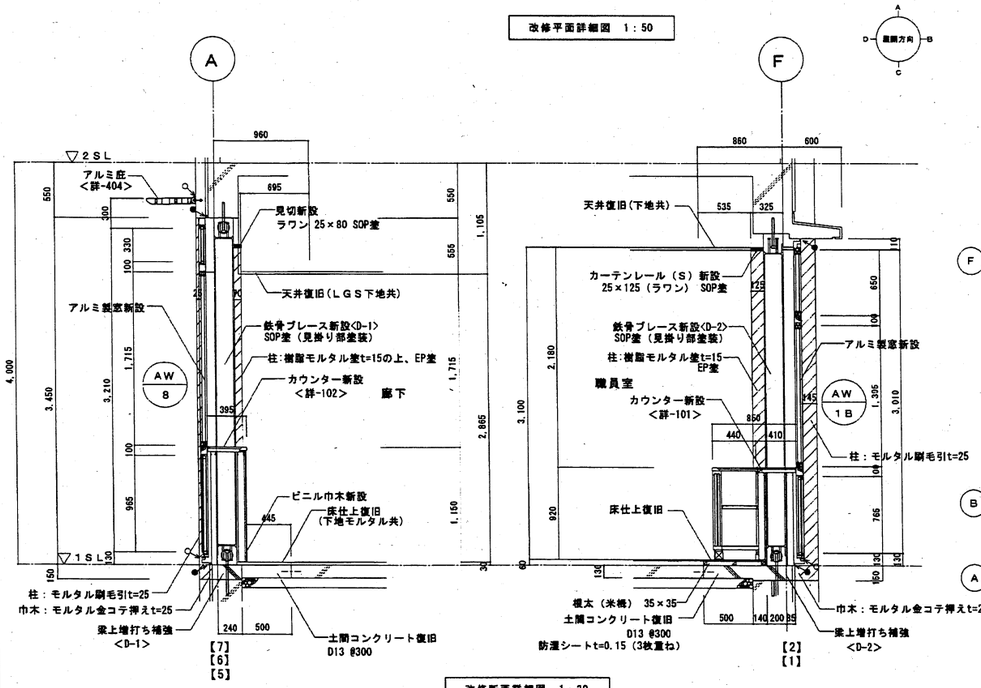

改修断面詳細図 1:30

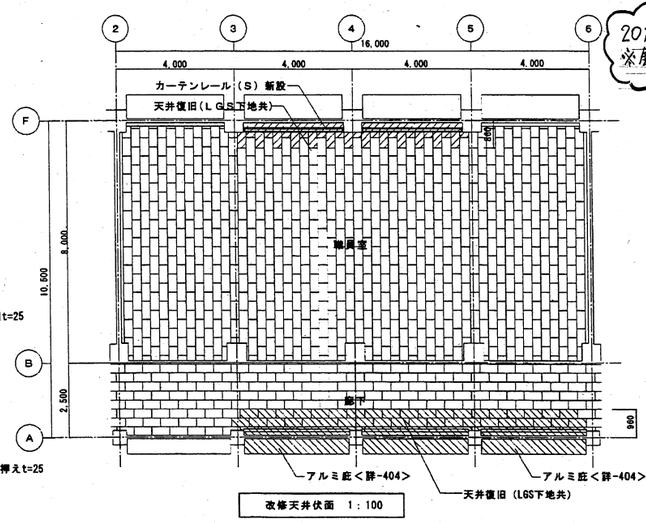

改修天井伏図 1:100

20棟・3棟 共通
※鉄骨ブレース 懸収縮モルタル面、見えがかり 内外共 EP塗装

凡例	
●→	シーリング PU-2
○→	シーリング MS-2

廊下<改修:内部仕上表>

床	仕上	モルタル金コテ押え
	下地	コンクリート
巾木	仕上	ビニル巾木 H=100
	下地	ケイ酸カルシュウム板 t=6
柱	仕上	樹脂モルタル塗 t=15の上、EP塗
	下地	コンクリート
壁	仕上	ケイ酸カルシュウム板の上、EP塗
	下地	LGS下地 65型
天井	仕上	ロックウール化粧吸音板 t=9+捨貼石膏ボード t=9.5
	下地	LGS下地(19型)
廻り縁	仕上	塩ビ製

職員室<改修:内部仕上表>

床	仕上	フローリングブロックt=15
	下地	コンクリートの上、根太 35×35
巾木	仕上	ビニル巾木 H=100
	下地	コンクリート
柱	仕上	樹脂モルタル塗 t=15の上、EP塗
	下地	コンクリート
壁	仕上	——
	下地	——
天井	仕上	ロックウール化粧吸音板 t=9+捨貼石膏ボード t=9.5
	下地	LGS下地(19型)
廻り縁	仕上	塩ビ製

<改修:外部仕上表>

柱	仕上	外装薄塗材E吹付
	下地	コンクリートの上モルタル刷毛引 t=25
壁	仕上	——
	下地	——
巾木	仕上	モルタル金コテ押え t=25
	下地	コンクリート

改修内容	【1】【2】【5】【6】【7】

三国丘小学校校舎耐震補強工事

(20棟-1階)職員室改修詳細図

設計完了日	2012/12
工事発注日	
SCALE	1/100・1/30・1/50
原寸紙サイズ	A1

堺市建築都市局建築部 株式会社 武建設計

課長 課長補佐 係長 主査 担当者 部長 担当者

22/A

原寸法 0 25 50 75

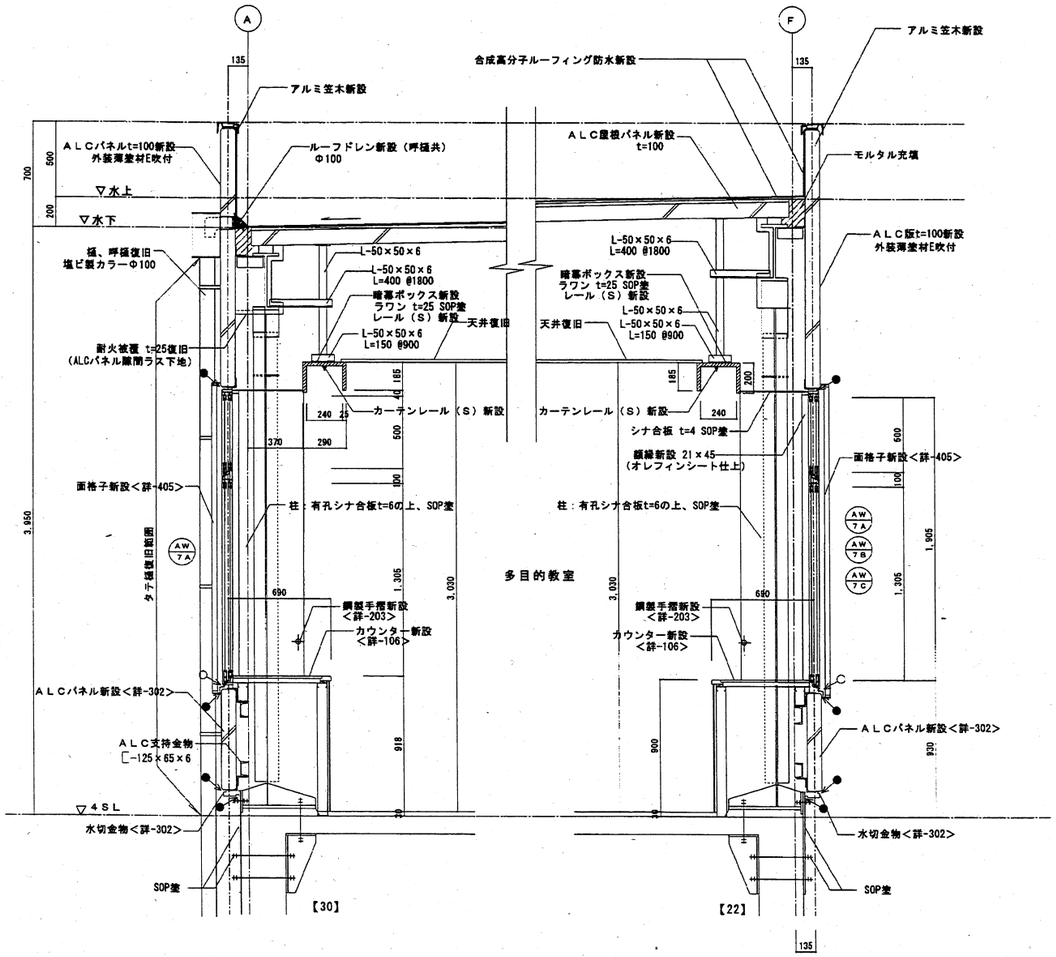

改修断面詳細図 1：20

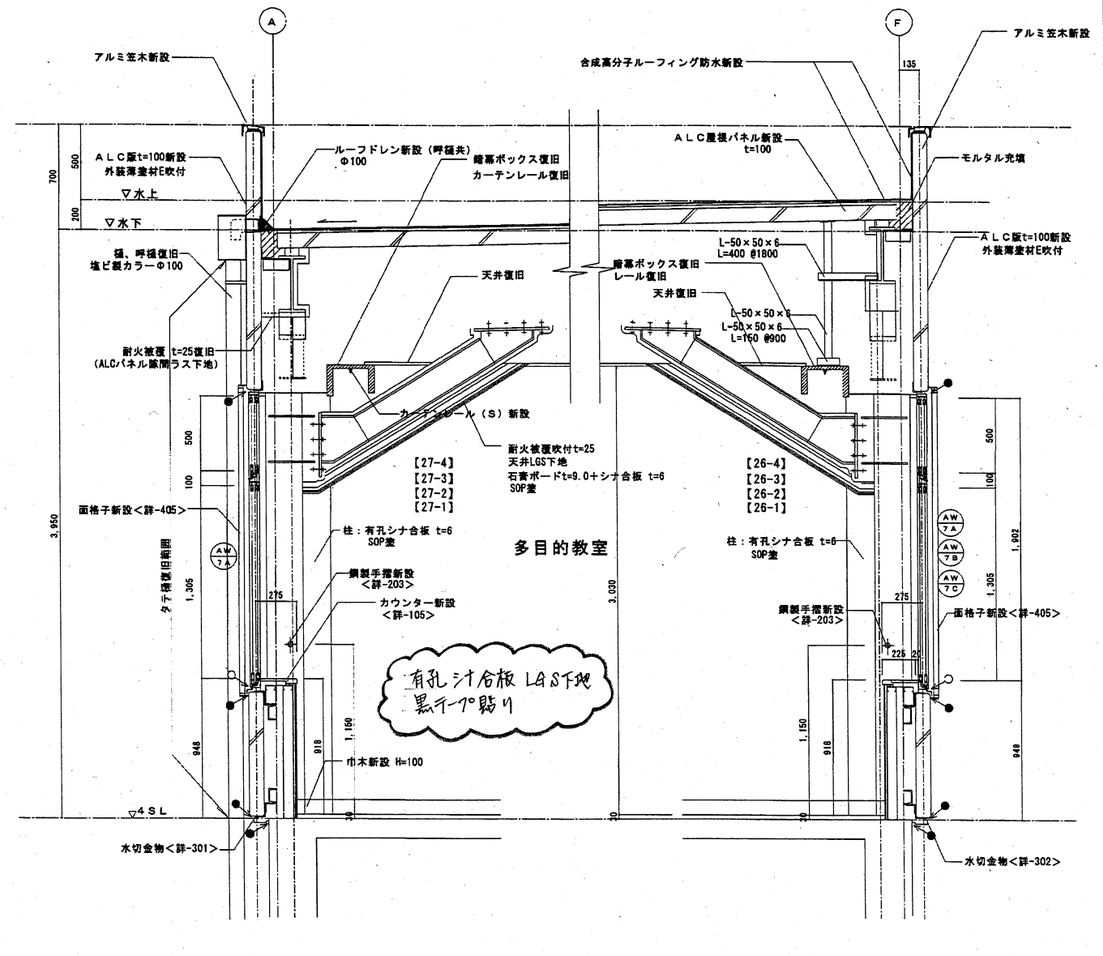

改修断面詳細図 1：20

<撤去：外部仕上表>		
壁	仕上	外装薄塗材E吹付
	下地	ALCパネル t=100
	仕上	
	下地	
	仕上	
	下地	

凡例	
●→	シーリング PU-2
○→	シーリング MS-2

多目的教室<改修：内部仕上表>		
床	仕上	タイルカーペット t=6.5
	下地	コンクリートの上、モルタル塗 t=23.5
巾木	仕上	ビニル巾木 H=100
	下地	ケイ酸カルシュウム板t=6
柱型・壁	仕上	SOP塗
	下地	有孔シナ合板 t=6.0 (LGS下地)
天井	仕上	ロックウール化粧吸音板 t=9+捨貼石膏ボード t=9.5
	下地	LGS下地 (19型)
廻り縁	仕上	塩ビ製
	下地	

訂正後

改修内容	
	【20】【21】【22】【26-1】～【26-4】
	【27-1】～【27-4】【28】【29】【30】
	【37】

三国丘小学校校舎耐震補強工事	設計完了日	2012/12
	工事発注日	
(20棟-4階) 多目的教室改修詳細図－2	SCALE	1/100, 1/50, 1/30
	原寸紙サイズ	A1
堺市建築都市局建築部	株式会社 佐藤設計	
部長 / 総括技術監 / 係長 / 主査 / 設備者	補佐 / 担当者	36/A

原寸法 0 25 50 75

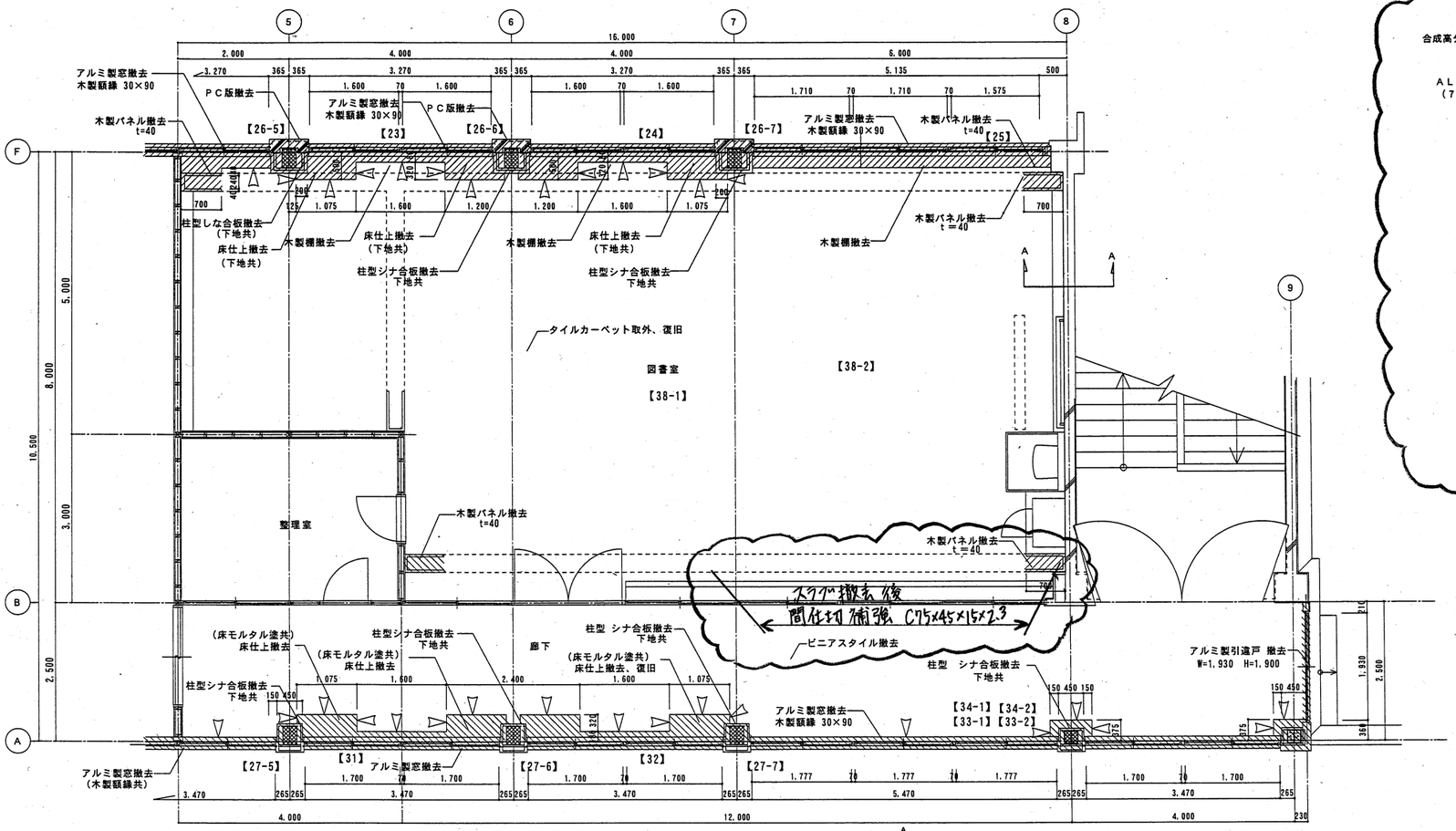

撤去平面詳細図 1：50

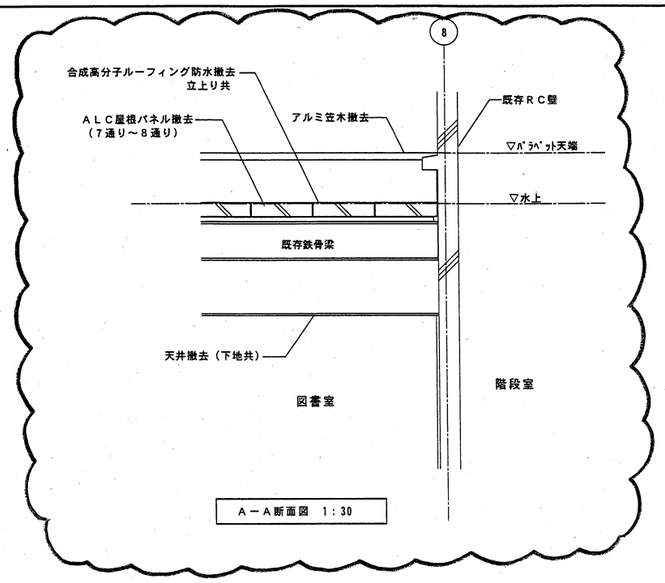

Ａ－Ａ断面図 1：30

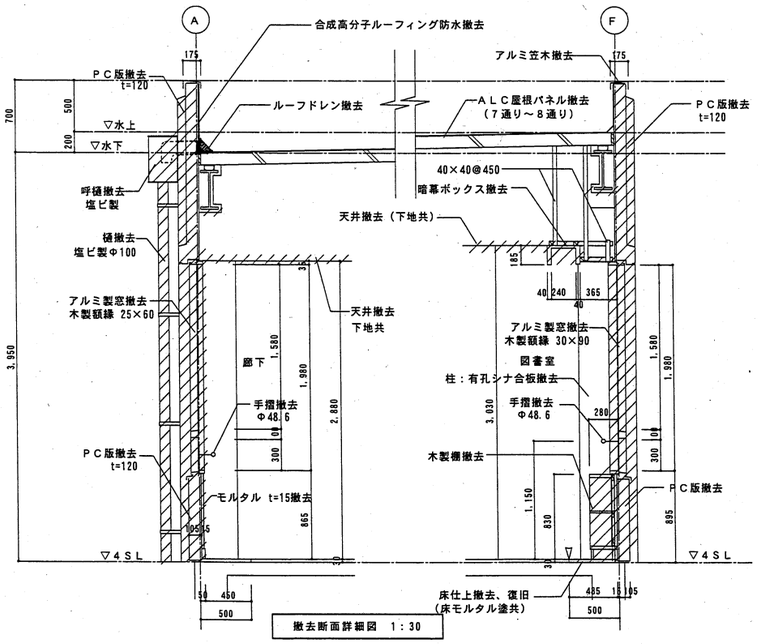

撤去断面詳細図 1：30

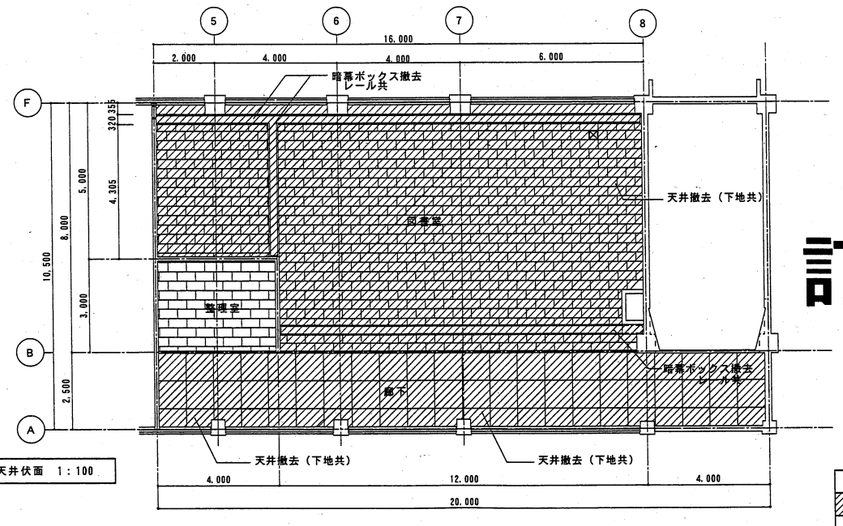

撤去天井伏面 1：100

訂正後

凡例	
	撤去部分を示す
◀	躯体＋下地・仕上材：カッター切
◁	下地・仕上材：カッター切

<撤去：外部仕上表>

柱	仕上	外装薄塗材Ｅ吹付
	下地	ＰＣ版
壁	仕上	外装薄塗材Ｅ吹付
	下地	ＰＣ版
	仕上	
	下地	

廊下<撤去：内部仕上表>

床	仕上	ビニアスタイルt=2
	下地	コンクリートの上、モルタル塗 t=28
巾木	仕上	SOP塗
	下地	木製 H=100
柱	仕上	ラス下地＋モルタルt=40の上、EP塗
	下地	鉄骨
柱型・壁	仕上	EP塗
	下地	ＰＣ版の上、モルタル塗 t=15
天井	仕上	化粧石膏ボードt=9
	下地	ＬＧＳ下地（19型）
廻り縁	仕上	塩ビ製
	下地	

図書室<撤去：内部仕上表>

床	仕上	タイルカーペット t=6.5
	下地	コンクリートの上、モルタル塗 t=26
巾木	仕上	SOP塗
	下地	木製 H=100
柱	仕上	SOP塗
	下地	有孔シナ合板 t=6.0（LGS下地ﾛｯｸｳｰﾙt=25充填）
天井	仕上	岩面吸音板 t=9.0＋捨貼石膏ボード t=9.0
	下地	ＬＧＳ下地（19型）
廻り縁	仕上	SOP塗
	下地	木製 30×40

改修内容	
	【23】【24】【25】【26-5】～【26-7】
	【27-5】～【27-7】【31】【32】
	【33-1】【33-2】【34-1】【34-2】【38】

三国丘小学校校舎耐震補強工事		設計完了日	2012/12
		工事発注日	
（4階）図書室撤去詳細図－１		SCALE	1/100, 1/50, 1/30
		原寸紙サイズ	A１
堺市建築都市局建築部		株式会社芝浦設計	
部長	課長補佐	係長	主査	担当者	検図	担当者
澤田	橋本	藤田		原	宮本	高橋

37／A

縮寸法 0 25 50 75

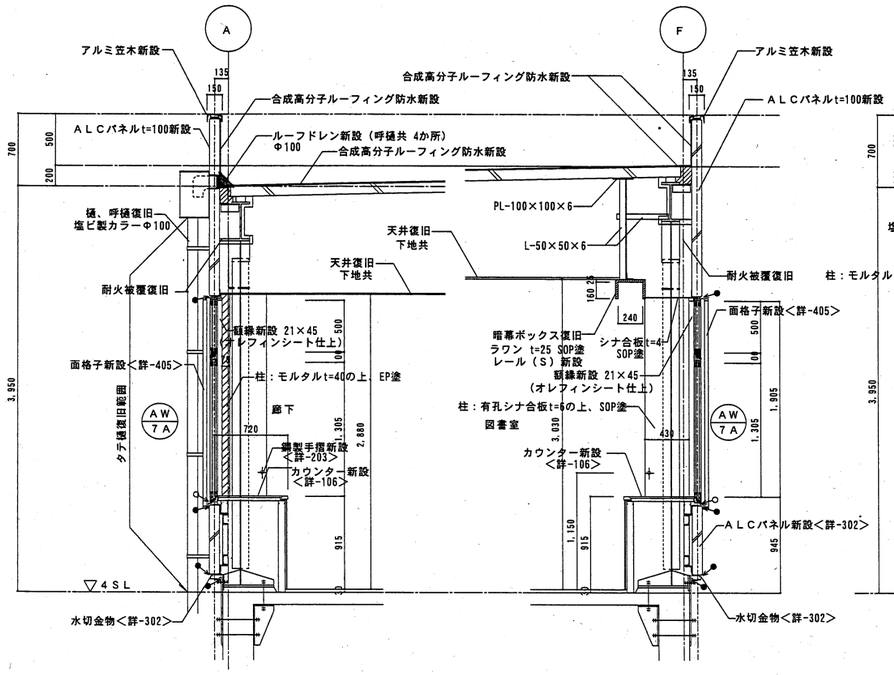

改修断面詳細図　1：30

有孔シナ合板 LGS下地
黒テープ貼り

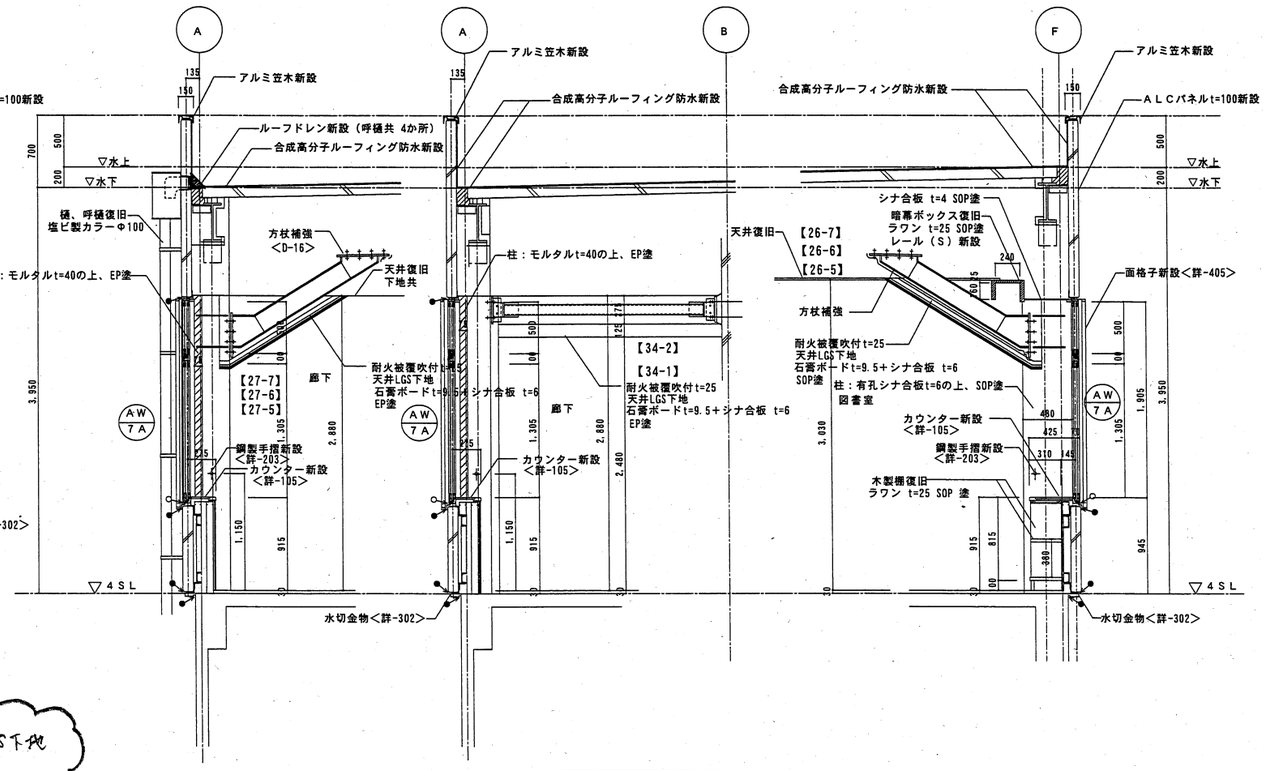

改修断面詳細図　1：30

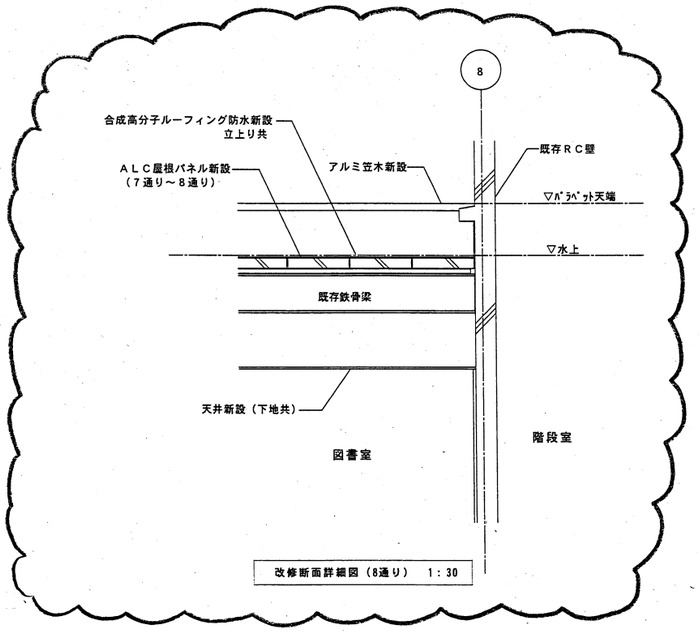

改修断面詳細図（8通り）　1：30

廊下〈改修：内部仕上表〉		
床	仕上	ビニアスタイルt=2
	下地	コンクリートの上、モルタル塗 t=28
巾木	仕上	ビニル巾木 H=100
	下地	ケイ酸カルシュウム板 t=6
柱	仕上	ラス下地＋モルタル金コテ押えの上、EP塗
	下地	ＬＧＳ下地（65型）
腰壁	仕上	ケイ酸カルシュウム板 t=6の上、EP塗
	下地	ＬＧＳ下地（65型）
天井	仕上	化粧石膏ボードt=9.5
	下地	ＬＧＳ下地（19型）
廻り縁	仕上	塩ビ製
	下地	

〈改修：外部仕上表〉		
柱	仕上	外装薄塗材Ｅ吹付
	下地	ＡＬＣパネル t=100
壁	仕上	外装薄塗材Ｅ吹付
	下地	ＡＬＣパネル t=100
	仕上	
	下地	

図書室〈改修：内部仕上表〉		
床	仕上	既存タイルカーペット復旧 t=6.5
	下地	コンクリートの上、モルタル塗 t=26
巾木	仕上	ビニル巾木 H=100
	下地	ケイ酸カルシュウム板 t=6
柱	仕上	SOP塗
	下地	有孔シナ合板 t=6.0（LGS下地）
天井	仕上	ﾛｯｸｳｰﾙ化粧吸音板t=9＋捨貼石膏ボードt=9.5
	下地	ＬＧＳ下地（19型）
廻り縁	仕上	塩ビ製
	下地	

凡例	
●→	シーリング　PU-2
○→	シーリング　MS-2

訂正後

改修内容	
	【23】【24】【25】【26-5】～【26-7】
	【27-5】～【27-7】【31】【32】
	【33-1】【33-2】【34-1】【34-2】【38】

三国丘小学校校舎耐震補強工事		設計完了日	2012/12
		工事発注日	
（20棟-４階）図書室改修詳細図－２		ＳＣＡＬＥ	1/30
		原寸紙サイズ	Ａ１
堺市建築都市局建築部		株式会社 匠建設計	
部長	課長補佐	係長	主査	担当者	所長	担当者
40/A						

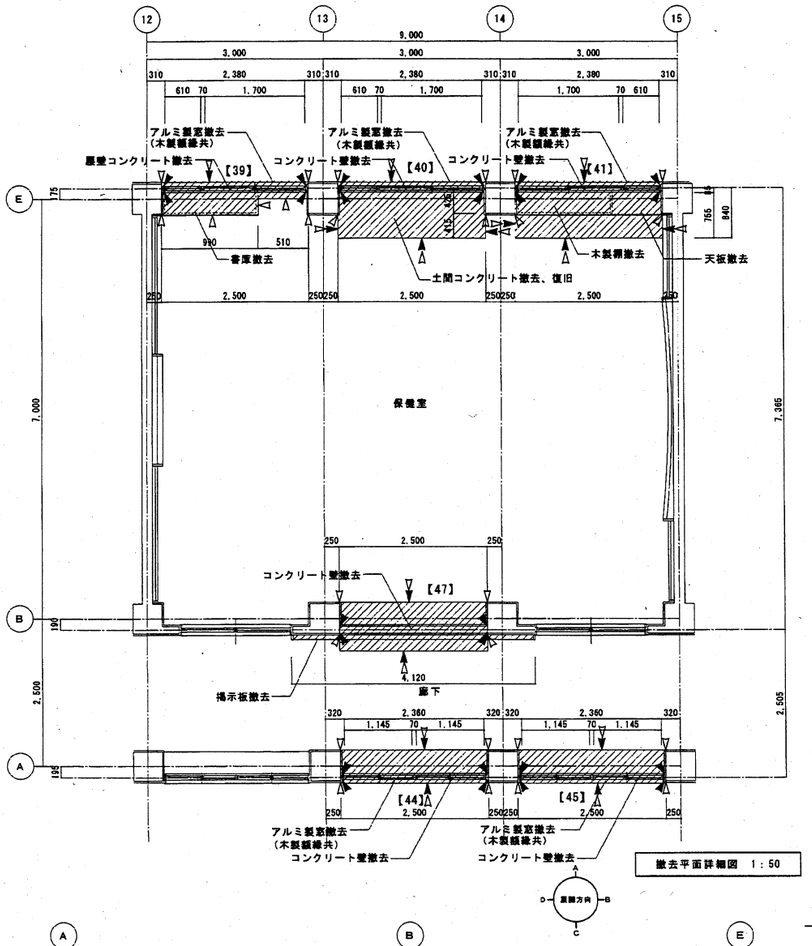

撤去平面詳細図 1：50

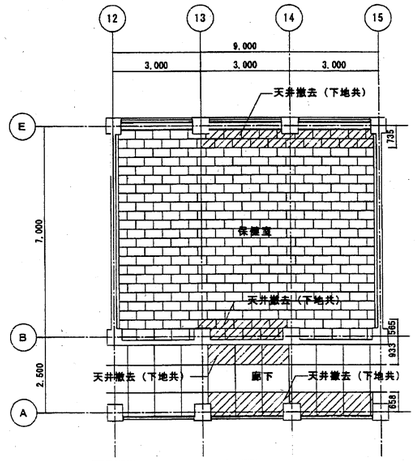

撤去天井伏図 1：100

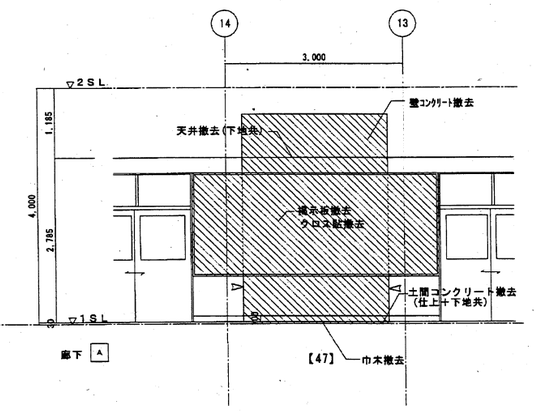

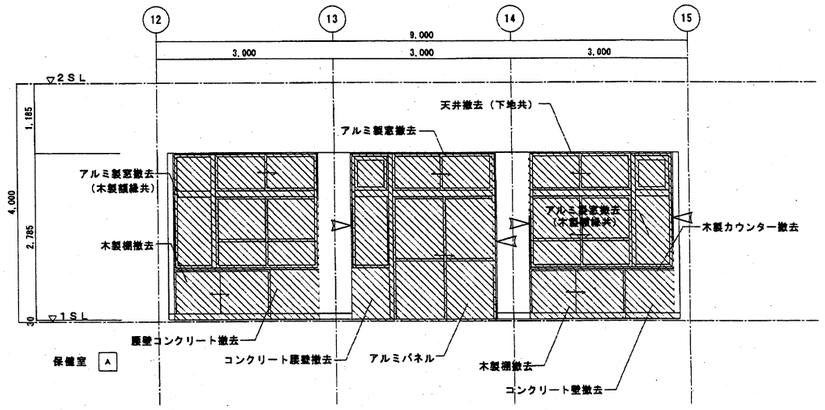

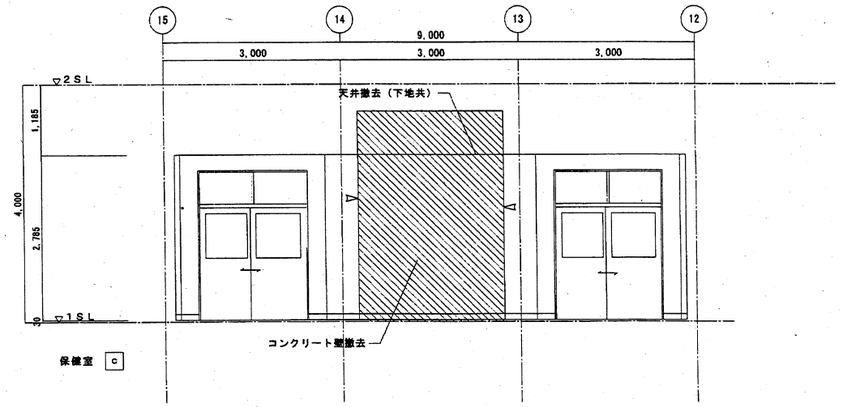

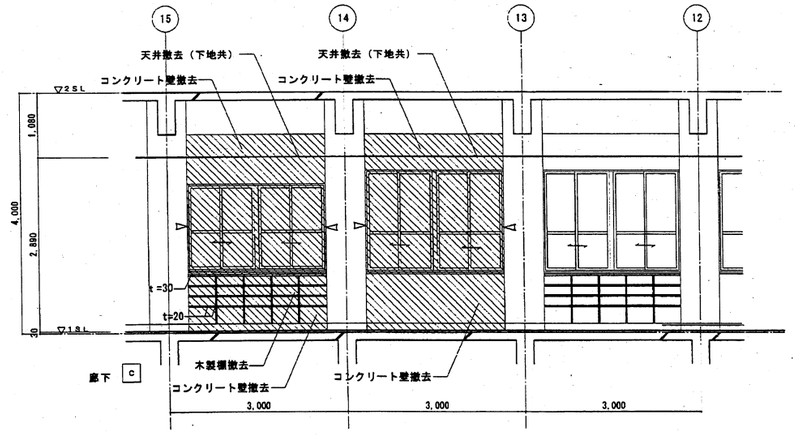

撤去展開図 1：50

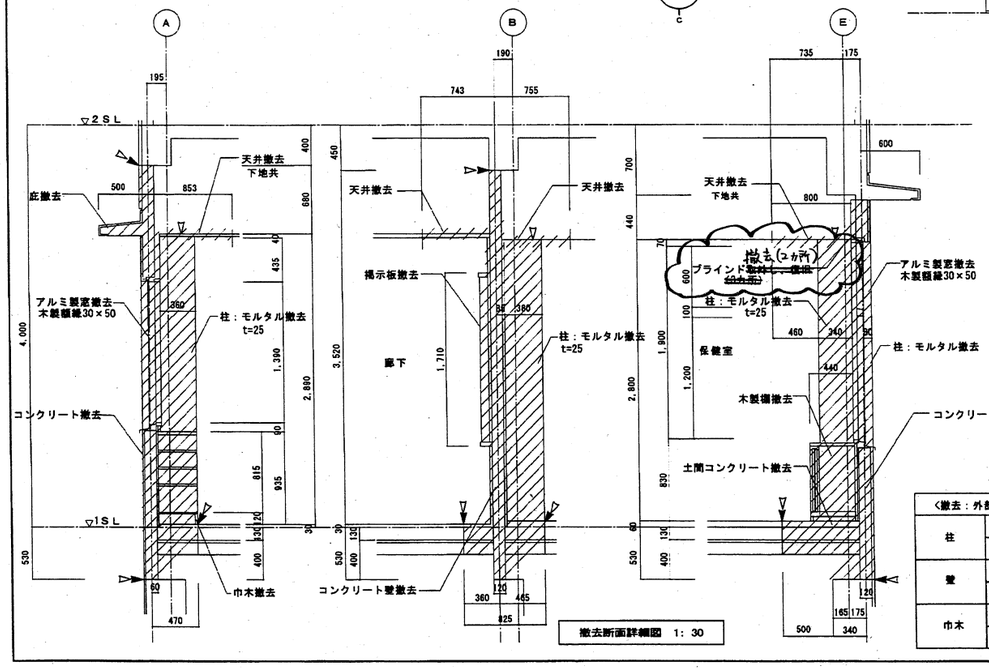

撤去断面詳細図 1：30

訂正後

〈撤去：外部仕上表〉

柱	仕上	外装薄塗材Ｅ吹付
	下地	コンクリートの上モルタル刷毛引 t=25
壁	仕上	外装薄塗材Ｅ吹付
	下地	コンクリートの上モルタル刷毛引 t=25
巾木	仕上	モルタル金コテ押え t=25
	下地	コンクリート

廊下〈撤去：内部仕上表〉

床	仕上	人造石研出
	下地	コンクリート
巾木	仕上	人造石研出
	下地	コンクリート
柱型・壁	仕上	EP塗
	下地	コンクリートの上、モルタル塗 t=25
天井	仕上	化粧石膏ボード t=9
	下地	ＬＧＳ下地（19型）
廻り縁	仕上	SOP塗
	下地	木製 30×40

保健室〈撤去：内部仕上表〉

床	仕上	タイルカーペット t=6.5
	下地	コンクリートの上、フローリングブロック t=15
巾木	仕上	SOP塗
	下地	木製 H=100
柱型・壁	仕上	EP塗
	下地	コンクリートの上、モルタル塗 t=25
天井	仕上	岩面吸音板 t=9.0＋捨貼石膏ボード t=9.0
	下地	ＬＧＳ下地（19型）
廻り縁	仕上	アルミ製
	下地	

凡例

	撤去部分を示す
◀	躯体＋下地・仕上材：カッター切
◁	下地・仕上材：カッター切

改修内容 【39】【40】【41】【44】【45】【47】

三国丘小学校校舎耐震補強工事	設計完了日	2012/12
	工事発注日	
(3棟－1階) 保健室撤去詳細図	SCALE	1/100, 1/50, 1/20
	原寸紙サイズ	A1
堺市建築都市局建築部	株式会社 荒建設計	

部長	課長補佐	係長	主査	担当者	検図	担当者
澤	橋	藤		宗	宮	

41/A

原寸定 0 25 50 75

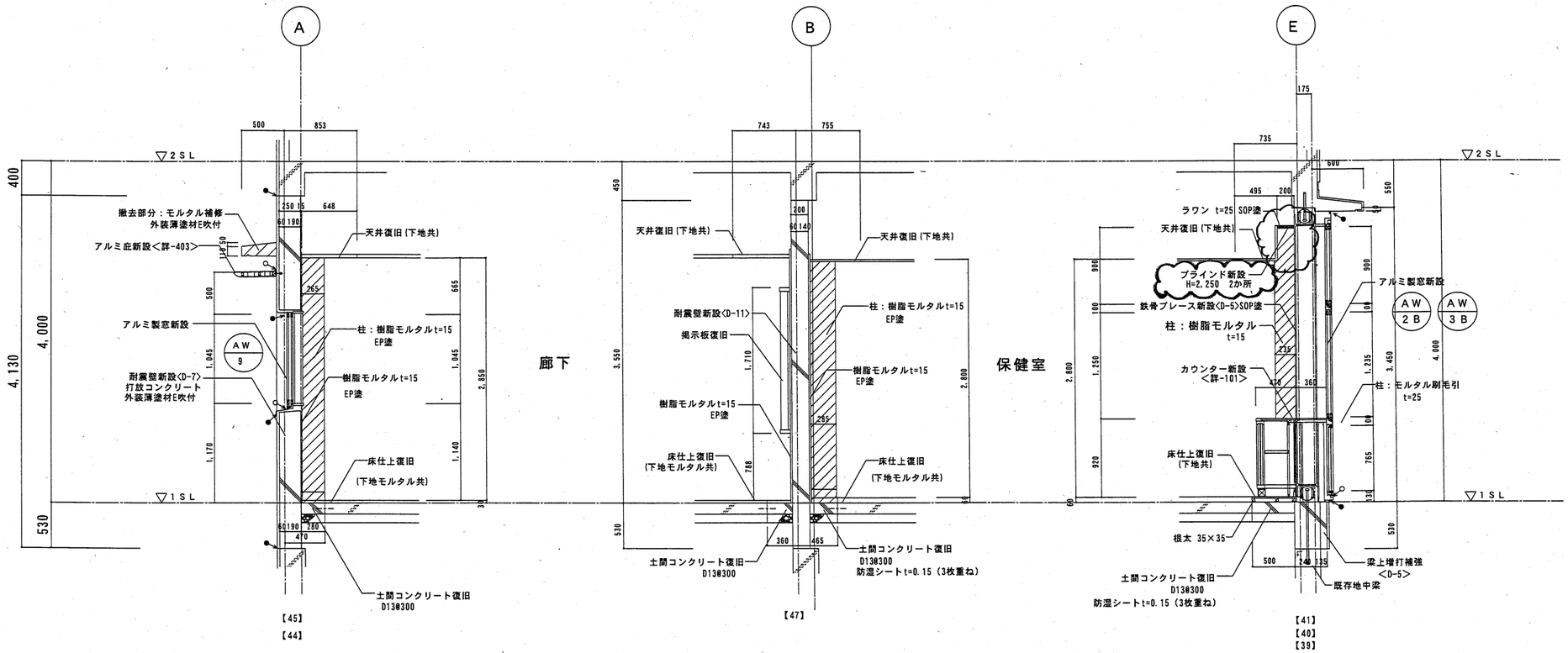

改修断面 詳細図 1：30

凡例	
●→	シーリング PU-2
○→	シーリング MS-2

〈改修：外部仕上表〉		
柱	仕上	外装薄塗材E吹付
	下地	コンクリートの上モルタル刷毛引 t=25
壁	仕上	外装薄塗材E吹付
	下地	打ち放しコンクリート
巾木	仕上	モルタル金コテ押え t=25
	下地	コンクリート

廊下〈改修：内部仕上表〉		
床	仕上	モルタル金コテ押え
	下地	コンクリート
巾木	仕上	モルタル金コテ押え
	下地	コンクリート
柱型・壁	仕上	EP塗
	下地	コンクリートの上、樹脂モルタル塗 t=15
天井	仕上	化粧石膏ボード t=9.0
	下地	ＬＧＳ下地（19型）
廻り縁	仕上	塩ビ製
	下地	

保健室〈改修：内部仕上表〉		
床	仕上	タイルカーペット t=6.5
	下地	コンクリートの上、フローリングブロック t=15
巾木	仕上	ビニル巾木 H=100
	下地	ケイ酸カルシュウム板・樹脂モルタル
柱型・壁	仕上	EP塗
	下地	コンクリートの上、樹脂モルタル塗 t=15
天井	仕上	ロックウール吸音板 t=9＋捨貼石膏ボード t=9.5
	下地	ＬＧＳ下地（19型）
廻り縁	仕上	塩ビ製
	下地	

訂正後

改修内容	【39】【40】【41】【44】【45】【47】

三国丘小学校校舎耐震補強工事	設計完了日	2012/12
	工事発注日	
（3棟－1階）保健室改修詳細図	SCALE	1/30
	原寸紙サイズ	A1
堺市建築都市局建築部	株式会社 佐藤設計	
課長 / 見長補佐 / 係長 / 主査 / 担当者 / 部長 / 担当者		43/A

原寸法 0 25 50 75

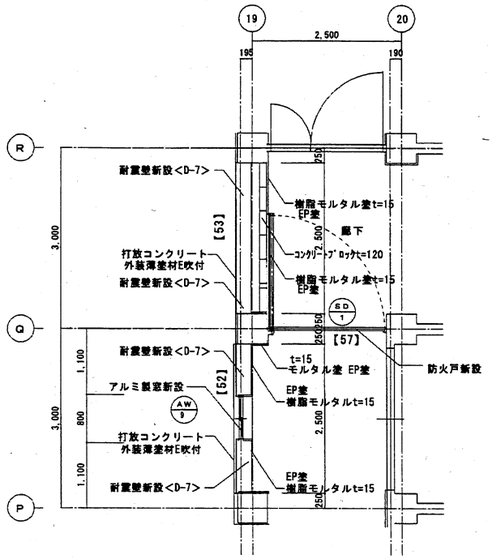

改修平面詳細図 1：50

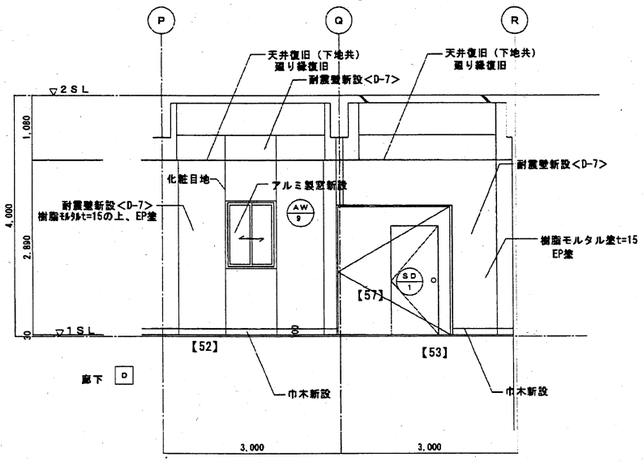

改修展開図 1：50

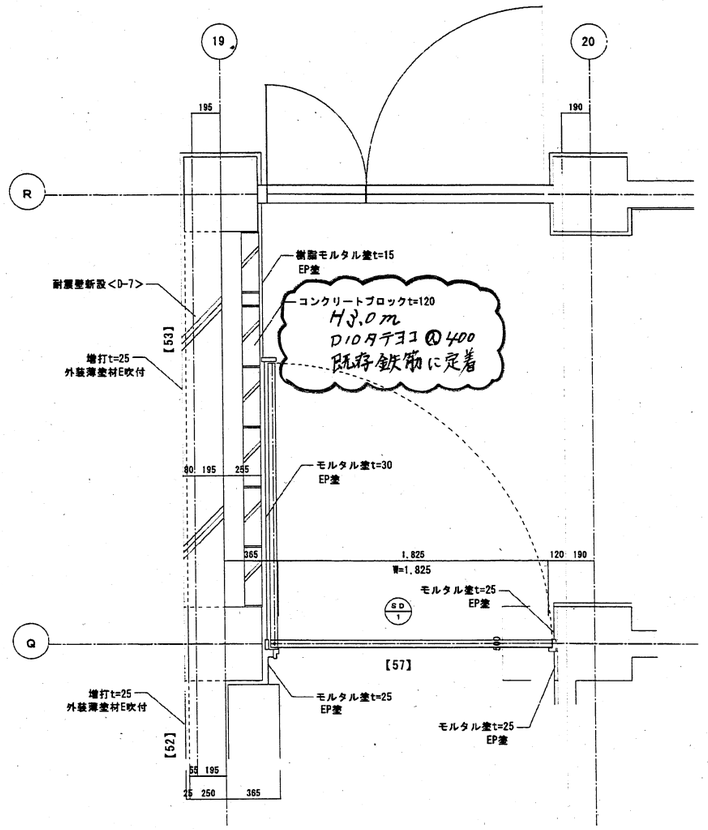

防火戸廻り平面詳細図 1：20

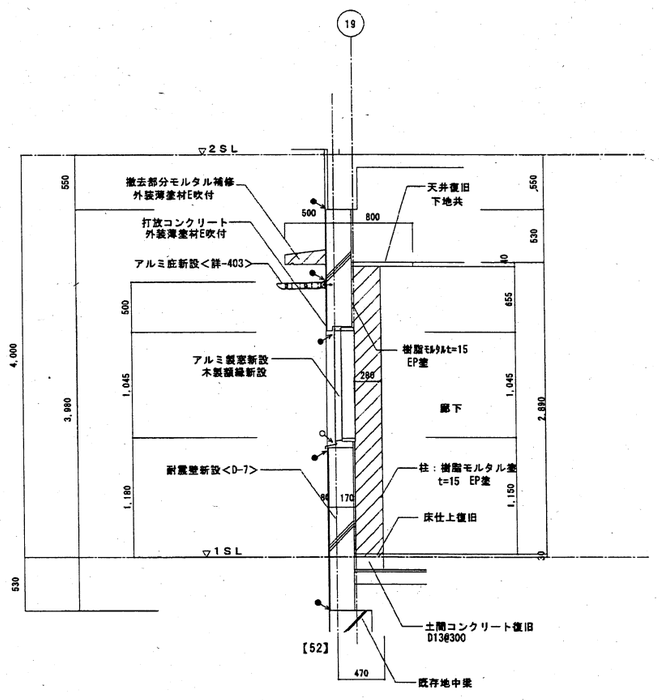

改修断面詳細図 1：30

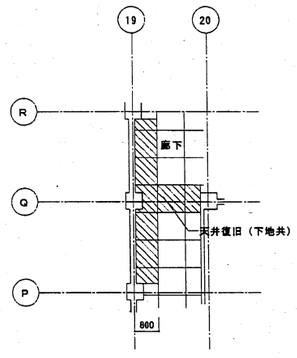

改修天井伏図 1：100

〈改修：外部仕上表〉		
柱	仕上	外装薄塗材E吹付
	下地	コンクリートの上モルタル刷毛引 t=25
壁	仕上	外装薄塗材E吹付
	下地	打ち放しコンクリート
巾木	仕上	モルタル金コテ押え t=25
	下地	コンクリート

凡例	
●→	シーリング PU-2
○→	シーリング MS-2

廊下（階段前）〈改修：内部仕上表〉		
床	仕上	モルタル金コテ押え
	下地	コンクリート
巾木	仕上	ビニル巾木 H=100
	下地	コンクリート
柱型・壁	仕上	樹脂モルタル塗 t=15の上、EP塗
	下地	コンクリート、コンクリートブロック
天井	仕上	化粧石膏ボード t=9.5
	下地	ＬＧＳ下地（19型）
廻り縁	仕上	塩ビ製
	下地	

訂正後

改修内容	【52】【53】【57】

三国丘小学校校舎耐震補強工事	設計完了日	2012/12
	工事発注日	
(3棟-1階) 廊下（階段前）壁耐震改修詳細図	SCALE	1/100,1/50,1/30
	原寸紙サイズ	A1
堺市建築都市局建築部	株式会社 匠建設計	

部長	部長補佐	係長	主査	担当者	検図	担当者
澤	橋本	藤		宗		

50/A

原寸法 0 25 50 75

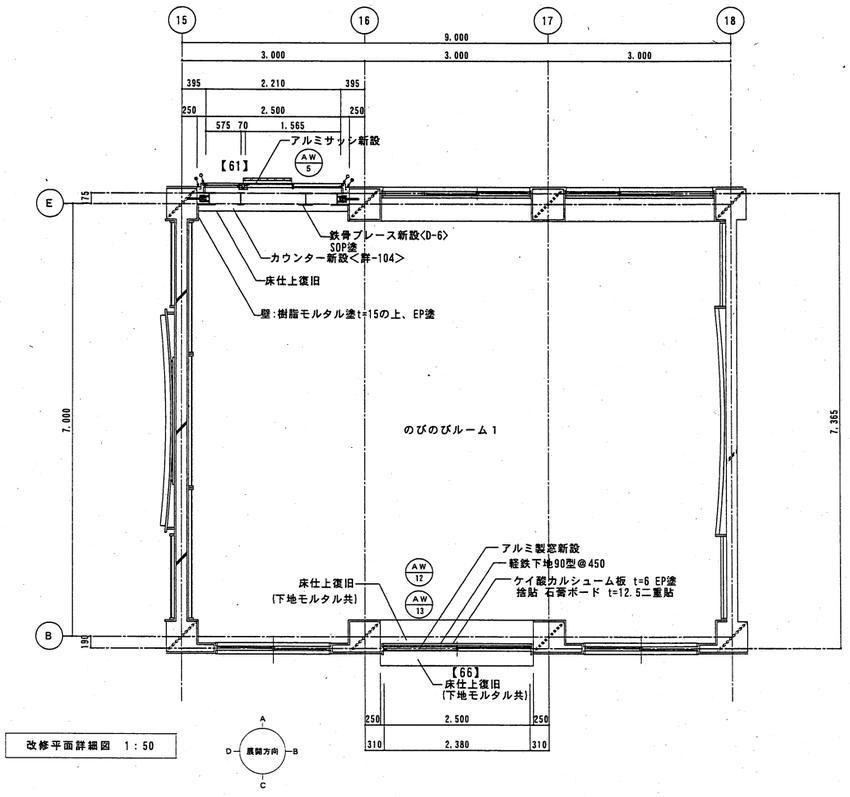

改修平面詳細図 1：50

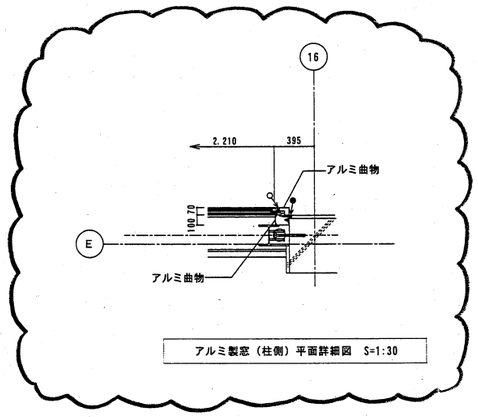

アルミ製窓（柱側）平面詳細図 S=1:30

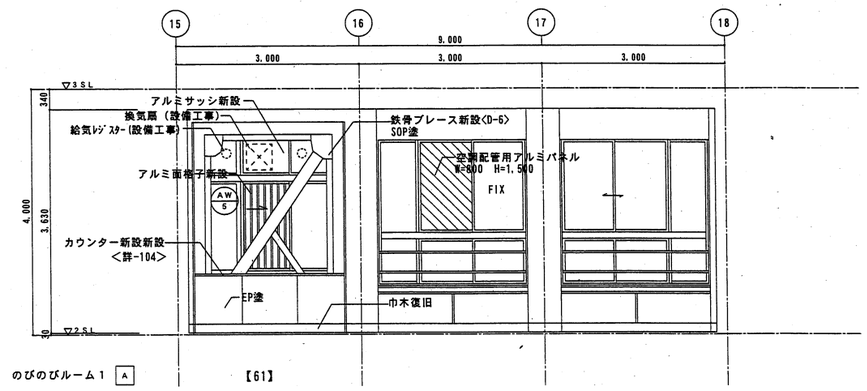

のびのびルーム１ A 【61】

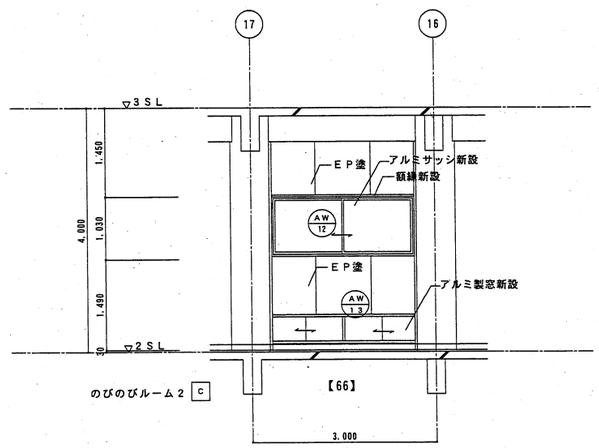

のびのびルーム２ C

改修展開図 1：50

〈改修：外部仕上表〉		
柱	仕上	外装薄塗材Ｅ吹付
	下地	コンクリートの上、モルタル塗 t=25
壁	仕上	外装薄塗材Ｅ吹付
	下地	コンクリートの上、モルタル塗 t=25
	仕上	
	下地	

廊下〈改修：内部仕上表〉		
床	仕上	モルタル金コテ押え
	下地	コンクリート
巾木	仕上	モルタル金コテ押え
	下地	コンクリート
柱	仕上	樹脂モルタル塗 t=15の上、EP塗
	下地	コンクリート
壁	仕上	ケイ酸カルシュウム板t=6の上、ＥＰ塗
	下地	ＬＧＳ下地（65型）
天井	仕上	化粧石膏ボードt=9.5
	下地	ＬＧＳ下地（19型）
廻り縁	仕上	塩ビ製

のびのびルーム２〈改修：内部仕上表〉		
床	仕上	タイルカーペット t=6.5
	下地	コンクリートの上、モルタル塗 t=23.5
巾木	仕上	ビニル巾木 H=100
	下地	ケイ酸カルシュウム板
柱	仕上	樹脂モルタル塗 t=15の上、EP塗
	下地	コンクリート
壁	仕上	ケイ酸カルシュウム板t=6の上、ＥＰ塗
	下地	ＬＧＳ下地（65型）
天井	仕上	EP塗
	下地	コンクリート
廻り縁	仕上	――――
	下地	

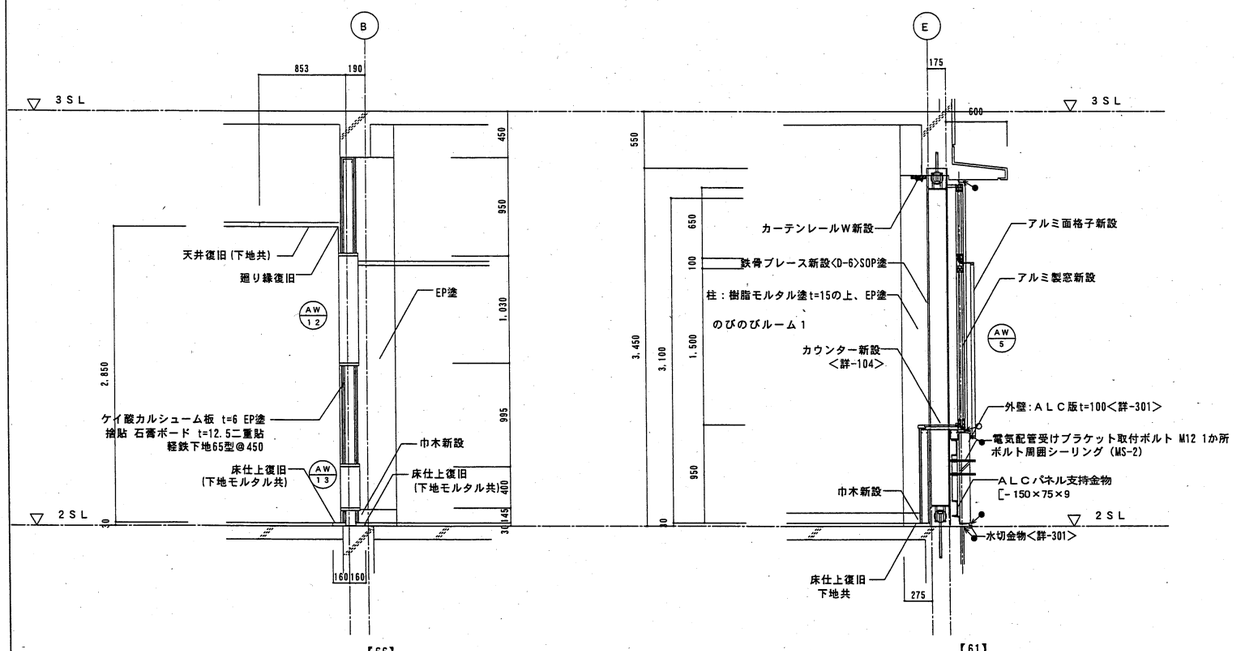

改修断面詳細図 1：30

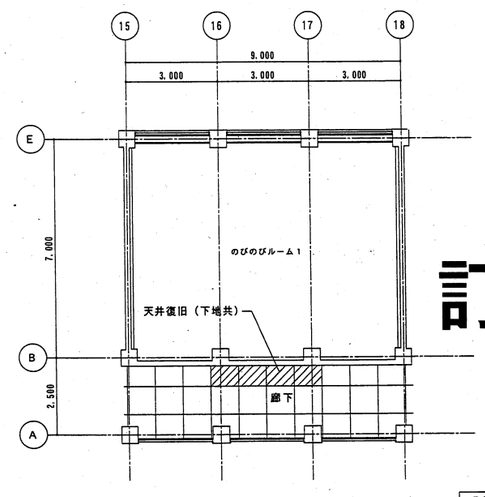

改修天井伏面 1：100

訂正後

凡例	
⊷	シーリング PU-2
⊶	シーリング MS-2

改修内容	【61】【66】

三国丘小学校校舎耐震補強工事	設計完了日	2012/12
	工事発注日	
(3棟-2階) のびのびルーム１改修詳細図	SCALE	1/100,1/50,1/30
	原寸紙サイズ	A1

堺市建築都市局建築部 株式会社 武建設計

部長	部長補佐	係長	主査	担当者	設計	監修者
澤	橋本			原		

60/A

原寸法 0 25 50 75

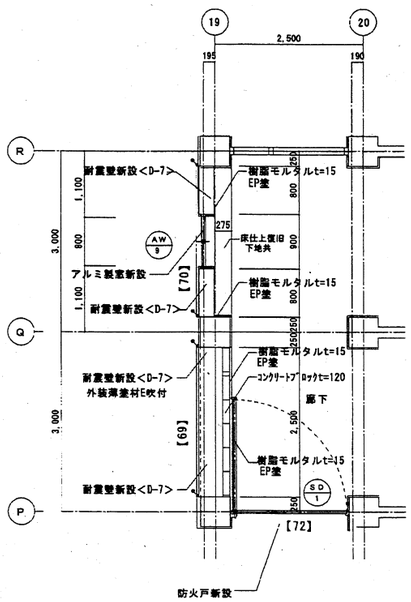

改修平面詳細図 1：50

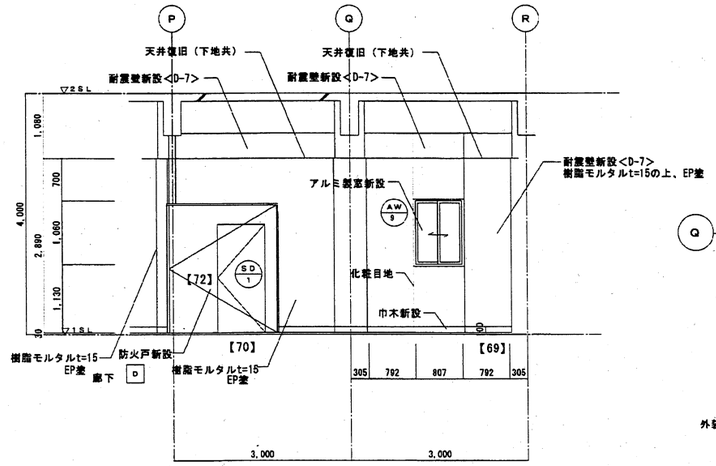

改修展開図 1：50

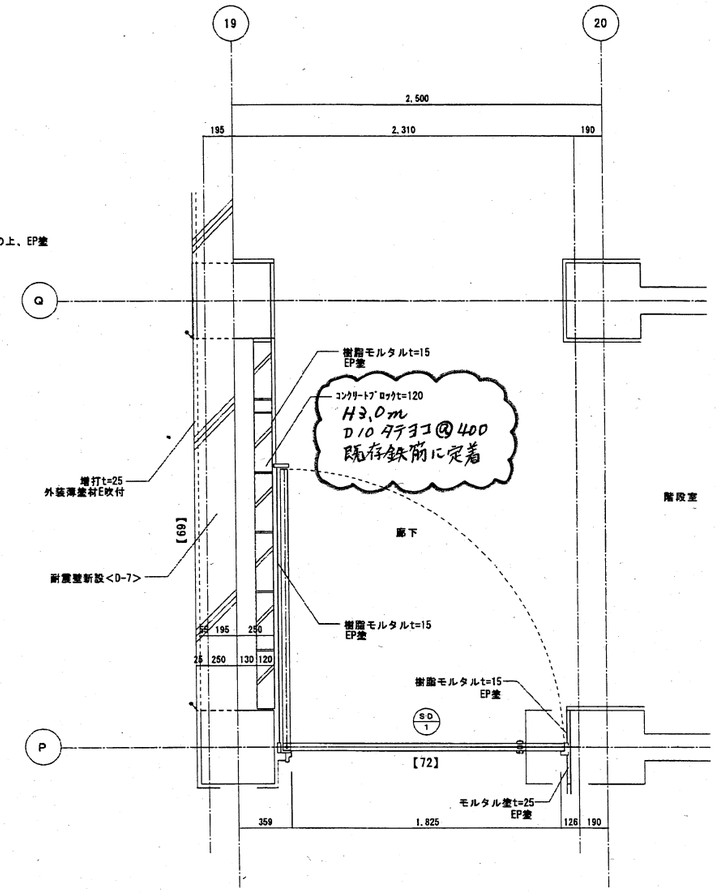

防火戸廻り平面詳細図 1：20

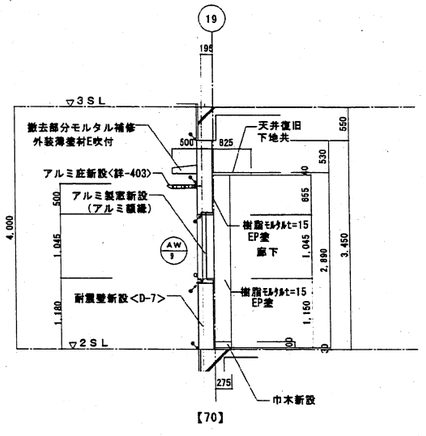

改修断面詳細図 1：50

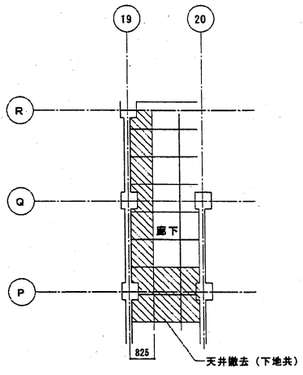

改修天井伏面 1：100

〈改修：外部仕上表〉		
柱	仕上	外装薄塗材Ｅ吹付
	下地	コンクリートの上モルタル刷毛引 t=25
壁	仕上	外装薄塗材Ｅ吹付
	下地	打ち放しコンクリート・下地調整

凡例	
⊶	シーリング PU-2
⊶	シーリング MS-2

廊下（階段室前）〈改修：内部仕上表〉		
床	仕上	モルタル金コテ押え
	下地	コンクリート
巾木	仕上	モルタル金コテ押え
	下地	コンクリート
柱型・壁	仕上	EP塗
	下地	コンクリートの上、樹脂モルタル塗 t=15
天井	仕上	化粧石膏ボード t=9.5
	下地	ＬＧＳ下地（19型）
廻り縁	仕上	塩ビ製
	下地	

訂正後

改修内容	【69】【70】【72】

三国丘小学校校舎耐震補強工事	設計完了日	2012/12
	工事発注日	
(3棟-2階) 廊下壁他（階段室前）改修詳細図	SCALE	1/100,1/50,1/20
	原寸紙サイズ	A1
堺市建築都市局建築部	株式会社 匠建設計	
部長 / 課長補佐 / 係長 / 主査 / 担当者	部長 / 担当者	66 / A

原寸法 0 25 50 75

<詳ー101> カウンター新設 S=1:20

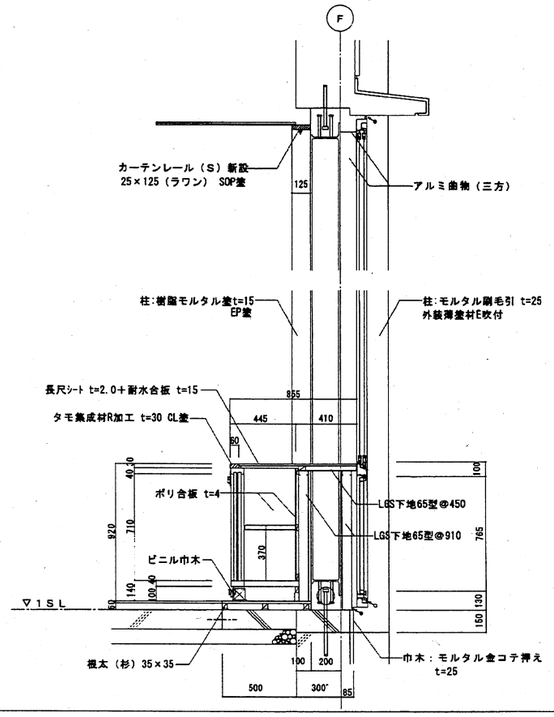

<詳ー102> カウンター新設 S=1:20

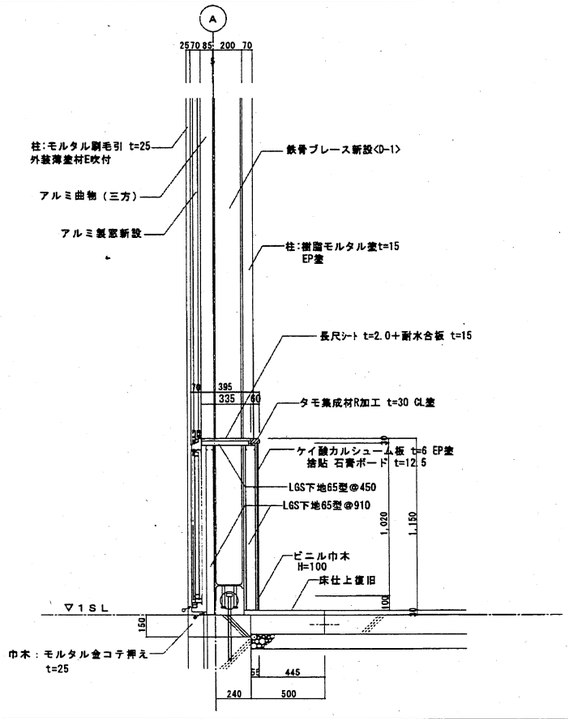

<詳ー103> カウンター新設 S=1:20

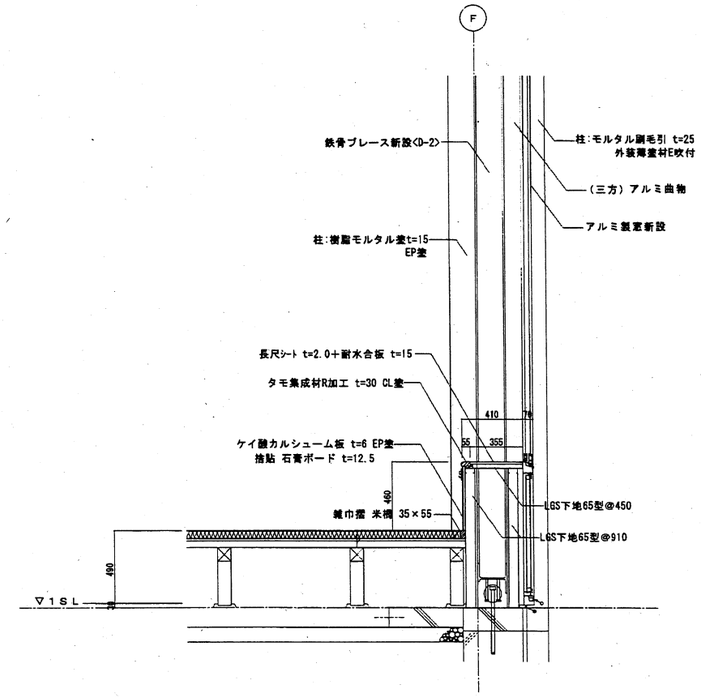

<詳ー104> カウンター新設 S=1:20

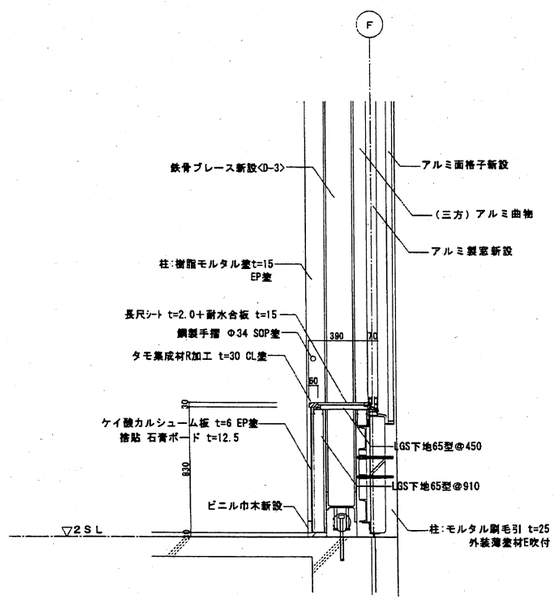

<詳ー105> カウンター新設 S=1:20

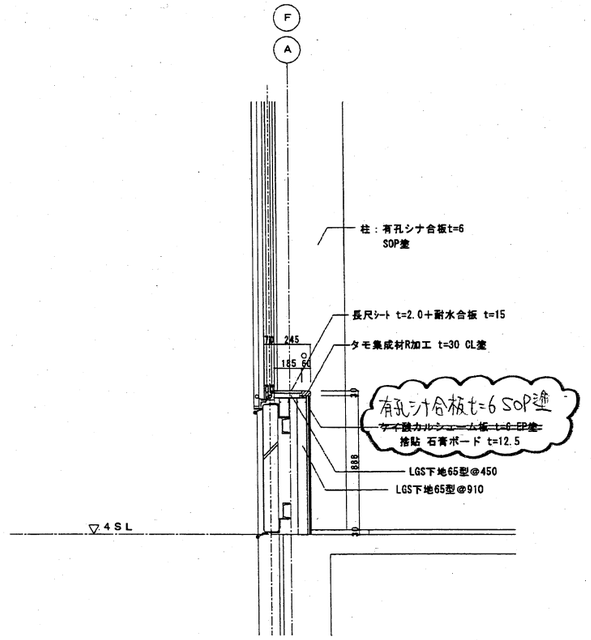

<詳ー106> カウンター新設 S=1:20

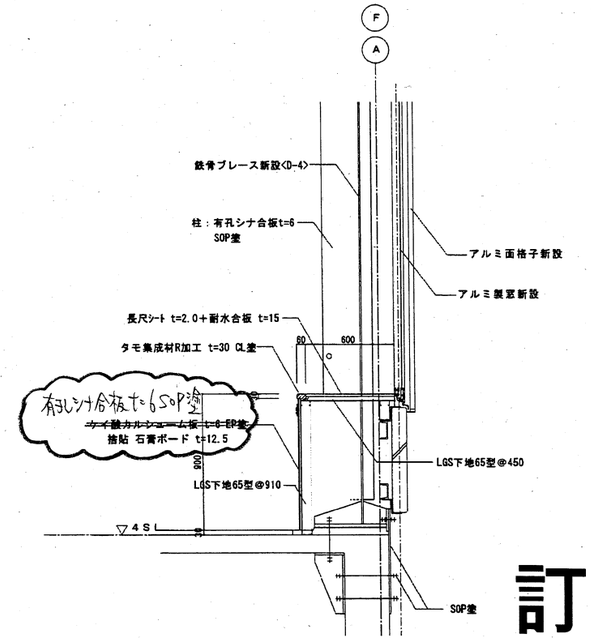

訂正後

特記

三国丘小学校校舎耐震補強工事	設計完了日	2012/12
	工事発注日	
部分詳細図ー1	SCALE	1/30、1/20
	原寸紙サイズ	A1
堺市建築都市局建築部	株式会社 匹田設計	
部長 / 課長補佐 / 係長 / 主査 / 担当者 / 検図 / 担当者		77/A

原寸法 0 25 50 75

訂正後

<詳－201> カウンター新設

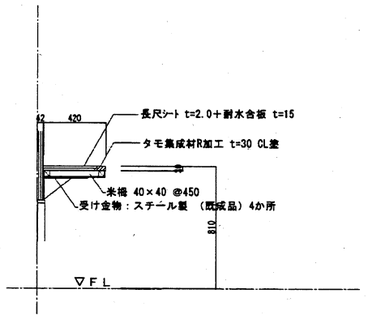

詳細図 S=1:20

<詳－202> 手洗い・足洗い場復旧

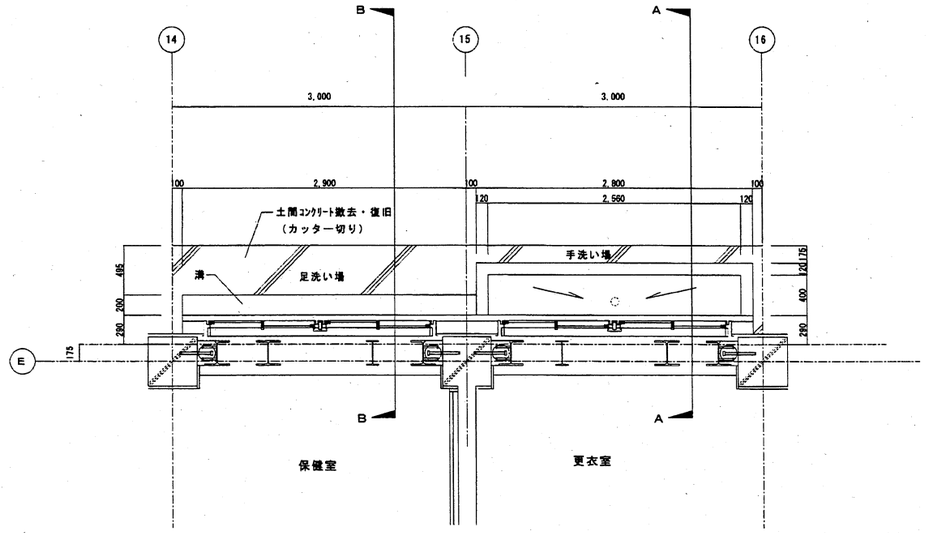

平面図 S=1:30

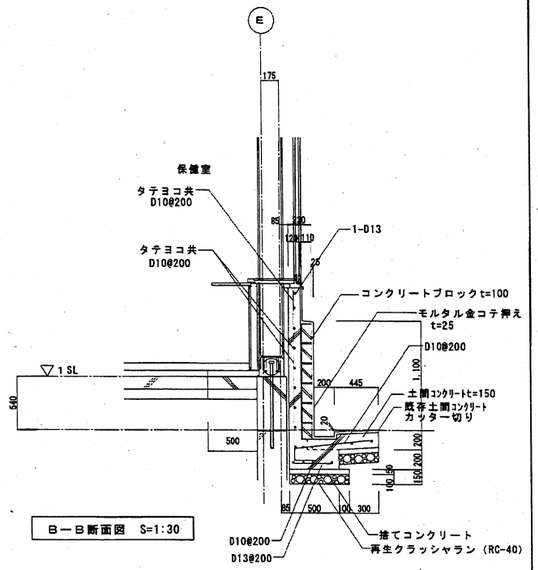

B－B断面図 S=1:30

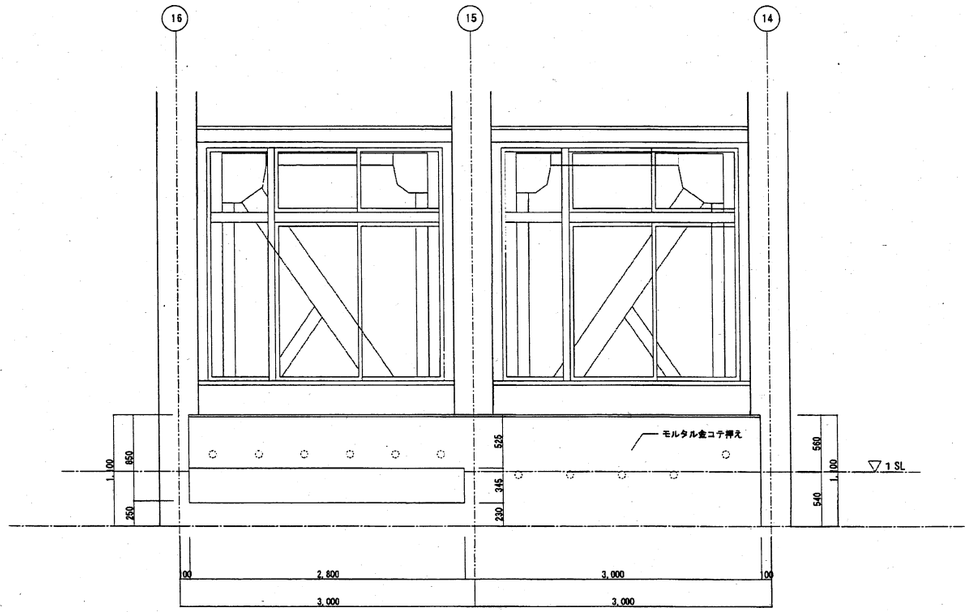

立面図 S=1:30

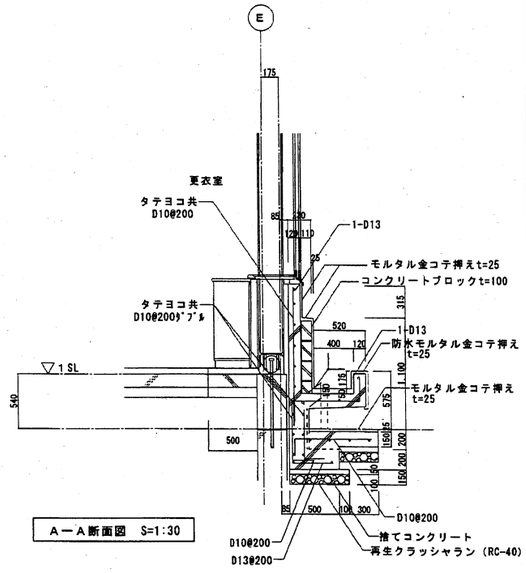

A－A断面図 S=1:30

<詳－203> 鋼製手摺新設

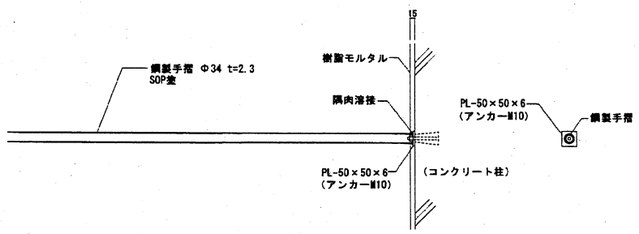

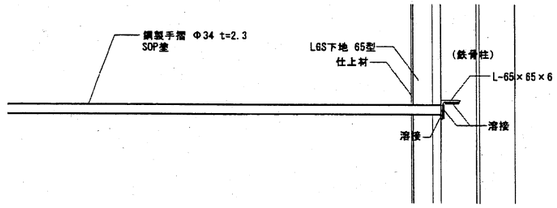

<詳－204> 理科室 木製棚詳細図

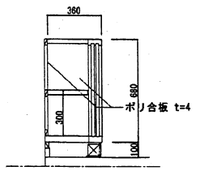

<詳－205> 理科室 柱廻り詳細図 S:1:20

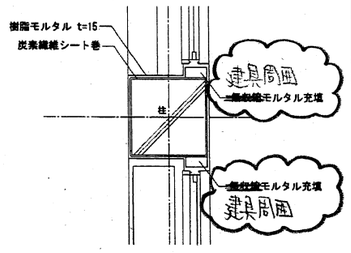

特記

三国丘小学校校舎耐震補強工事	設計完了日	2012/12
	工事発注日	
部分詳細図－2	SCALE	1/30, 1/20
	原寸紙サイズ	A1
堺市建築都市局建築部	株式会社 佐藤設計	
部長 / 専門参事 / 係長 / 主査 / 担当者 / 設計 / 構造者		78/A

原寸法 0 25 50 75

<詳－301>　ＡＬＣパネル詳細図

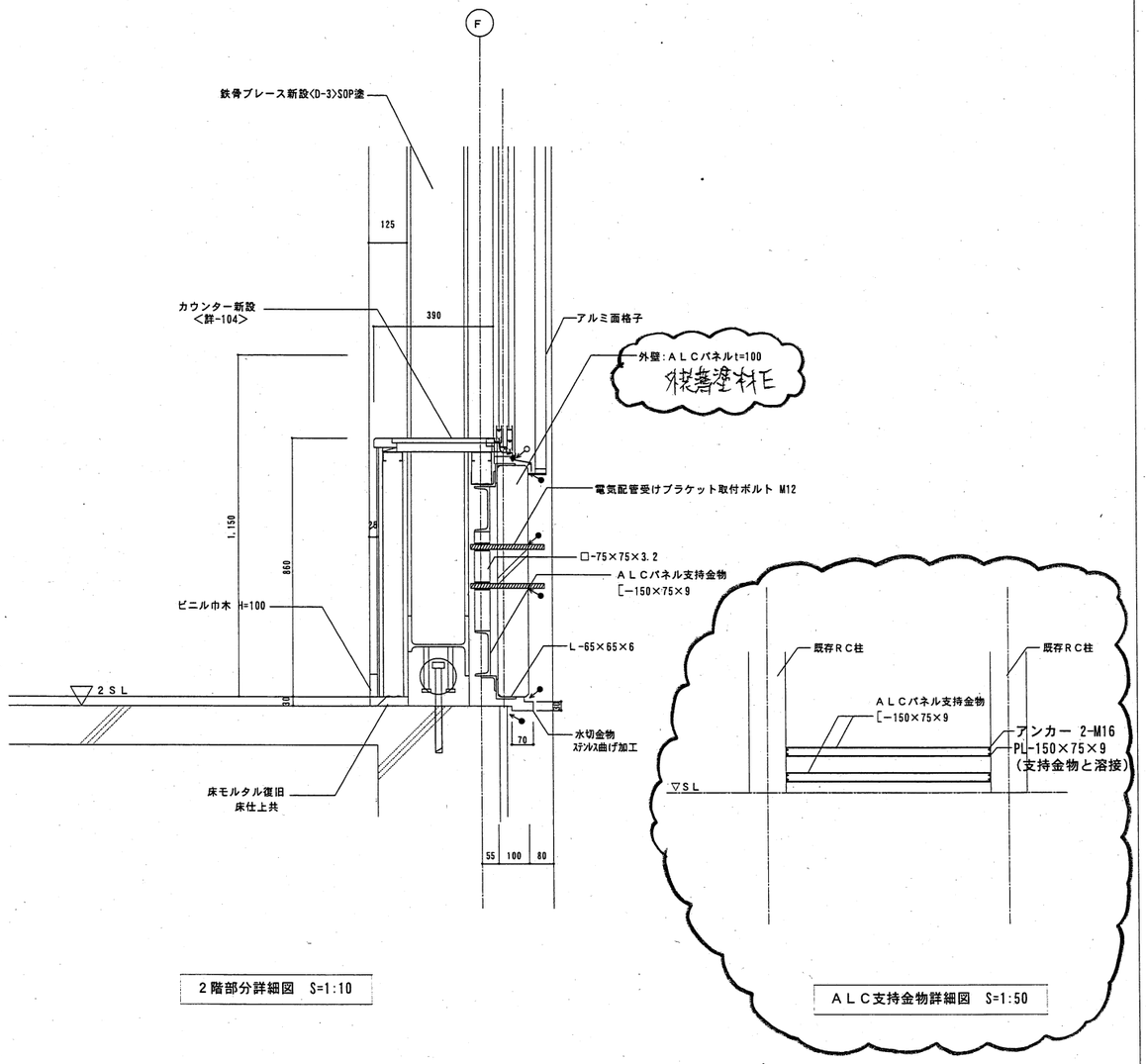

２階部分詳細図　S=1:10

ＡＬＣ支持金物詳細図　S=1:50

<詳－302>　ＡＬＣパネル詳細図

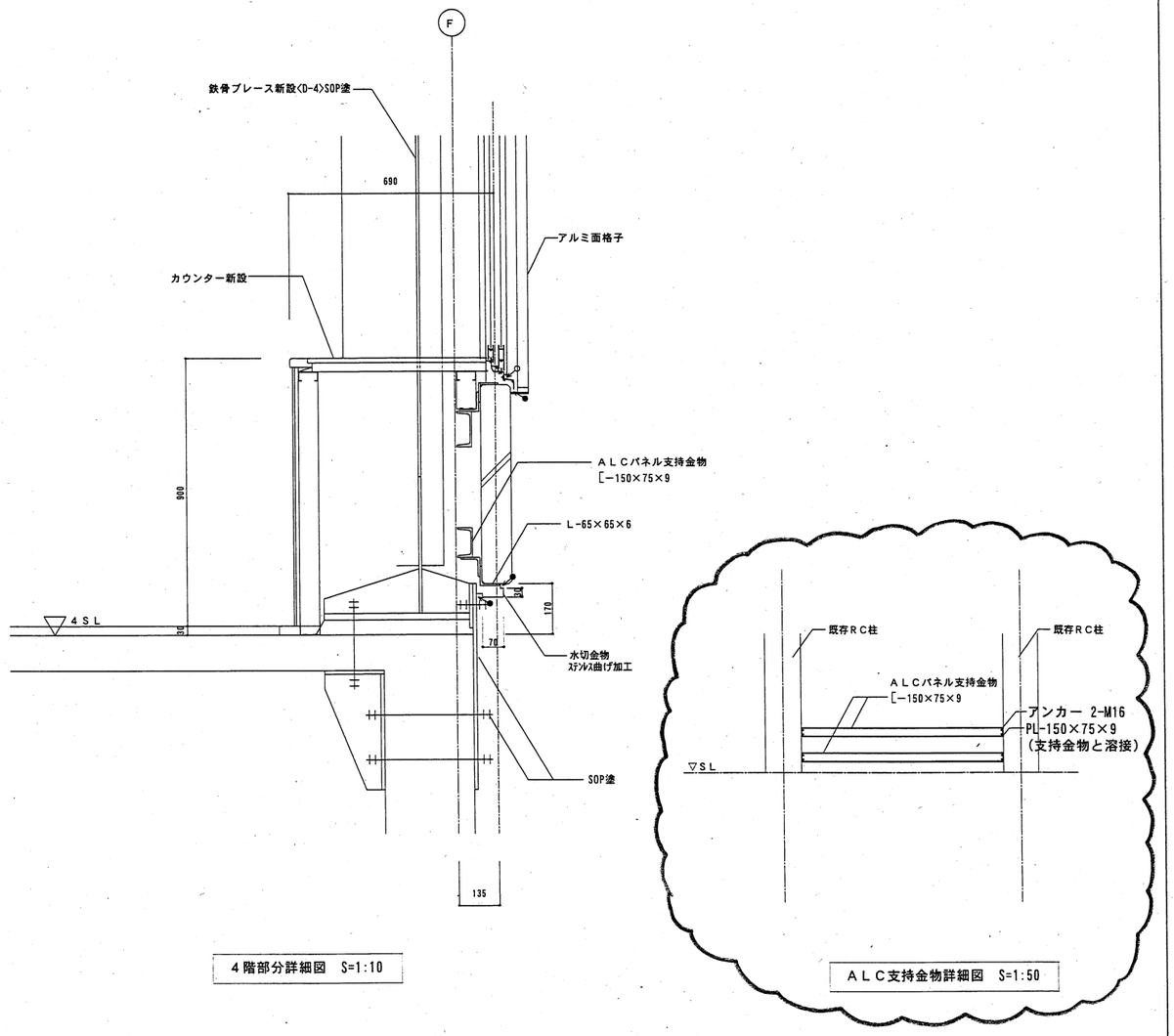

４階部分詳細図　S=1:10

ＡＬＣ支持金物詳細図　S=1:50

訂正後

特記

三国丘小学校校舎耐震補強工事		設計完了日	2012/12
		工事発注日	
部分詳細図－３		ＳＣＡＬＥ	1/30、1/20
		図寸紙サイズ	Ａ１
堺市建築都市局営繕部		株式会社 荒建設計	
課長 / 係長代理 / 係長 / 主査 / 監修者		補佐 / 担当者	79/A

縮寸法　0　25　50　75

記号	形状	AD 1	AD 2	AD 3	AD 4	SD 1	SD 2	AW 1A
		アルミ引き違い戸	アルミ引き違い戸	アルミ片開き戸（ランマ付）	アルミ製引違い戸	煙感連動式（遠隔）防火戸（戸袋付）	開閉き戸	アルミ製ランマ付引違い窓
場所	数量	1階 保健室 1	4階 廊下 1	1階 更衣室（男女） 2	1階 職員室 1	1、2階 階段室 2	4階 多目的教室 1	1階 技術職員室 1
姿図		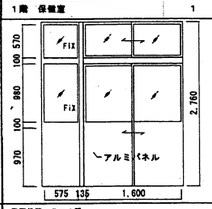	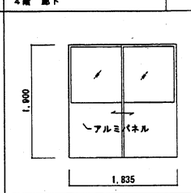	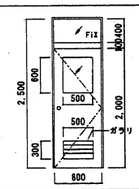	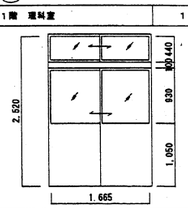	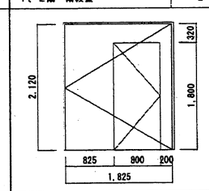	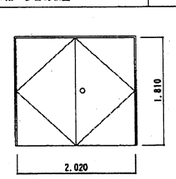	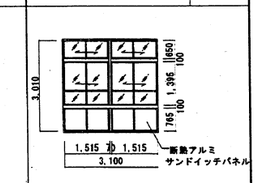
仕上・材種		表面処理 B－1種	表面処理 B－1種	表面処理 B－1種	表面処理 B－1種	SOP	SOP	表面処理 B－1種
見込		70	70	70	100	100	80	70
硝子		TG⊕4	FWG⊕6.8	SG⊕3	SG⊕3（一部FL⊕3）			TG⊕4
金物		SUS製容扉t=2.0、本締錠、その他附属金物一式	SUS製容扉t=2.0、本締錠、その他附属金物一式	本締錠（外部）、SUS製容扉t=2.0、SUS製丁番 その他附属金物一式	本締錠（外部）、SUS製容扉t=2.0 その他附属金物一式	オートヒンジ、SUS製容扉t=2.0 SUS製ケースハンドル、その他附属金物一式 ※壁穴低温による常時開放式遮煙性能付き防火設備	ドアクローザー、SUS製容扉t=2.0、ｽﾗｲﾄﾞﾚﾊﾞｰ丁番 本締錠付錠玉、その他附属金物一式 防火設備	アルミ水切り、アルミ網戸 錠付クレセント、その他附属金物一式 断熱アルミサンドイッチパネル t=30
備考								

記号	形状	AW 1B	AW 1C	AW 2A	AW 2B		AW 3B	AW 4A
		アルミ製ランマ付引違い窓	アルミ製ランマ付引違い窓	アルミ製ランマ付引違い窓	アルミ製ランマ付引違い窓		アルミ製ランマ付引違い窓	アルミ製ランマ付引違い窓
場所	数量	1階 職員室 2	1階 校長室 1	1階 更衣室、作業室	1階 保健室・更衣室 2		1階 保健室・更衣室	2階 普通教室6 1
姿図		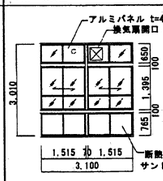	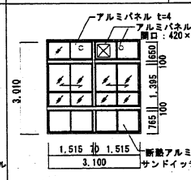	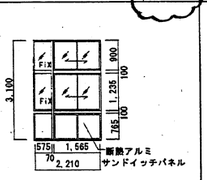	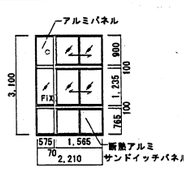		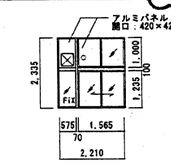	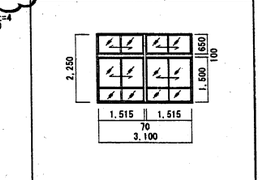
仕上・材種		表面処理 B－1種	表面処理 B－1種	表面処理 B－1種	表面処理 B－1種		表面処理 B－1種	表面処理 B－1種
見込		70	70	70	70		70	70
硝子		TG⊕4	TG⊕4	TG⊕4	TG⊕4		TG⊕4	FL⊕4
金物		アルミ水切り、アルミ網戸 錠付クレセント、その他附属金物一式	アルミ水切り、アルミ網戸 錠付クレセント、その他附属金物一式	アルミ水切り、アルミ網戸 錠付クレセント、その他附属金物一式	アルミ水切り、アルミ網戸 錠付クレセント、その他附属金物一式		アルミ水切り、アルミ網戸 錠付クレセント、その他附属金物一式	アルミ水切り、アルミ網戸 錠付クレセント、その他附属金物一式
備考		断熱アルミサンドイッチパネル t=30	断熱アルミサンドイッチパネル t=30	断熱アルミサンドイッチパネル t=30	断熱アルミサンドイッチパネル t=30			

記号	形状	AW 4B	AW 5	AW 6	AW 7A	AW 7B		AW 8
		アルミ製ランマ付引違い窓	アルミ製ランマ付引違い窓	アルミ製ランマ付引違い窓	アルミ製ランマ付引違い窓	アルミ製ランマ付引違い窓		アルミ製2段連続引違い窓
場所	数量	2階 普通教室5、6、多目的教室3 3	2階 のびのびルーム1、2 2	2、3階 階段室 2	4階多目的教室、図書室、廊下 12	4階多目的教室 3		1階職員室（廊下） 3
姿図		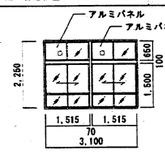	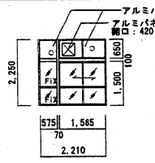	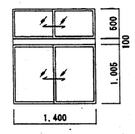	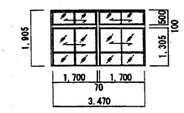	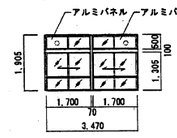		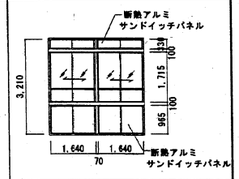
仕上・材種		表面処理 B－1種	表面処理 B－1種	表面処理 B－1種	表面処理 B－1種	表面処理 B－1種		表面処理 B－1種
見込		70	70	70	70	70		70
硝子		FL⊕3	FL⊕3	FL⊕3	FL⊕3	FL⊕3		FL⊕3
金物		アルミ水切り、アルミ網戸 錠付クレセント、その他附属金物一式	アルミ水切り、アルミ網戸 錠付クレセント、その他附属金物一式	アルミ水切り、アルミ網戸 錠付クレセント、その他附属金物一式	アルミ水切り、アルミ網戸 錠付クレセント、その他附属金物一式	アルミ水切り、アルミ網戸 錠付クレセント、その他附属金物一式		アルミ水切り、アルミ網戸 錠付クレセント、その他附属金物一式 断熱アルミサンドイッチパネル t=30
備考								

記号	形状	AW 9	AW 10A	AW 10B	AW 11	AW 12	AW 13	
		アルミ製引違い窓	アルミ製ランマ付引違い窓	アルミ製ランマ付引違い窓	アルミ製ランマ付引違い窓	アルミ製引違い窓	アルミ製引違い窓	
場所	数量	1,2,3階廊下、階段室 13	1階 理科室 1	1階 理科室 1	1階 理科室（廊下側） 1	なかよし学級1、2階普通教室4 6 3階多目的教室、2階のびのび教室1・2 3階会議室	なかよし学級1、2階普通教室4 6 3階多目的教室、2階のびのび教室1・2 3階会議室	
姿図		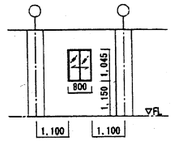	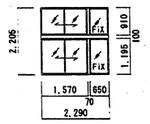	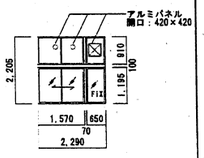	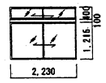	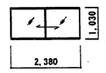	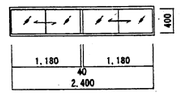	
仕上・材種		表面処理 B－1種	表面処理 B－1種	表面処理 B－1種	表面処理 B－1種	表面処理 B－1種	表面処理 B－1種	
見込		70	70	70	70	70	70	
硝子		FL⊕3　TG⊕4(グラウンド面)	FL⊕3	FL⊕3	FL⊕3	FL⊕3	SG⊕3	
金物		アルミ水切り、アルミ網戸 錠付クレセント、その他附属金物一式	アルミ水切り、アルミ網戸 錠付クレセント、その他附属金物一式	アルミ水切り、アルミ網戸 錠付クレセント、その他附属金物一式	アルミ網戸 クレセント、その他附属金物一式	クレセント、その他附属金物一式	クレセント、その他附属金物一式	
備考								

訂正後

特記
- FL：透明ガラス
- SG：すりガラス
- FG：型板ガラス
- TG：強化ガラス
- PWG：網入磨ガラス
- FWG：網入型板ガラス
- HG　：熱線吸収ガラス
- PPG：線入磨ガラス

三国丘小学校校舎耐震補強工事	設計完了日	2012/12	
	工事発注日		
建具リスト	SCALE	1/50　1/100	
	原寸紙サイズ	A1	
堺市建築都市局建築部	株式会社 佐藤設計		
課長 / 課長補佐 / 係長 / 主査 / 担当者	所長 / 担当者		83/A
原寸法	2 25 50 75		

<D－5>鉄骨ブレース補強　タイプ5

[40]
[41]
[42]
[43]

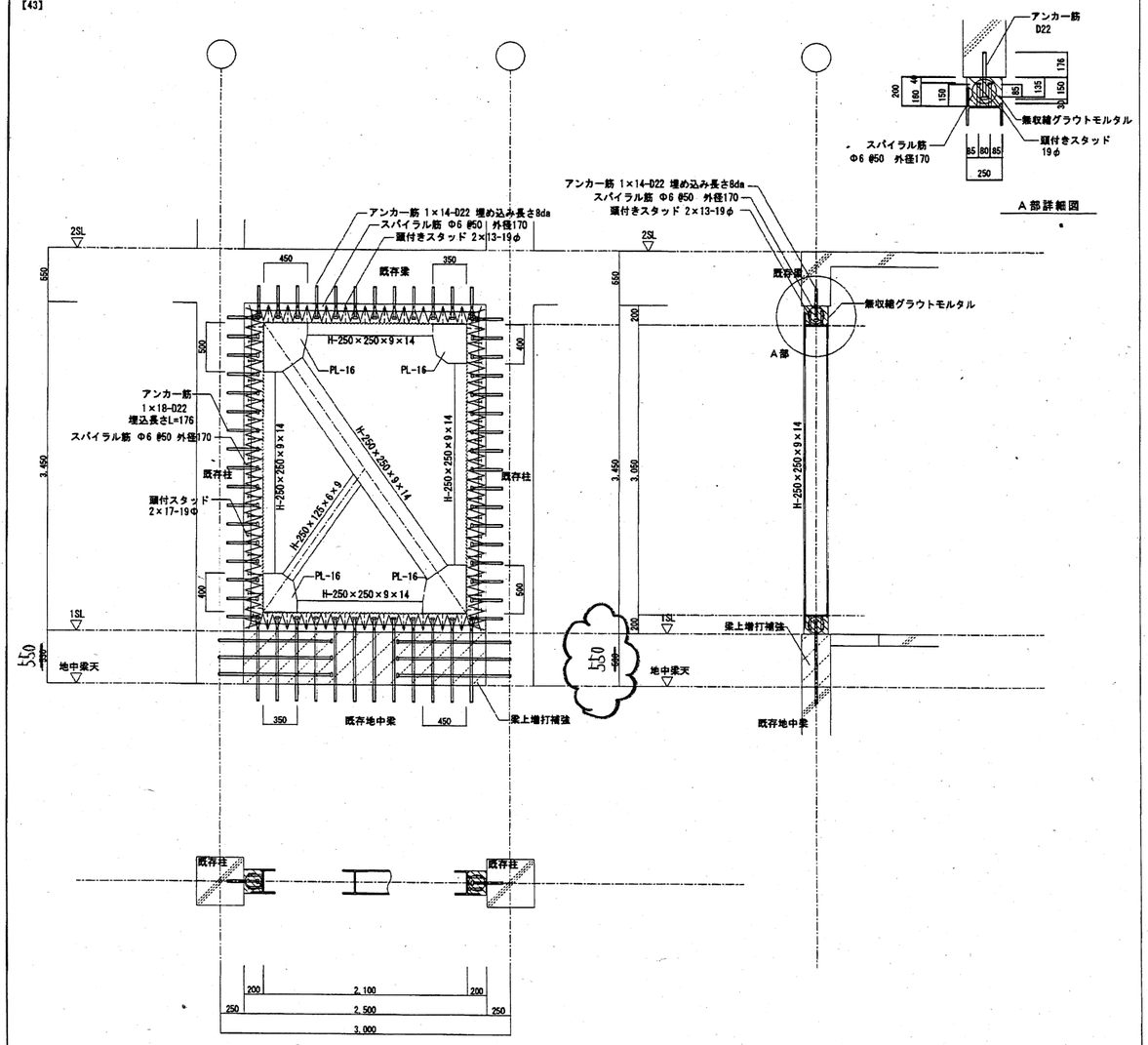

梁上増打補強詳細

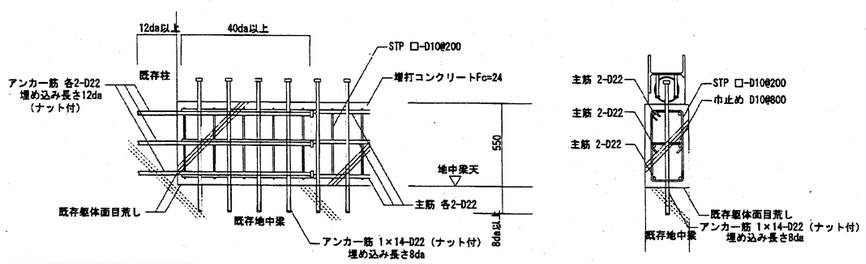

<D－6>鉄骨ブレース補強　タイプ6

[60]
[61]

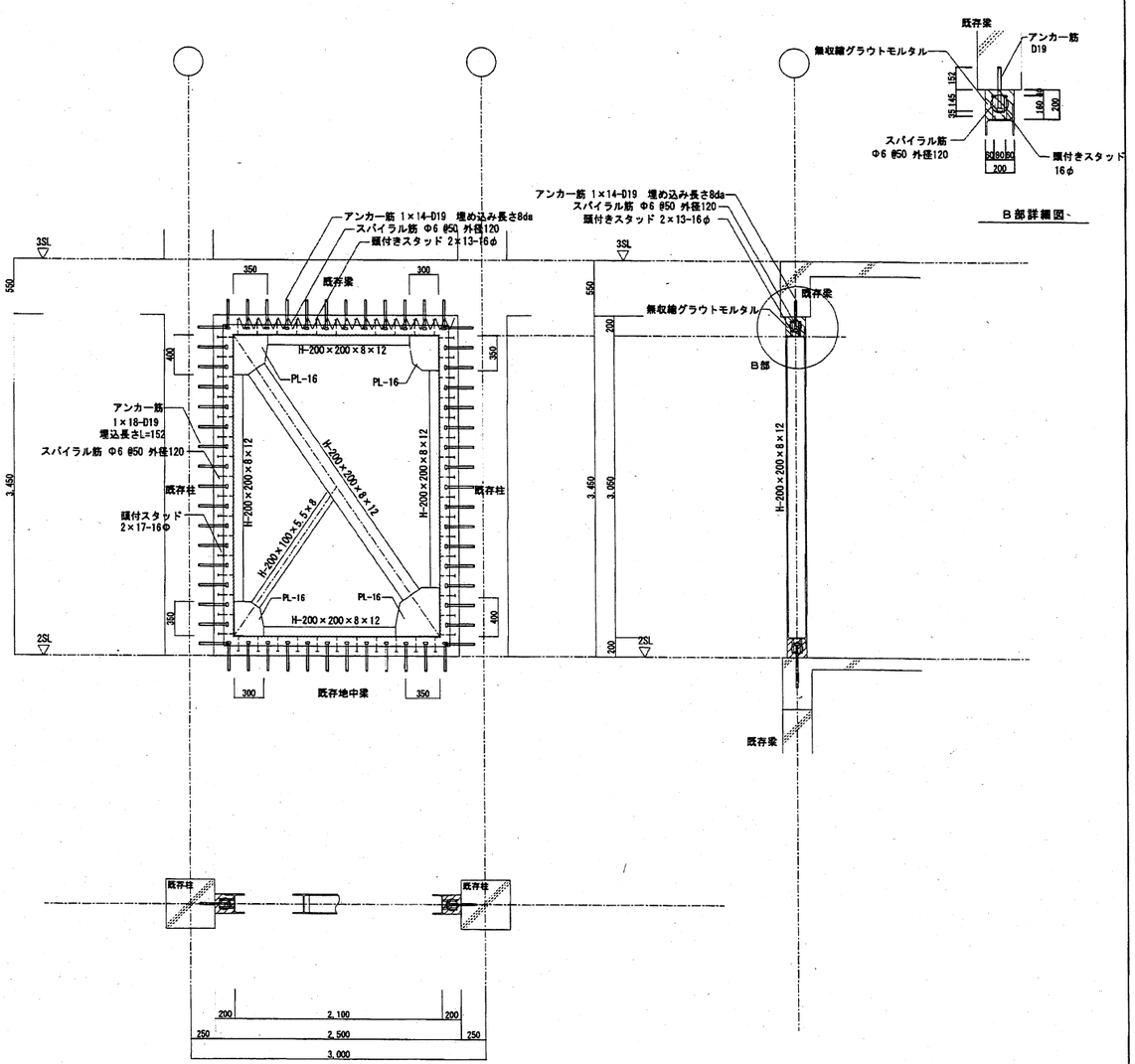

訂正後

特記　材質　ブレース材・枠材：SS400	
鉄筋・STP：SD295A(D16以下)SD345(D19以上)	
アンカー筋：SD345	
スパイラル筋：SR235	
コンクリート：Fc=24	
頭付スタッドはJIS B 1198による	
無収縮グラウトモルタルの設計用圧縮強度は30N/mm²とする	
アンカー筋のはしあきは 5da以上かつ、15cm以下	
頭付スタッドのはしあきは 30mm以上かつ、60mm以下	
現場実測、監理者承認後、製作すること。	

特記　材質　ブレース材・枠材：SS400	
アンカー筋：SD345	
スパイラル筋：SR235	
頭付スタッドはJIS B 1198による	
無収縮グラウトモルタルの設計用圧縮強度は30N/mm²とする	
アンカー筋のはしあきは 5da以上かつ、15cm以下	
頭付スタッドのはしあきは 30mm以上かつ、60mm以下	
現場実測、監理者承認後、製作すること。	

三国丘小学校校舎耐震補強工事	設計完了日	2012/12
	工事発注日	
補強要領図－3	SCALE	1/30、1/20
	原寸紙サイズ	A1
堺市建築部市島建築部	株式会社	建築設計
部長 / 課長補佐 / 係長 / 主査 / 担当者 / 相談 / 担当者		6/S